2024
Ersatzteilkatalog
Catalogue pièces détachées

LAUFEN

ADA	4
CITYPLUS	12
CITYPRO	34
CITYPRO LIBERTY	74
CLASS	78
CLINIC	92
CURVEPLUS	104
CURVEPRIME	112
EUROLOOK	132
GARTENVENTILE/ROBINET JARDIN	136
Kartell • LAUFEN	140
KUGLOSTAT EUROTHERM	188
LAURIN	192
LUA	202
MEDA	212
MILOR	232
NEJA	260
PURE	266
QUADRIGA CHROM	280
QUADRIGA INOX	288
SEMIPRO	302
SENSE	304
SILOR	312
SIMIBOX	326
SIMIBOX 1-POINT & 2-POINT	336
SIMICHROM	342
SIMINOX	346
SLIM	350

2024
Ersatzteilkatalog
Catalogue pièces détachées

LAUFEN

SURF	352
SWAP	370
SWISSTAP	382
THE NEW CLASSIC	406
THERM	424
THERMOFIT	436
TRIATHLON	442
TWIN	450
TWINPLUS	496
TWINPLUS SLIM	548
VIVID	578
ABLAUFVENTILE/VIDAGES/POP-UP VALVE	586
DUSCHENGLEITSTANGEN/GLISSIÈRES	594
ECKABSPERRVENTILE/ROBINETS D'ARRÊTS	600
FESTER HALTER/SUPPORT/FIXED HOLDER	602
REGENBRAUSEN-RAIN SHOWER-DOUCHE PLUIE	604
ROHBAUPHASE/ROUGH-IN SET	608
ROHBAUPHASE/PHASE DE MONTAGE BRUT	610
Seifenspender/distr.savon/soap dispenser	612
UP-KÖRPER/Corps encastrés/Concealed system	614
CITYTOUCH	618
CONVERSET	626
CURVETRONIC	640
EASYTOUCH	644
INWALLTOUCH	650
MULTISTATION	664
MÜNZAUTOMAT/MONNAYEUR	670
OUTDOOR	672

2024
Ersatzteilkatalog
Catalogue pièces détachées

LAUFEN

SHOWERTRONIC	678
TOUCHBOARD	680
TWINTRONIC	692
SMARTCONTROL-U	698
URINAL/URINOIR	702
WANDBRAUSE/POMME DE DOUCHE	704
HYGIENESPÜLUNG/RINÇAGE HYGIÉNIQUE	710
Allgemeines Servicematerial/matériel	712

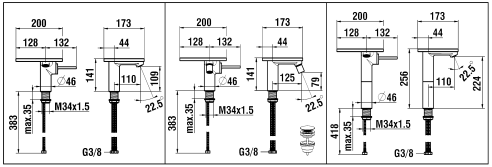

5.06702.XXX.000
5.06702.XXX.060

5.06710.XXX.000
5.06710.XXX.060

5.06714.XXX.000
5.06714.XXX.060

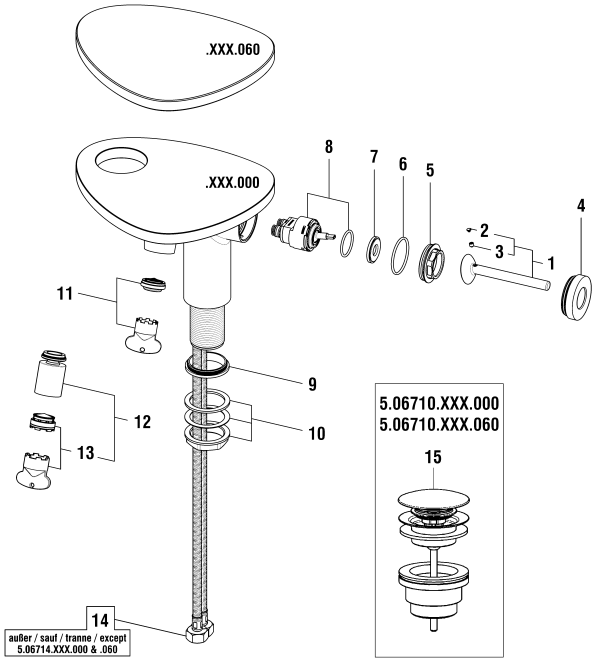

ADA

LAUFEN

Waschtisch- und Bidetmischer
Mitigeur de lavabo et bidet

	N°	Ersatzteile	Pièces détachées	Dimension
1	WI570229423600	Hebel PVD Inox	Levier PVD inox	
1	WI570229428600	Hebel PVD Titanschwarz	Levier PVD titane noir	
2	WI563004100	Abdeckkappe Chrom	Pastille chrome	
2	WI563004428	Abdeckkappe PVD Titanschwarz	Pastille PVD titane noir	
3	WI550013941	Gewindestift	Vis sans tête	M5x6
4	WI560036423	Kappe PVD Inox	Calotte PVD inox	Ø44
4	WI560037428	Kappe PVD Titanschwarz	Calotte PVD titane noir	Ø44
5	WI557014901	Patronenmutter	Écrou de cartouche	M36
6	WI9610195000001	O-Ring	O-Ring	Ø2.0x33
7	WI641021945	Arretierungsring	Rondelle de butée	
8	WI576004000000	Joystick Patrone	Cartouche Joystick	31.8 mm
9	WI547015877	Formdichtung	Joint de forme	Ø42.8x33x8.5
10	WI577002000000	Befestigungsset	Set de fixation	M34x1.5
11	WI559049000000	Set Slimair mit Schlüssel 1.5gpm	Set Slimair + clé 1.5gpm	M24x1
12	WI559091423000	Gelenkmischdüse für Bidet 15l/m PVD Inox	Rotule avec aérateur pour bidet 15 l/m PVD inox	M24x1
12	WI559091428000	Gelenkmischdüse für Bidet 15l/m PVD Titanschwarz	Rotule avec aérateur pour bidet 15 l/m PVD titane noir	M24x1
13	WI773544000000	Luftmischdüse mit Schlüssel	Set aérateur + clé	M24x1
14	WI466038000	Panzerschlauch Set 2 Stk zu Armaturen ab 1.1.2016	Set 2 flexibles à visser pour batterie après 1.1.2016	L450 MM 3/8-M8
15	H3709890901041	Ablaufventil Automatic Clic PVD Inox	Vidage Automatic PVD inox	1
15	H3709890811041	Ablaufventil Automatic Clic PVD Titanschwarz	Vidage Automatic Clic PVD titane noir	1

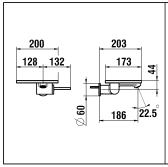

Unterputz Einbaukörper
Concealed system
Corps encastrable
Corpo incorporato
5.74036.000.000

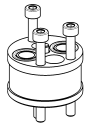

25mm

5.06726.XXX.000
5.06726.XXX.060

5.30020.000.000

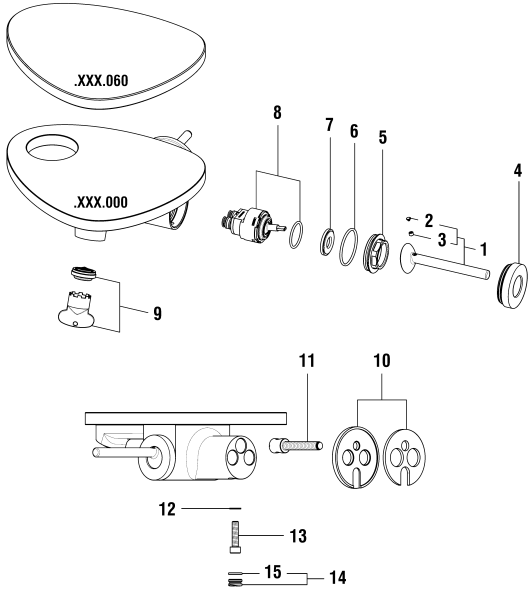

ADA

LAUFEN

UP-Wandmischer 1-Point
Mitigeur mural encastré 1-Point

	N°	Ersatzteile	Pièces détachées	Dimension
1	WI570229423600	Hebel PVD Inox	Levier PVD inox	
1	WI570229428600	Hebel PVD Titanschwarz	Levier PVD titane noir	
2	WI550013941	Gewindestift	Vis sans tête	M4x4
3	WI563004100	Abdeckkappe Chrom	Pastille chrome	
3	WI563004428	Abdeckkappe PVD Titanschwarz	Pastille PVD titane noir	
4	WI560036423	Kappe PVD Inox	Calotte PVD inox	Ø44
4	WI560037428	Kappe PVD Titanschwarz	Calotte PVD titane noir	Ø44
5	WI557014901	Patronenmutter	Écrou de cartouche	M36
6	WI9610195000001	O-Ring	O-Ring	Ø2.0x33
7	WI641021945	Arretierungsring	Rondelle de butée	
8	WI576004000000	Joystick Patrone	Cartouche Joystick	31.8 mm
9	WI559049000000	Set Slimair mit Schlüssel 1.5gpm	Set Slimair + clé 1.5gpm	M24x1
10	WI569045423000	Hintere Platte mit Dichtung PVD Inox	Plaque arrière avec joint mousse PVD inox	Ø60
10	WI569045428000	Hintere Platte mit Dichtung PVD Titanschwarz	Plaque arrière avec joint mousse PVD titane noir	Ø60
11	WI551025901	Spannschraube	Tirant	M8
12	WI552005941	Sicher Scheibe	Rondelle	Ø11x6.4x0.7
13	WI1004039000	Zylindrische Schraube	Vis tête cylindrique	M6x25
14	WI567050100000	Zapfen mit O-Ring	Bouchon avec joint	M13
15	WI542011873	O-Ring	O-Ring	Ø1.5x10
	HF530020000000	Verlängerung	Rallonge	25 mm

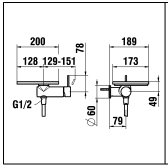

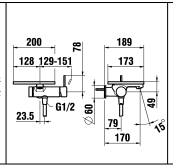

Unterputz Einbaukörper
Concealed system
Corps encastrable
Corpo incorporato
5.74036.000.000

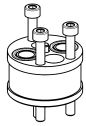

25mm

9.06755.XXX.000
9.06755.XXX.060

5.06765.XXX.000
5.06765.XXX.060

5.30020.000.000

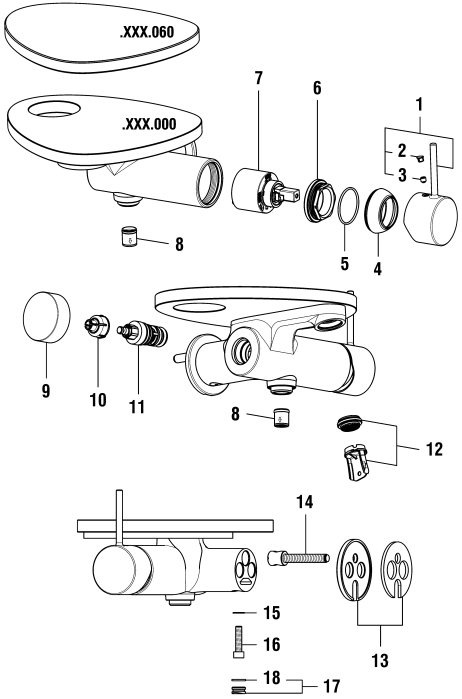

ADA

LAUFEN

Bade- & Duschenmischer 1-Point
Mitigeur de bain et de douche 1-Point

	N°	Ersatzteile	Pièces détachées	Dimension
1	WI570208423660	Hebel PVD Inox	Levier PVD inox	
1	WI570208428660	Hebel PVD Titanschwarz	Levier PVD titane noir	
2	WI563007945	Abdeckkappe Grau	Pastille gris	
2	WI563007108	Abdeckkappe Schwarz	Pastille noir	
3	WI9614482000001	Gewindestift	Vis sans tête	M5x5
4	WI560029423	Haube PVD Inox	Calotte PVD Inox	
4	WI560029428	Haube PVD Titanschwarz	Calotte PVD titane noir	
5	WI342515873	O-Ring	O-Ring	Ø1.78x33.05
6	WI452366901	Patronenmutter	Écrou de cartouche	M42x1
7	WI188008000061	Ecototal Patrone umgekehrt	Cartouche Ecototal inversée	40 mm
8	WI456405000000	Rückflussverhinderer	Clapet de retenue	Ø14
9	WI569026423	Umsteller-Zugknopf PVD Inox	Bouton d'inverseur PVD inox	
9	WI569026428	Umsteller-Zugknopf PVD Titanschwarz	Bouton d'inverseur PVD titane noir	
10	WI500596945	Schnappsicherung	Insert d'encliquetage	
11	WI576502100000	Umsteller komplett	Inverseur complet	
12	WI559073000000	Luftmischdüse	Aérateur	M24x1
13	WI569045423000	Hintere Platte mit Dichtung PVD Inox	Plaque arrière avec joint mousse PVD inox	Ø60
13	WI569045428000	Hintere Platte mit Dichtung PVD Titanschwarz	Plaque arrière avec joint mousse PVD titane noir	Ø60
14	WI551025901	Spannschraube	Tirant	M8
15	WI542011873	O-Ring	O-Ring	Ø1.5x10
16	WI1004039000	Zylindrische Schraube	Vis tête cylindrique	M6x25
17	WI567050100000	Zapfen mit O-Ring	Bouchon avec joint	M13
18	WI552005941	Sicher Scheibe	Rondelle	Ø11x6.4x0.7
	H3629800901311	Kunststoffschlauch PVD Inox	Flexible synthétique PVD inox	1/2-1/2 L160
	H3629800811311	Kunststoffschlauch PVD Titanschwarz	Flexible synthétique PVD titane noir	1/2-1/2 L160
	H3619820901251	Handbrause TwinStick PVD Inox	Douchette TwinStick PVD Inox	G1/2
	H3619850811251	Handbrause TwinStick PVD Titanschwarz	Douchette TwinStick PVD titane noir	G1/2
	HF530020000000	Verlängerung	Rallonge	25 mm

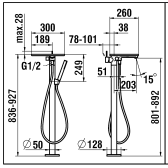

Einbaukörper zur Standsäule
Technical bloc for column bath mixer
Corps de montage pour colonne
Corpo di montaggio per colonna
5.74070.000.000

5.06781.XXX.000
5.06781.XXX.060

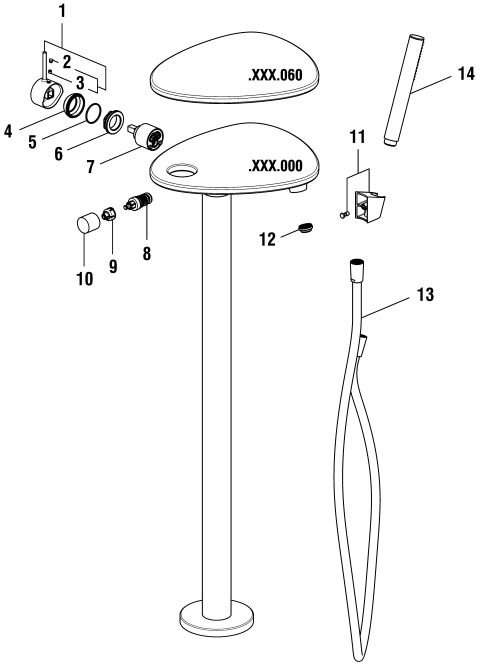

ADA

LAUFEN

Standsäulen-Bademischer
Mitigeur de bain sur colonne

	N°	Ersatzteile	Pièces détachées	Dimension
1	WI570208423660	Hebel PVD Inox	Levier PVD inox	
1	WI570208428660	Hebel PVD Titanschwarz	Levier PVD titane noir	M5x10
2	WI563007945	Abdeckkappe Grau	Pastille gris	
2	WI563007108	Abdeckkappe Schwarz	Pastille noir	
3	WI9614482000001	Gewindestift	Vis sans tête	M5x6
4	WI567049423000	Haube PVD Inox	Calotte PVD Inox	
4	WI567049428000	Haube PVD Titanschwarz	Calotte PVD titane noir	Ø1.78x29.87
5	WI342515873	O-Ring	O-Ring	M38x1.5
6	WI452366901	Patronenmutter	Écrou de cartouche	35 mm
7	WI188008000000	ECOTOTAL Patrone	Cartouche ECOTOTAL	
8	WI576502423000	Umsteller komplett PVD Inox	Inverseur complet PVD inox	25 mm
8	WI576502428000	Umsteller komplett PVD Titanschwarz	Inverseur complet PVD titane noir	Ø14
9	WI500596945	Schnappsicherung	Insert d'encliquetage	M24x1-C
10	WI569023423	Umsteller-Zugknopf PVD Inox	Bouton d'inverseur PVD inox	1/2-1/2 L1250
10	WI569023428	Umsteller-Zugknopf PVD Titanschwarz	Bouton d'inverseur PVD titane noir	G1/2
11	WI651008423	Brausenhalter PVD Inox	Support de douche PV Inox	
11	WI651008428	Brausenhalter PVD Titanschwarz	Support de douche PVD titane noir	
12	WI559073000000	Luftmischdüse	Aérateur	
13	H3629800901211	Kunststoffschlauch PVD Inox	Flexible synthétique PVD Inox	
13	H3629800811211	Kunststoffschlauch PVD Titanschwarz	Flexible synthétique PVD titane noir	
14	H3619820901251	Handbrause TwinStick PVD Inox	Douchette TwinStick PVD Inox	
14	H3619850811251	Handbrause TwinStick PVD Titanschwarz	Douchette TwinStick PVD titane noir	

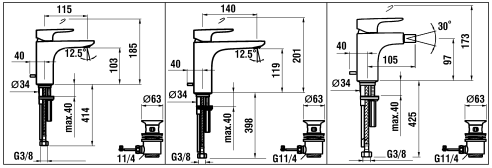

9.05301.100.000
9.05302.100.000

9.05303.100.000
9.05304.100.000

9.05310.100.000

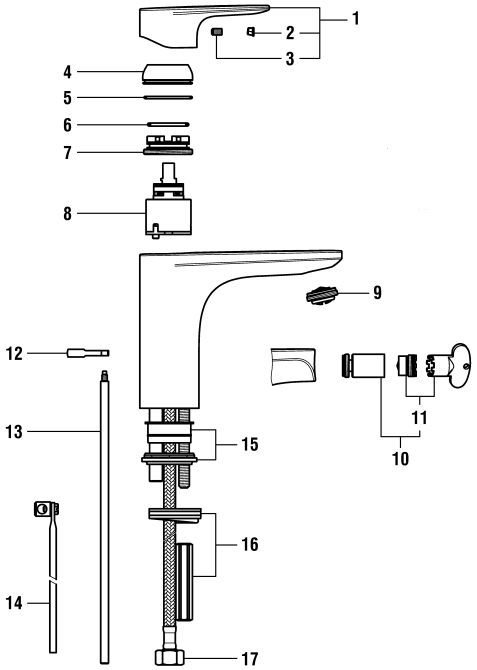

CITYPLUS

LAUFEN

Waschtisch- und Bidetmischer
Mitigeur de lavabo et bidet

	N°	Ersatzteile	Pièces détachées	Dimension
1	WI570113100600	Hebel Chrom	Levier chrome	
2	WI563007945	Abdeckkappe Grau	Pastille gris	
3	WI9614483000001	Gewindestift	Vis sans tête	M5x8
4	WI560028100	Kappe	Calotte	
5	WI800028873	O-Ring	O-Ring	Ø1.78x34.65
6	WI9610168000001	O-Ring	O-Ring	Ø2.4x27.6
7	WI557038901	Patronenmutter	Écrou de cartouche	M38x1
8	WI963527000002	Quattro Patrone	Cartouche Quattro	35 mm
9	WI559033000000	Luftmischdüse CoinSlot 5.7 l/m	Aérateur CoinSlot 5.7 l/m	M24x1-PCA
10	WI559029100060	Gelenkmischdüse Chrom für Bidet mit Schlüssel-Set 5.7 L/m	Set Rotule+aérateur chrome +clé pour bidet 5.7 l/m	M18x1-M16.5x1
11	WI559035000060	Perlator Caché + Schlüssel 5.7 l/m	Set aérateur Caché avec clé 5.7 l/m	M16.5x1-PCA
12	WI564054100	Ablaufventilhebel	Levier de vidage	
13	WI463003903	Zugstange	Tringle de vidage	220 mm
14	WI800943500	Verbindungsstab	Tige de raccordement	L = 175 mm
15	WI577084000001	Zentrierung-Set	Set de centrage	
16	WI577001000000	Befestigungsbügel-Set	Set de fixation étrier	M8
17	WI466035000	Panzerschlauch Set 2 Stk zu Armaturen ab 1.1.2016	Set 2 flexibles à visser pour batterie après 1.1.2016	L480 MM 3/8-M10

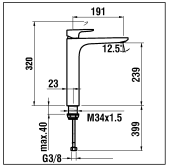

9.05314.100.000

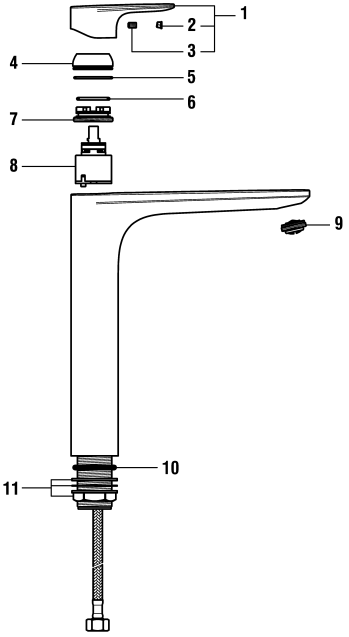

CITYPLUS

LAUFEN

Standsäulenmischer
Mitigeur de lavabo réhaussé

	N°	Ersatzteile	Pièces détachées	Dimension
1	WI570113100600	Hebel Chrom	Levier chrome	
2	WI563007945	Abdeckkappe Grau	Pastille gris	
3	WI9614483000001	Gewindestift	Vis sans tête	M5x8
4	WI560028100	Kappe	Calotte	
5	WI800028873	O-Ring	O-Ring	Ø1.78x34.65
6	WI9610168000001	O-Ring	O-Ring	Ø2.4x27.6
7	WI557038901	Patronenmutter	Écrou de cartouche	M38x1
8	WI963527000002	Quattro Patrone	Cartouche Quattro	35 mm
9	WI559033000000	Luftmischdüse CoinSlot 5.7 l/m	Aérateur CoinSlot 5.7 l/m	M24x1-PCA
10	WI9610159000001	O-Ring	O-Ring	Ø4.0x34
11	WI577002000000	Befestigungsset	Set de fixation	M34x1.5

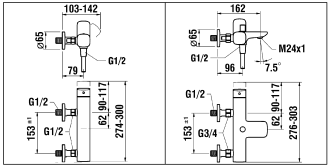

9.05350.100.000
9.05350.100.010
153 mm

9.05360.100.000
9.05360.100.010
153 mm

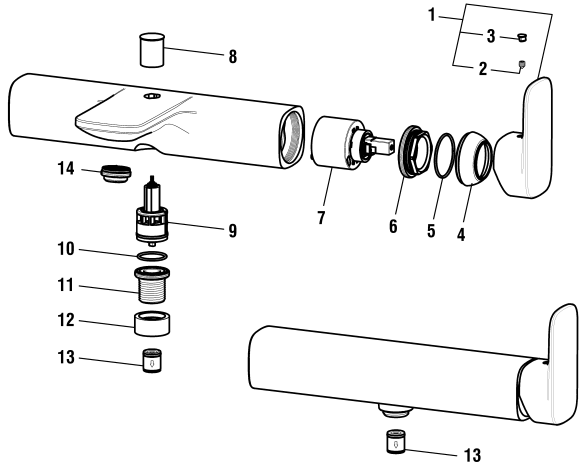

CITYPLUS

LAUFEN

Bade- & Duschenmischer (153mm)
Mitigeur de bain et de douche (153mm)

	N°	Ersatzteile	Pièces détachées	Dimension
1	WI570109100660	Hebel Chrom	Levier chrome	
2	WI9614506000001	Gewindestift	Vis sans tête	M5x6
3	WI563007945	Abdeckkappe Grau	Pastille gris	
4	WI560029100	Haube Chrom	Calotte chrome	
5	WI342515873	O-Ring	O-Ring	Ø1.78x33.05
6	WI452366901	Patronenmutter	Écrou de cartouche	M42x1
7	WI188008000061	Ecototal Patrone umgekehrt	Cartouche Ecototal inversée	40 mm
8	WI569019100	Umsteller-Zugknopf Chrom	Bouton d'inverseur chrome	
9	WI495010000000	Automatischer Umsteller Chrom	Inverseur automatique chrome	
10	WI800019873	O-Ring	O-Ring	Ø1.78x20.35
11	WI454000901	Umsteller-Sitz	Siège d'inverseur	
12	WI562033100	Dekorhülse Chrom	Bague décor chrome	
13	WI456405000000	Rückflussverhinderer	Clapet de retenue	Ø14
14	WI559045000000	Luftmischdüse CoinSlot 27-30 l/m	Aérateur CoinSlot 27-30 l/m	M24x1-C

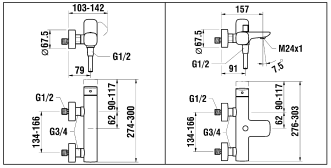

9.05350.100.600
150 mm

9.05360.100.600
150 mm

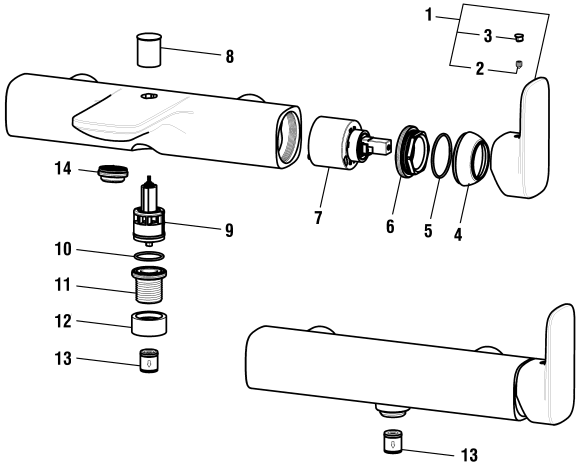

CITYPLUS

LAUFEN

Bade- & Duschenmischer (150mm)
Mitigeur de bain et de douche (150mm)

	N°	Ersatzteile	Pièces détachées	Dimension
1	WI570109100660	Hebel Chrom	Levier chrome	
2	WI9614506000001	Gewindestift	Vis sans tête	M5x6
3	WI563007945	Abdeckkappe Grau	Pastille gris	
4	WI560029100	Haube Chrom	Calotte chrome	
5	WI342515873	O-Ring	O-Ring	Ø1.78x33.05
6	WI452366901	Patronenmutter	Écrou de cartouche	M42x1
7	WI188008000061	Ecototal Patrone umgekehrt	Cartouche Ecototal inversée	40 mm
8	WI569019100	Umsteller-Zugknopf Chrom	Bouton d'inverseur chrome	
9	WI495010000000	Automatischer Umsteller Chrom	Inverseur automatique chrome	
10	WI800019873	O-Ring	O-Ring	Ø1.78x20.35
11	WI454000901	Umsteller-Sitz	Siège d'inverseur	
12	WI562033100	Dekorhülse Chrom	Bague décor chrome	
13	WI456405000000	Rückflussverhinderer	Clapet de retenue	Ø14
14	WI559045000000	Luftmischdüse CoinSlot 27-30 l/m	Aérateur CoinSlot 27-30 l/m	M24x1-C

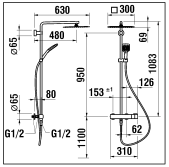

9.05357.100.000
9.05357.100.011
153 mm

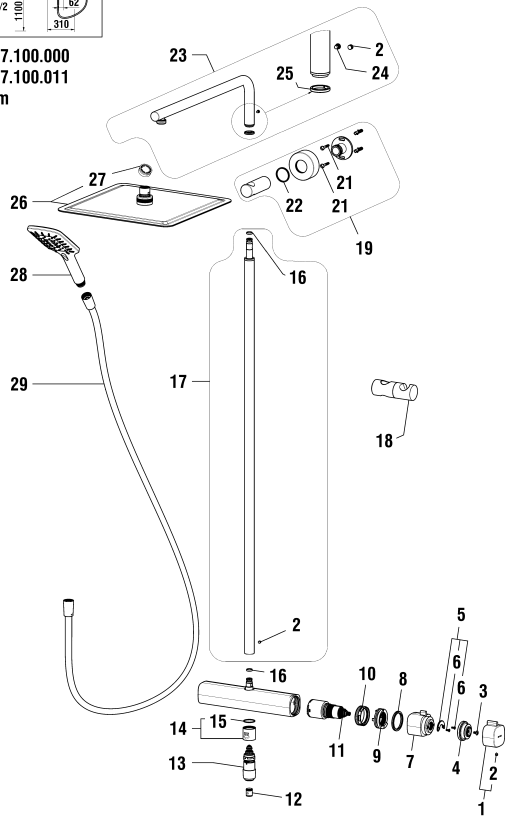

CITYPLUS

LAUFEN

Thermostatische Showerstation (153mm)
Showerstation thermostatique (153mm)

	N°	Ersatzteile	Pièces détachées	Dimension
1	WI571024100600	Durchfluss Griff	Poignée de débit	
2	WI9614506000001	Gewindestift	Vis sans tête	M5x6
3	WI838033941	Schraube	Vis	M4x8
4	WI452506901	Befestigungselement für Durchfluss Griff	Pièce de fixation pour poignée de débit	
5	WI577125000000	Befestigungset für Temperatur Griff	Kit de fixation pour poignée de température	
6	WI550047941	Senkschraube	Vis à tête fraisée	M3X8
7	WI571022100000	Temperatur Griff	Poignée de température	
8	WI650043945	Führungs Ring	Bague de guidage	
9	WI452432945	Temperatur Anschlag	Butée de température	
10	WI557043913	Patronenmutter	Écrou de cartouche	M44x1
11	WI576516000000	Thermostat Patrone	Cartouche thermostatique	40 mm
12	WI456405000000	Rückflussverhinderer	Clapet de retenue	Ø14
13	WI576517100000	Umsteller	Inverseur	
14	WI567052100000	Dekorhülse	Bague décor	
15	WI542010873	O-Ring	O-Ring	Ø1.50x23
16	WI800109873	O-Ring	O-Ring	Ø2.62x7.59
17	WI546015100000	Rohr	Tube droit	Ø22x975
18	WI573515100000	Gleiter Chrom	Curseur chrome	
19	WI529041100000	Wandmontagesatz	Support mural	
21	WI9614520000001	Schraube	Vis	Ø4.5x30
22	WI542036873	O-Ring	O-Ring	Ø2.00x30
23	WI546016100000	Rohrbogen	Tube coudé	430x122
24	WI300009941	Schraube	Vis	M5
25	WI553024945	Gleitring	Bague de friction	Ø18x22.4x3
26	WI504731100000	Regenbrause City	Douche pluie City	300x300
27	WI646019945	Durchflussregler rot	Régulateur de débit rouge	12 L/m Ø14
28	HF939031100000	Handbrause MyCity120	Douchette MyCity120	
29	WI504750000000	Kunststoffschlauch Chrom	Flexible synthétique chrome	1/2-1/2 L150

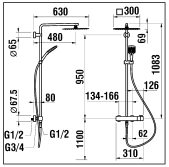

9.05357.100.600
150 mm

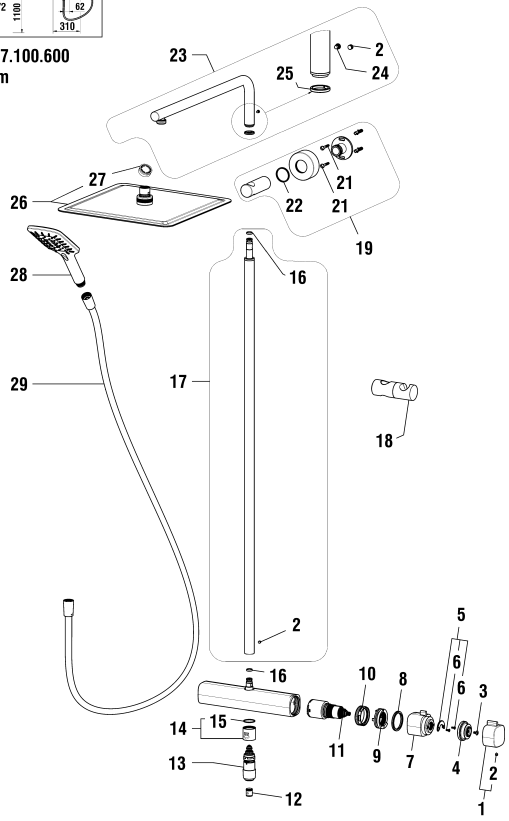

CITYPLUS

LAUFEN

Thermostatische Showerstation (150mm)
Showerstation thermostatique (150mm)

	N°	Ersatzteile	Pièces détachées	Dimension
1	WI571024100600	Durchfluss Griff	Poignée de débit	
2	WI9614506000001	Gewindestift	Vis sans tête	M5x6
3	WI838033941	Schraube	Vis	M4x8
4	WI452506901	Befestigungselement für Durchfluss Griff	Pièce de fixation pour poignée de débit	
5	WI577125000000	Befestigungset für Temperatur Griff	Kit de fixation pour poignée de température	
6	WI550047941	Senkschraube	Vis à tête fraisée	M3X8
7	WI571022100000	Temperatur Griff	Poignée de température	
8	WI650043945	Führungs Ring	Bague de guidage	
9	WI452432945	Temperatur Anschlag	Butée de température	
10	WI557043913	Patronenmutter	Écrou de cartouche	M44x1
11	WI576516000000	Thermostat Patrone	Cartouche thermostatique	40 mm
12	WI456405000000	Rückflussverhinderer	Clapet de retenue	Ø14
13	WI576517100000	Umsteller	Inverseur	
14	WI567052100000	Dekorhülse	Bague décor	
15	WI542010873	O-Ring	O-Ring	Ø1.50x23
16	WI800109873	O-Ring	O-Ring	Ø2.62x7.59
17	WI546015100000	Rohr	Tube droit	Ø22x975
18	WI573515100000	Gleiter Chrom	Curseur chrome	
19	WI529041100000	Wandmontagesatz	Support mural	
21	WI9614520000001	Schraube	Vis	Ø4.5x30
22	WI542036873	O-Ring	O-Ring	Ø2.00x30
23	WI546016100000	Rohrbogen	Tube coudé	430x122
24	WI300009941	Schraube	Vis	M5
25	WI553024945	Gleitring	Bague de friction	Ø18x22.4x3
26	WI504731100000	Regenbrause City	Douche pluie City	300x300
27	WI646019945	Durchflussregler rot	Régulateur de débit rouge	12 L/m Ø14
28	HF939031100000	Handbrause MyCity120	Douchette MyCity120	
29	WI504750000000	Kunststoffschlauch Chrom	Flexible synthétique chrome	1/2-1/2 L150
	HF523032100602	Set exzentr. Anschlüsse (2x) Chrom	Set raccords excent. (2x) chrome	1/2 x 3/4

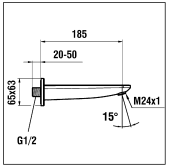

9.05369.100.000

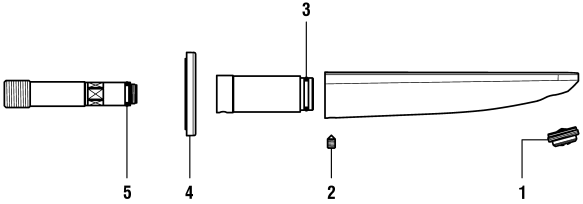

CITYPLUS

LAUFEN

Wanneneinlauf
Goulot mural de bain

	N°	Ersatzteile	Pièces détachées	Dimension
1	WI559045000000	Luftmischdüse CoinSlot 27-30 l/m	Aérateur CoinSlot 27-30 l/m	M24x1-C
2	WI550029941	Gewindestift	Vis sans tête	M6x10
3	WI800117873	O-Ring	O-Ring	Ø2.62x20.24
4	WI569007100000	Rosette komplett	Rosace complète	65x63
5	WI800112873	O-Ring	O-Ring	Ø2.62x12.37

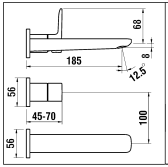

Unterputz Einbaukörper
Corps encastrable
Concealed system
5.74049.000.000

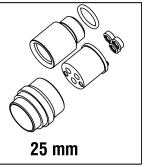

9.05370.100.000

5.30023.000.000

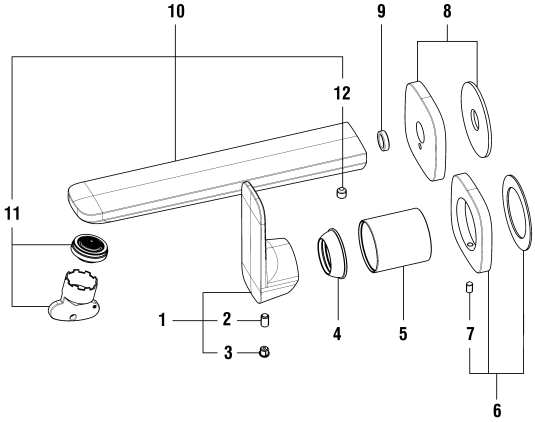

CITYPLUS

LAUFEN

Dekorset Wand 2-Point
Décor mural 2-Point

	N°	Ersatzteile	Pièces détachées	Dimension
1	WI570161100660	Hebel komplett	Levier assemblé	
2	WI9614483000001	Gewindestift	Vis sans tête	M5x8
3	WI563007945	Abdeckkappe Grau	Pastille gris	
4	WI560037100	Kappe Chrom	Calotte chrome	
5	WI562061100	Dekorhülse Chrom	Tube décor chrome	
6	WI569069100000	Mischer-Rosette	Rosace mitigeur	56x56mm
7	WI9614454000001	Gewindestift	Vis sans tête	M4x8
8	WI569068100000	Auslauf-Rosette	Rosace goulot	56x56mm
9	WI800109873	O-Ring	O-Ring	Ø2.62x7.59
10	WI534135100000	Auslauf Komplett Chrom	Goulot assemblé chrome	185mm
11	WI559049000000	Set Slimair mit Schlüssel 1.5gpm	Set Slimair + clé 1.5gpm	M24x1
12	WI550051941	Schraube	Vis	M6x6

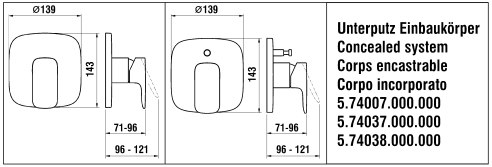

9.05378.100.000

9.05379.100.000
9.05389.100.000

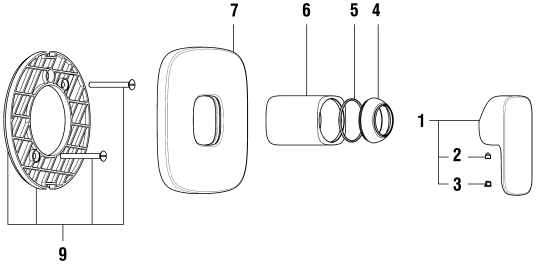

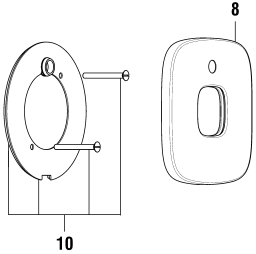

CITYPLUS

LAUFEN

Simibox UP-Dekor cityplus
Simibox décor cityplus

	N°	Ersatzteile	Pièces détachées	Dimension
1	WI570109100600	Hebel Chrom	Levier chrome	
2	WI9614506000001	Gewindestift	Vis sans tête	M5x6
3	WI563007945	Abdeckkappe Grau	Pastille gris	
4	WI560029100	Haube Chrom	Calotte chrome	
5	WI9610119000001	O-Ring	O-Ring	Ø1.78x37.82
6	WI577158100000	Dekorhülse Chrom	Tube décor chrome	Ø48
7	WI569041100000	Rosette komplett für Modell ohne Umsteller	Rosace assemblée pour modèle sans inverseur	
8	WI569040100000	Rosette komplett für Modell mit Umsteller	Rosace assemblée pour modèle avec inverseur	
9	WI569015945000	Abdichtungsplatte	Plaque étanchéité assemblée	
10	WI569032941000	Abdichtungsplatte komplett für Rohrunterbrecher	Plaque étanchéité assemblée pour anti-siphonage	

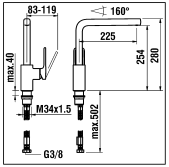

9.05330.100.000

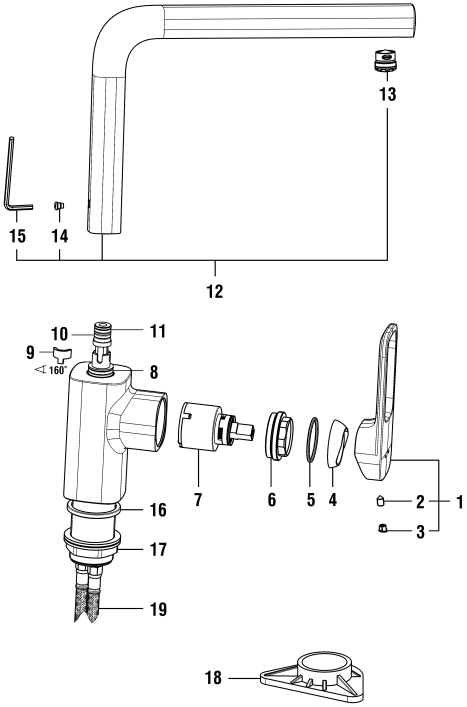

CITYPLUS

LAUFEN

Spültischmischer mit Schwenkauslauf
Mitigeur d'évier goulot orientable

	N°	Ersatzteile	Pièces détachées	Dimension
1	WI570138100660	Hebel Chrom	Levier chrome	
2	WI550039941	Gewindestift	Vis sans tête	M5x10
3	WI563007945	Abdeckkappe Grau	Pastille gris	
4	WI560025100	Kappe Chrom	Calotte chrome	
5	WI800025873	O-Ring	O-Ring	Ø1.78x29.87
6	WI557034913	Patronenmutter	Écrou de cartouche	M38x1.5
7	WI963527000002	Quattro Patrone	Cartouche Quattro	35 mm
8	WI553052945	Unterer Gleitring	Anneau de glissement inférieur	Ø14.6x19.2
9	WI455025941	Auslauf-Anschlag 160°	Butée de goulot 160°	
10	WI800109873	O-Ring	O-Ring	Ø2.62x7.59
11	WI553053945	Oberer Gleitring	Anneau de glissement supérieur	Ø8.1x2.3x2.8
12	WI534123100000	Schwenkauslauf	Coude assemblé	225 mm
13	WI559070000000	Luftmischdüse Caché 8.3 l/m	Aérateur Caché 8.3 l/m	M16.5x1-P CA
14	WI300009941	Schraube	Vis	M5
15	WI790203941	Inbusschlüssel	Clé inbus	3
16	WI800220873	O-Ring	O-Ring	Ø3.53x34.52
17	WI577002000000	Befestigungsset	Set de fixation	M34x1.5
18	WI891183945	Verstärkungsplatte	Renfort de fixation	
19	WI466038000	Panzerschlauch Set 2 Stk zu Armaturen ab 1.1.2016	Set 2 flexibles à visser pour batterie après 1.1.2016	L450 MM 3/8-M8

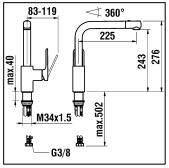

9.05335.100.000

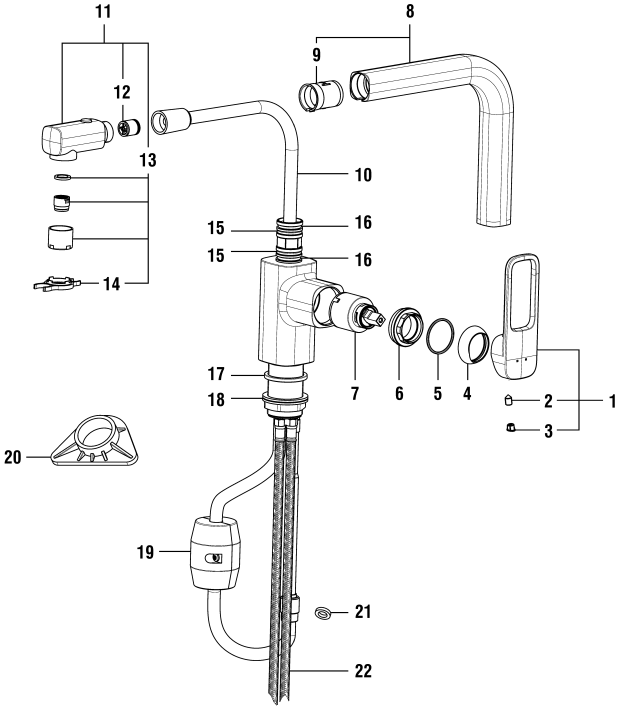

CITYPLUS

LAUFEN

Spültischmischer Schwenkauslauf, Auszugbrause
Mitigeur d'évier goulot orientable, douchette extractible

	N°	Ersatzteile	Pièces détachées	Dimension
1	WI570138100660	Hebel Chrom	Levier chrome	
2	WI550039941	Gewindestift	Vis sans tête	M5x10
3	WI563007945	Abdeckkappe Grau	Pastille gris	
4	WI560025100	Kappe Chrom	Calotte chrome	
5	WI800025873	O-Ring	O-Ring	Ø1.78x29.87
6	WI557034913	Patronenmutter	Écrou de cartouche	M38x1.5
7	WI963527000002	Quattro Patrone	Cartouche Quattro	35 mm
8	WI534134100000	Rohrbogen mit Führungshülse	Coude avec douille	Ø28 mm
9	WI650021945	Führungshülse	Douille de guidage	Ø28
10	WI105663100000	Metallschlauch	Flexible métallique	3/8-1/2 L130
11	WI539034100000	Zugauslauf Pull-Out	Tête de douchette Pull-Out	
12	WI853192945	Rückflussverhinderer	Clapet de retenue	Ø15
13	WI577045000000	Luftmischdüse Set	Set aérateur	
14	WI658003945	Schlüssel für Luftmischdüse	Clé pour aérateur	
15	WI800116873	O-Ring	O-Ring	Ø2.62x18.72
16	WI553024945	Gleitring	Bague de friction	Ø18x22.4x3
17	WI800220873	O-Ring	O-Ring	Ø3.53x34.52
18	WI577002000000	Befestigungsset	Set de fixation	M34x1.5
19	WI651015000	Gegengewicht	Contrepoids	400 gr
20	WI891183945	Verstärkungsplatte	Renfort de fixation	
21	WI342014878	Flachdichtung	Joint plat	Ø15x9x3
22	WI466038000	Panzerschlauch Set 2 Stk zu Armaturen ab 1.1.2016	Set 2 flexibles à visser pour batterie après 1.1.2016	L450 MM 3/8-M8

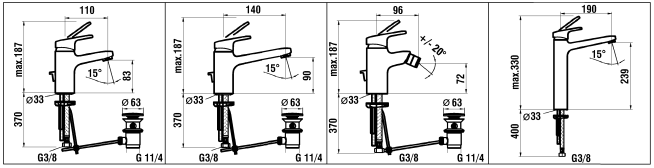

5.00901.100.000
5.00902.100.000

5.00903.100.000
5.00903.100.010
5.00904.100.000

5.00910.100.000

5.00914.100.000

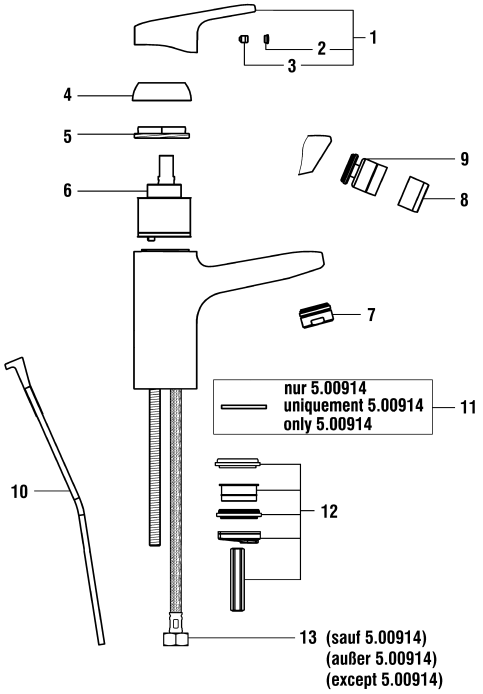

CITYPRO

LAUFEN

Bidet- und Waschtischmischer
Mitigeur de lavabo et de bidet

	N°	Ersatzteile	Pièces détachées	Dimension
1	WI570092100600	Hebel Chrom	Levier chrome	
2	WI563007945	Abdeckkappe Grau	Pastille gris	
3	WI551019941	Schraube	Vis	M5x7
4	WI560027100	Kappe Chrom	Calotte chrome	
5	WI557035901	Patronenmutter	Écrou de cartouche	M42x1
6	WI188008000000	ECOTOTAL Patrone	Cartouche ECOTOTAL	40 mm
7	WI559037100000	Luftmischdüse 8.3 l/m	Aérateur 8.3 l/m	M24x1-X
8	WI107437100000	Mischdüse	Aérateur	M22x1-A
9	WI643005945	Gelenkmischduse	Rotule	M24x1
10	WI529033100000	Hebel zu Ablaufventil Chrom	Tige de vidage chrome	
11	WI544012878	Dichtung	Joint plat	Ø2.5x32x40
12	WI577063000000	Befestigungsset	Set de fixation	
13	WI466035000	Panzerschlauch Set 2 Stk zu Armaturen ab 1.1.2016	Set 2 flexibles à visser pour batterie après 1.1.2016	L480 MM 3/8-M10
	HF104470100000	Ablaufventil mit lange Stange	Vidage de lavabo à tige longue	

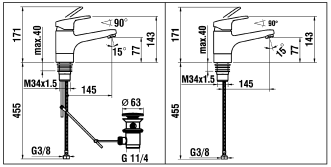

5.00907.100.000 **5.00908.100.000**

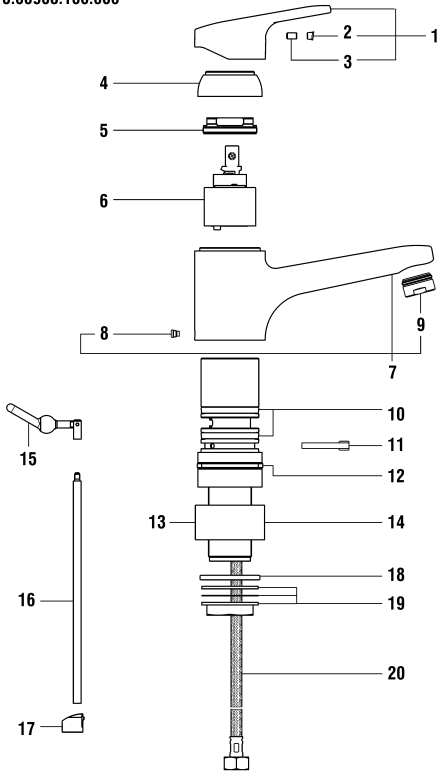

CITYPRO

LAUFEN

Waschtischmischer
Mitigeur de lavabo

	N°	Ersatzteile	Pièces détachées	Dimension
1	WI570136100600	Hebel Chrom	Levier chrome	
2	WI563007945	Abdeckkappe Grau	Pastille gris	
3	WI9614483000001	Gewindestift	Vis sans tête	M5x8
4	WI560031100	Haube Chrom	Calotte chrome	
5	WI825020901	Patronenmutter	Écrou de cartouche	M42X1
6	WI188008000000	ECOTOTAL Patrone	Cartouche ECOTOTAL	40 mm
7	WI534121100000	Auslauf	Goulot	145 mm
8	WI300009941	Schraube	Vis	M5
9	WI559037100000	Luftmischdüse 8.3 l/m	Aérateur 8.3 l/m	M24x1-X
10	WI342654878	Lippendichtung	Joint à lèvres	Ø5.0x36.5
11	WI555000945	Auslauf-Anschlag 90°	Butée de goulot 90°	
12	WI800224873	O-Ring für Modell ohne Ablaufventil	O-Ring pour modèle s/s vidage	Ø3.53x44.04
13	WI452082100	Ring für modell mit Ablaufventil	Bague de base avec vidage	
14	WI452083100	Ring für modell ohne Ablaufventil	Bague de base sans vidage	
15	WI107383100000	Ablaufventilhebel	Levier de vidage	
16	WI849077903	Zugstange	Tringle	
17	WI650009945	Führungsnippel	Guide-verrou	
18	WI342958871	O-Ring weiss	O-Ring blanc	Ø3.53x39.69
19	WI577002000000	Befestigungsset	Set de fixation	M34x1.5
20	WI466035000	Panzerschlauch Set 2 Stk zu Armaturen ab 1.1.2016	Set 2 flexibles à visser pour batterie après 1.1.2016	L480 MM 3/8-M10

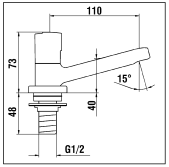

5.00915.100.000

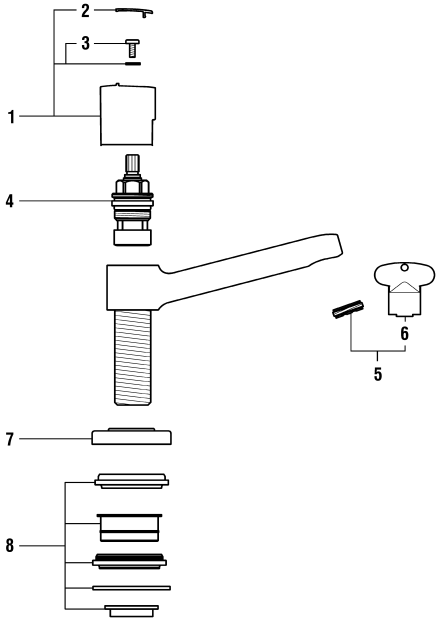

CITYPRO

LAUFEN

Waschtisch Stand-Ventil
Robinet monotrou

	N°	Ersatzteile	Pièces détachées	Dimension
1	WI571019100600	Griff	Poignée	
2	WI641030945	Plastikschutz	Cache plastique	
3	WI529036000000	Befestigung set griff	Set de fixation	M4
4	WI575001000000	Keramikoberteil - 1/4 Dreh. Rechts	Chapeau céramique - ferm. 1/4 de tour à droite	G1/2 10.4l/mn
5	WI577068000000	Set Luftmischdüse + Schlüssel	Set aérateur avec clé	M18x1
6	WI658010945	Schlüssel	Clé	M18
7	WI561042100	Rosette	Rosace	
8	WI529035000000	Befestigung set	Set de fixation	

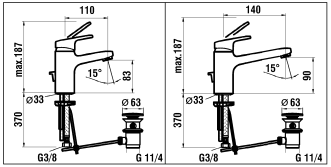

5.00941.100.000
5.00942.100.000
Eco+

5.00943.100.000
5.00944.100.000
Eco+

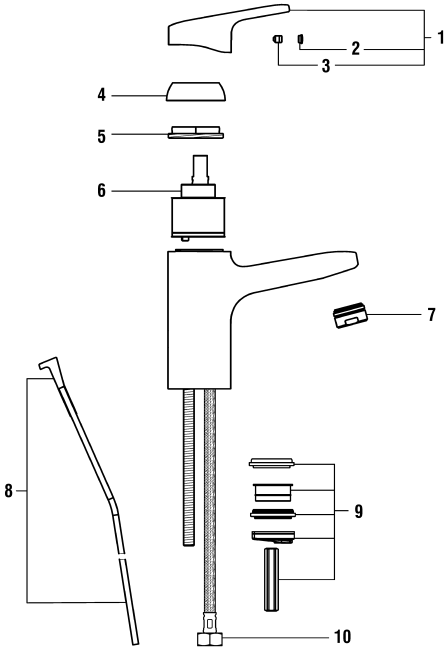

CITYPRO

LAUFEN

Bidet- und Waschtischmischer Eco+
Mitigeur Eco+ de lavabo et de bidet

	N°	Ersatzteile	Pièces détachées	Dimension
1	WI570092100660	Hebel Ecol+	Levier Eco+	
2	WI563007945	Abdeckkappe Grau	Pastille gris	
3	WI551019941	Schraube	Vis	M5x7
4	WI560027100	Kappe Chrom	Calotte chrome	
5	WI557035901	Patronenmutter	Écrou de cartouche	M42x1
6	WI188008000000	ECOTOTAL Patrone	Cartouche ECOTOTAL	40 mm
7	WI559037100000	Luftmischdüse 8.3 l/m	Aérateur 8.3 l/m	M24x1-X
8	WI529033100000	Hebel zu Ablaufventil Chrom	Tige de vidage chrome	
9	WI577063000000	Befestigungsset	Set de fixation	
10	WI466035000	Panzerschlauch Set 2 Stk zu Armaturen ab 1.1.2016	Set 2 flexibles à visser pour batterie après 1.1.2016	L480 MM 3/8-M10
	HF104470100000	Ablaufventil mit lange Stange	Vidage de lavabo à tige longue	

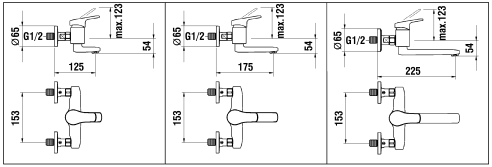

5.00921.100.000
153 mm

5.00922.100.000
153 mm

5.00923.100.000
153 mm

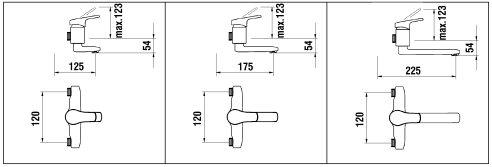

5.00925.100.010
120 mm

5.00926.100.010
120 mm

5.00927.100.010
120 mm

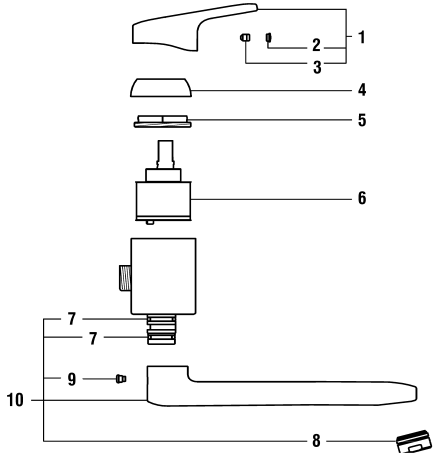

CITYPRO

LAUFEN

Wandmischer
Mitigeur mural

	N°	Ersatzteile	Pièces détachées	Dimension
1	WI570092100600	Hebel Chrom	Levier chrome	
2	WI563007945	Abdeckkappe Grau	Pastille gris	
3	WI551019941	Schraube	Vis	M5x7
4	WI560027100	Kappe Chrom	Calotte chrome	
5	WI557035901	Patronenmutter	Écrou de cartouche	M42x1
6	WI188008000000	ECOTOTAL Patrone	Cartouche ECOTOTAL	40 mm
7	WI800114873	O-Ring	O-Ring	Ø2.62x15.54
8	WI559037100000	Luftmischdüse 8.3 l/m	Aérateur 8.3 l/m	M24x1-X
9	WI300009941	Schraube	Vis	M5
10	WI534065100000	Auslauf	Goulot	125 mm
10	WI534085100000	Auslauf	Goulot	175 mm
10	WI534086100000	Auslauf	Goulot	225 mm

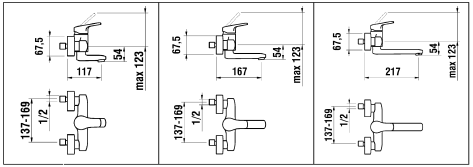

5.00921.100.600
150 mm

5.00922.100.600
150 mm

5.00923.100.600
150 mm

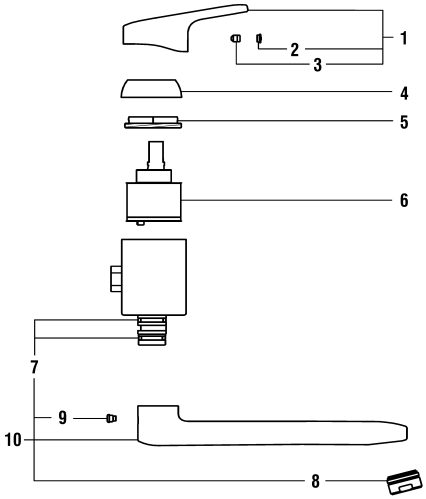

CITYPRO

LAUFEN

Wandmischer (150mm)
Mitigeur mural (150mm)

	N°	Ersatzteile	Pièces détachées	Dimension
1	WI570092100600	Hebel Chrom	Levier chrome	
2	WI563007945	Abdeckkappe Grau	Pastille gris	
3	WI551019941	Schraube	Vis	M5x7
4	WI560027100	Kappe Chrom	Calotte chrome	
5	WI557035901	Patronenmutter	Écrou de cartouche	M42x1
6	WI188008000000	ECOTOTAL Patrone	Cartouche ECOTOTAL	40 mm
7	WI800114873	O-Ring	O-Ring	Ø2.62x15.54
8	WI559037100000	Luftmischdüse 8.3 l/m	Aérateur 8.3 l/m	M24x1-X
9	WI300009941	Schraube	Vis	M5
10	WI534065100000	Auslauf	Goulot	125 mm
10	WI534085100000	Auslauf	Goulot	175 mm
10	WI534086100000	Auslauf	Goulot	225 mm
	HF523032100602	Set exzentr. Anschlüsse (2x) Chrom	Set raccords excent. (2x) chrome	1/2 x 3/4

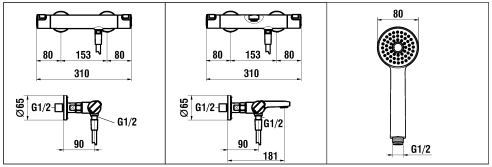

5.00950.100.000
153 mm

5.00960.100.000
153 mm

3.6198.5.004.131.1

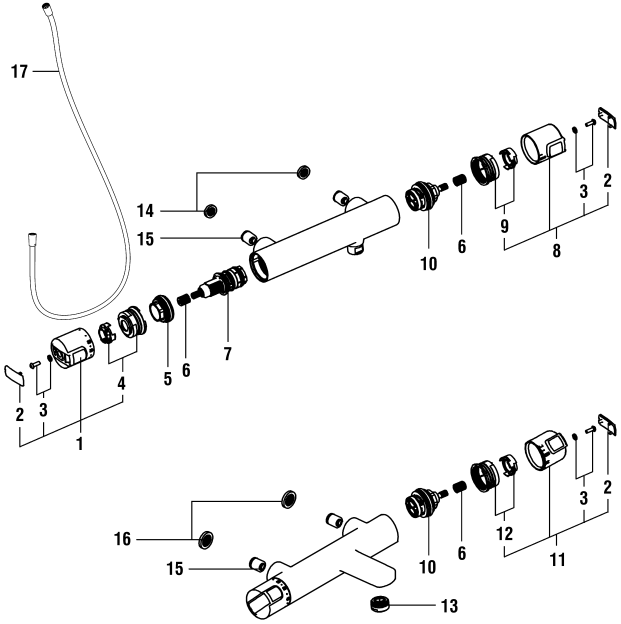

CITYPRO

LAUFEN

Thermostatischer Bade- & Duschenmischer (153mm)
Mitigeur de bain et de douche thermostatique (153mm)

	N°	Ersatzteile	Pièces détachées	Dimension
1	WI577088100000	Temperatur-Griff komplett	Poignée de température complète	
2	WI563015100	Abdeckkappe	Pastille	
3	WI577090000000	Set Schraube + Scheibe	Set vis + rondelle	
4	WI563016100	Anschlag Temperaturanzeige	Affichage de la température	
5	WI641044901	Patronenmutter	Écrou de cartouche	
6	WI464008945	Genutete einsatz	Insert cranté	
7	WI576008000000	Thermostat Patrone	Cartouche thermostatique	
8	WI577091100000	Mengen-Griff komplett Dusche	Poignée de débit complète Douche	
9	WI563017100	Anschlag Durchflussregler	Régulateur de flux d'arrêt	
10	WI576513000000	Umsteller	Inverseur	
11	WI577095100000	Mengen-Griff komplett Bad	Poignée de débit complète Bain	
12	WI563022100	Anschlag Durchflussregler Bad	Régulateur de flux d'arrêt Bain	
13	WI559054000000	Mischdüse freier ausgang	Aérateur sortie libre	M24x1
14	WI577145000000	Einlassfilter Set 2x	Set 2x filtres	G1/2
15	WI456405000000	Rückflussverhinderer	Clapet de retenue	Ø14
16	WI577144000000	Einlass Filter Set 2x	Jeu de filtres d'entrée 2x	Ø24x2
17	H3629800001311	Kunststoffschlauch Chrom	Flexible synthétique chrome	1/2-1/2 L160
	H3619850041311	Handbrause Stella 1F Chrom	Douchette Stella 1F chrome	Ø80

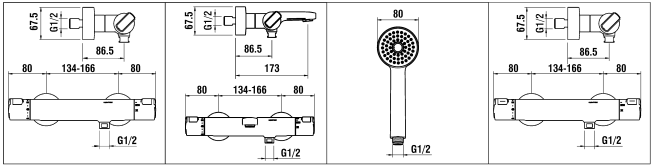

5.00950.100.600
150 mm

5.00960.100.600
150 mm

3.6198.5.004.131.1

3.3395.7.004.405.1

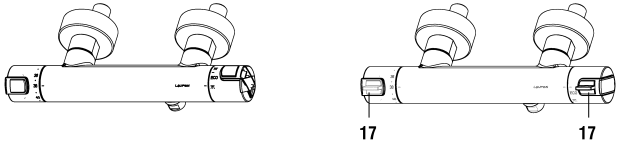

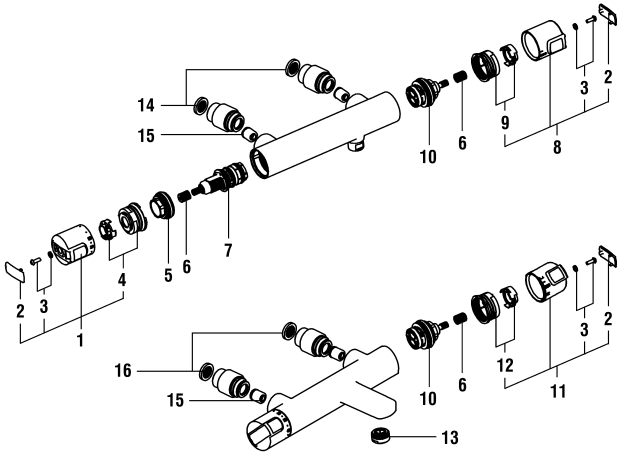

CITYPRO

LAUFEN

Thermostatischer Bade- & Duschenmischer (150mm)
Mitigeur de bain et de douche thermostatique (150mm)

	N°	Ersatzteile	Pièces détachées	Dimension
1	WI577088100000	Temperatur-Griff komplett	Poignée de température complète	
2	WI563015100	Abdeckkappe	Pastille	
3	WI577090000000	Set Schraube + Scheibe	Set vis + rondelle	
4	WI563016100	Anschlag Temperaturanzeige	Affichage de la température	
5	WI641044901	Patronenmutter	Écrou de cartouche	
6	WI464008945	Genutete einsatz	Insert cranté	
7	WI576008000000	Thermostat Patrone	Cartouche thermostatique	
8	WI577091100000	Mengen-Griff komplett Dusche	Poignée de débit complète Douche	
9	WI563017100	Anschlag Durchflussregler	Régulateur de flux d'arrêt	
10	WI576513000000	Umsteller	Inverseur	
11	WI577095100000	Mengen-Griff komplett Bad	Poignée de débit complète Bain	
12	WI563022100	Anschlag Durchflussregler Bad	Régulateur de flux d'arrêt Bain	
13	WI559054000000	Mischdüse freier ausgang	Aérateur sortie libre	M24x1
14	WI577145000000	Einlassfilter Set 2x	Set 2x filtres	G1/2
15	WI456405000000	Rückflussverhinderer	Clapet de retenue	Ø14
16	WI577144000000	Einlass Filter Set 2x	Jeu de filtres d'entrée 2x	Ø24x2
17	WI563021100	Abdeckkappe	Pastille	
18	H3619850041311	Handbrause Stella 1F Chrom	Douchette Stella 1F chrome	Ø80
	H3629800001311	Kunststoffschlauch Chrom	Flexible synthétique chrome	1/2-1/2 L160
	HF523032100602	Set exzentr. Anschlüsse (2x) Chrom	Set raccords excent. (2x) chrome	1/2 x 3/4

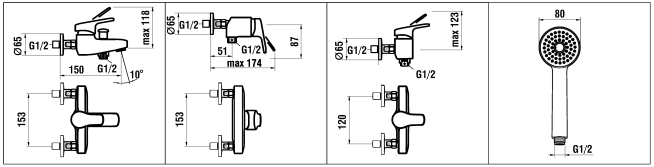

5.00962.100.000
153 mm

5.00952.100.000
153 mm

5.00955.100.010
120 mm

3.6198.5.004.131.1

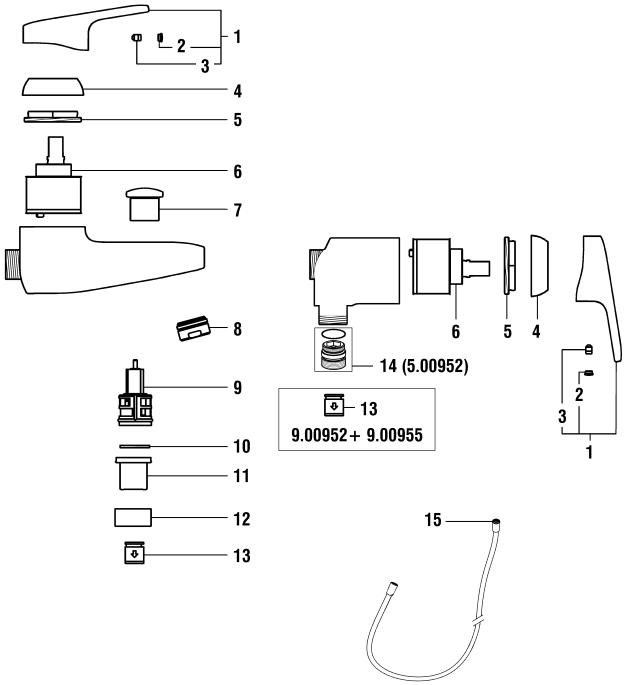

CITYPRO

LAUFEN

Bade- & Duschenmischer (153mm)
Mitigeur de bain et de douche (153mm)

	N°	Ersatzteile	Pièces détachées	Dimension
1	WI570092100600	Hebel Chrom	Levier chrome	
2	WI563007945	Abdeckkappe Grau	Pastille gris	
3	WI551019941	Schraube	Vis	M5x7
4	WI560027100	Kappe Chrom	Calotte chrome	
5	WI557035901	Patronenmutter	Écrou de cartouche	M42x1
6	WI188008000000	ECOTOTAL Patrone	Cartouche ECOTOTAL	40 mm
7	WI569014100	Umsteller-Zugknopf	Bouton d'inverseur	
8	WI404287100000	Mischdüse Chrom 30 l/m	Aérateur chrome 30 l/m	M24x1-C
9	WI495010000000	Automatischer Umsteller Chrom	Inverseur automatique chrome	
10	WI800019873	O-Ring	O-Ring	Ø1.78x20.35
11	WI454000901	Umsteller-Sitz	Siège d'inverseur	
12	WI562033100	Dekorhülse Chrom	Bague décor chrome	
13	WI456405000000	Rückflussverhinderer	Clapet de retenue	Ø14
14	WI523041100000	Anschlussnippel + O-ring	Douille + O-ring	G1/2-M19
15	H3629800001311	Kunststoffschlauch Chrom	Flexible synthétique chrome	1/2-1/2 L160
	H3619850041311	Handbrause Stella 1F Chrom	Douchette Stella 1F chrome	Ø80

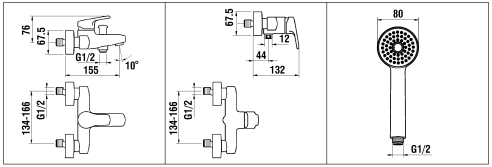

5.00962.100.600
150 mm

5.00952.100.600
150 mm

3.6198.5.004.131.1

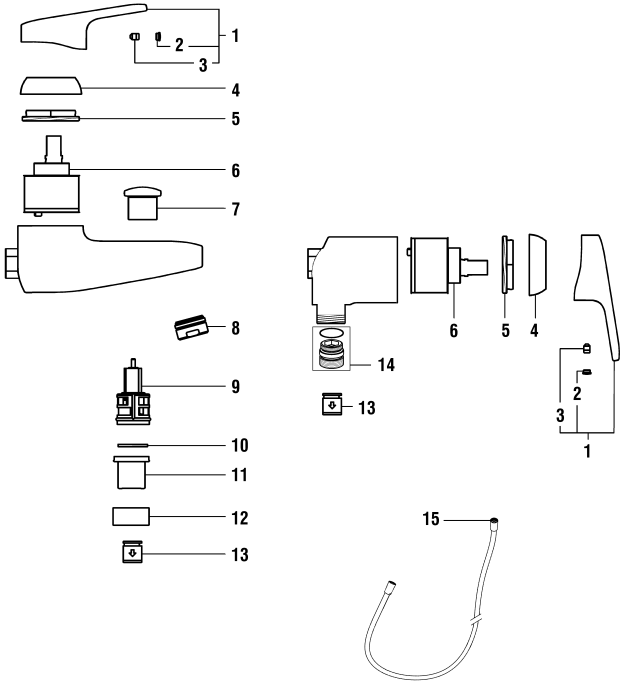

CITYPRO

LAUFEN

Bade- & Duschenmischer (150mm)
Mitigeur de bain et de douche (150mm)

	N°	Ersatzteile	Pièces détachées	Dimension
1	WI570092100600	Hebel Chrom	Levier chrome	
2	WI563007945	Abdeckkappe Grau	Pastille gris	
3	WI551019941	Schraube	Vis	M5x7
4	WI560027100	Kappe Chrom	Calotte chrome	
5	WI557035901	Patronenmutter	Écrou de cartouche	M42x1
6	WI188008000000	ECOTOTAL Patrone	Cartouche ECOTOTAL	40 mm
7	WI569014100	Umsteller-Zugknopf	Bouton d'inverseur	
8	WI404287100000	Mischdüse Chrom 30 l/m	Aérateur chrome 30 l/m	M24x1-C
9	WI495010000000	Automatischer Umsteller Chrom	Inverseur automatique chrome	
10	WI800019873	O-Ring	O-Ring	Ø1.78x20.35
11	WI454000901	Umsteller-Sitz	Siège d'inverseur	
12	WI562033100	Dekorhülse Chrom	Bague décor chrome	
13	WI456405000000	Rückflussverhinderer	Clapet de retenue	Ø14
14	WI523041100000	Anschlussnippel + O-ring	Douille + O-ring	G1/2-M19
15	H3629800001311	Kunststoffschlauch Chrom	Flexible synthétique chrome	1/2-1/2 L160
	H3619850041311	Handbrause Stella 1F Chrom	Douchette Stella 1F chrome	Ø80
	HF523032100602	Set exzentr. Anschlüsse (2x) Chrom	Set raccords excent. (2x) chrome	1/2 x 3/4

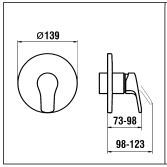

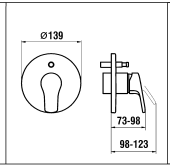

Unterputz Einbaukörper
Concealed system
Corps encastrable
Corpo incorporato
5.74007.000.000
5.74037.000.000
5.74038.000.000

5.00978.100.000

5.00979.100.000
5.00989.100.000

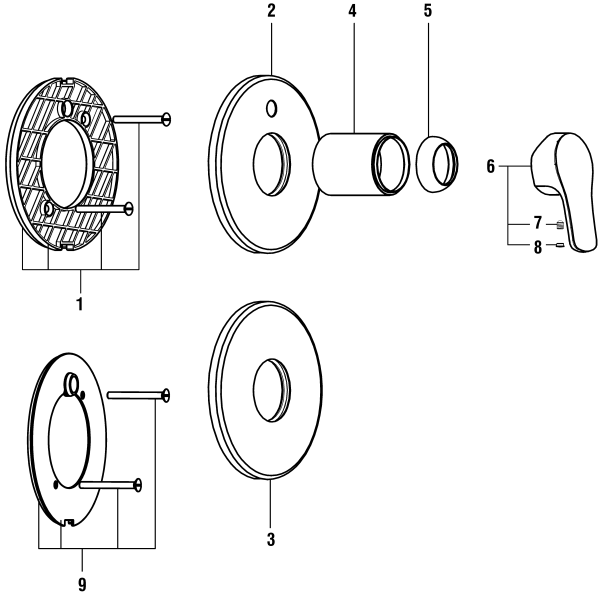

CITYPRO

LAUFEN

Simibox UP-Dekor Citypro
Simibox décor Citypro

	N°	Ersatzteile	Pièces détachées	Dimension
1	WI569015945000	Abdichtungsplatte	Plaque étanchéité assemblée	
2	WI569020100000	Rosette komplett für Modell mit Umsteller Chrom	Rosace assemblée pour modèle à inverseur chrome	Ø139-Ø48
3	WI569021100000	Rosette komplett für Modell ohne Umsteller Chrom	Rosace assemblée pour modèle sans inverseur chrome	Ø139-Ø48
4	WI577056100000	Dekorring	Tube décor	Ø48
5	WI9157682100001	Haube	Calotte	
6	WI570092100600	Hebel Chrom	Levier chrome	
7	WI551019941	Schraube	Vis	M5x7
8	WI563007945	Abdeckkappe Grau	Pastille gris	
9	WI569032941000	Abdichtungsplatte komplett für Rohrunterbrecher	Plaque étanchéité assemblée pour anti-siphonage	

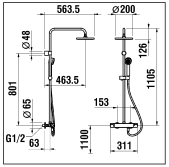

5.00957.100.000
5.00957.100.011
153 mm

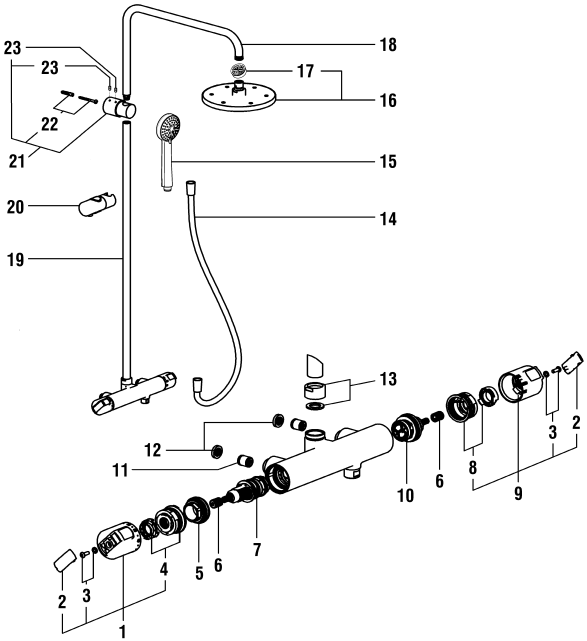

CITYPRO

LAUFEN

Showerstation citypro (153mm)
Showerstation citypro (153mm)

	N°	Ersatzteile	Pièces détachées	Dimension
1	WI577088100000	Temperatur-Griff komplett	Poignée de température complète	
2	WI563015100	Abdeckkappe	Pastille	
3	WI577090000000	Set Schraube + Scheibe	Set vis + rondelle	
4	WI563016100	Anschlag Temperaturanzeige	Affichage de la température	
5	WI641044901	Patronenmutter	Écrou de cartouche	
6	WI464008945	Genutete einsatz	Insert cranté	
7	WI576008000000	Thermostat Patrone	Cartouche thermostatique	
8	WI563017100	Anschlag Durchflussregler	Régulateur de flux d'arrêt	
9	WI577124100000	Mengen-Griff komplett	Poignée de débit complète	
10	WI576513000000	Umsteller	Inverseur	
11	WI456405000000	Rückflussverhinderer	Clapet de retenue	Ø14
12	WI577145000000	Einlassfilter Set 2x	Set 2x filtres	G1/2
13	WI577121100000	klemm-mutter	Raccord	
14	H3629800001311	Kunststoffschlauch Chrom	Flexible synthétique chrome	1/2-1/2 L160
15	H3619850043311	Handbrause 3-Strahl Chrom	Douchette 3 jets chrome	Ø80
16	HF546018100000	Regenbrause	Pomme de douche pluie	Ø200 mm
17	WI646023945	Durchflussregler	Régulateur de débit	12 L/m Ø14
18	WI546017100000	Rohrbogen Kpl.	Tube coudé assemblé	400 mm
19	WI546019100000	Rohr Komplet	Tube droit assemblé	Ø20.6-780 mm
20	WI573516100000	Gleiter Chrom	Curseur chrome	
21	WI577123100000	Wandhalter Chrom	Support mural chrome	
22	WI577122000000	Set Schrauben + Dübel	Set vis + chevilles	M4-30mm
23	WI550008941	Gewindestift	Vis sans tête	M5x4

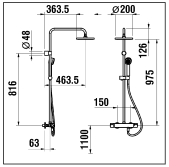

5.00957.100.600
150 mm

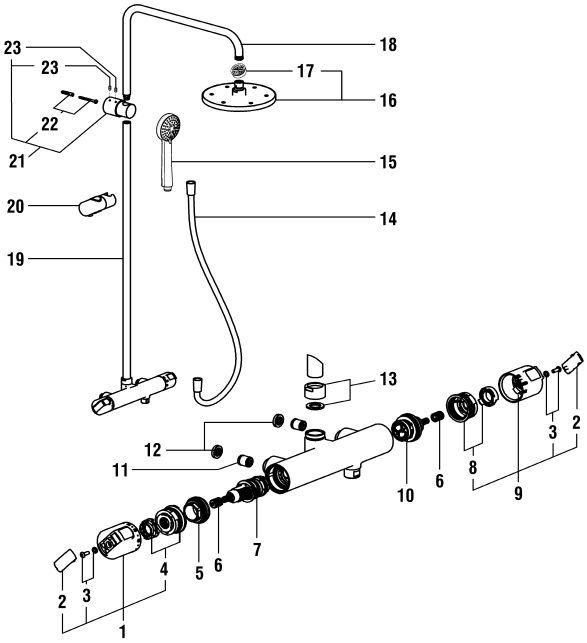

CITYPRO

LAUFEN

Showerstation citypro (150mm)
Showerstation citypro (150mm)

	N°	Ersatzteile	Pièces détachées	Dimension
1	WI577088100000	Temperatur-Griff komplett	Poignée de température complète	
2	WI563015100	Abdeckkappe	Pastille	
3	WI577090000000	Set Schraube + Scheibe	Set vis + rondelle	
4	WI563016100	Anschlag Temperaturanzeige	Affichage de la température	
5	WI641044901	Patronenmutter	Écrou de cartouche	
6	WI464008945	Genutete einsatz	Insert cranté	
7	WI576008000000	Thermostat Patrone	Cartouche thermostatique	
8	WI563017100	Anschlag Durchflussregler	Régulateur de flux d'arrêt	
9	WI577124100000	Mengen-Griff komplett	Poignée de débit complète	
10	WI576513000000	Umsteller	Inverseur	
11	WI456405000000	Rückflussverhinderer	Clapet de retenue	Ø14
12	WI577145000000	Einlassfilter Set 2x	Set 2x filtres	G1/2
13	WI577121100000	klemm-mutter	Raccord	
14	H3629800001311	Kunststoffschlauch Chrom	Flexible synthétique chrome	1/2-1/2 L160
15	H3619850043311	Handbrause 3-Strahl Chrom	Douchette 3 jets chrome	Ø80
16	HF546018100000	Regenbrause	Pomme de douche pluie	Ø200 mm
17	WI646023945	Durchflussregler	Régulateur de débit	12 L/m Ø14
18	WI546017100000	Rohrbogen Kpl.	Tube coudé assemblé	400 mm
19	WI546019100000	Rohr Komplet	Tube droit assemblé	Ø20.6-780 mm
20	WI573516100000	Gleiter Chrom	Curseur chrome	
21	WI577123100000	Wandhalter Chrom	Support mural chrome	
22	WI577122000000	Set Schrauben + Dübel	Set vis + chevilles	M4-30mm
23	WI550008941	Gewindestift	Vis sans tête	M5x4
	HF523032100602	Set exzentr. Anschlüsse (2x) Chrom	Set raccords excent. (2x) chrome	1/2 x 3/4

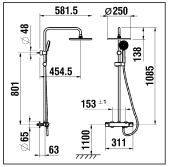

5.01957.100.000
153 mm

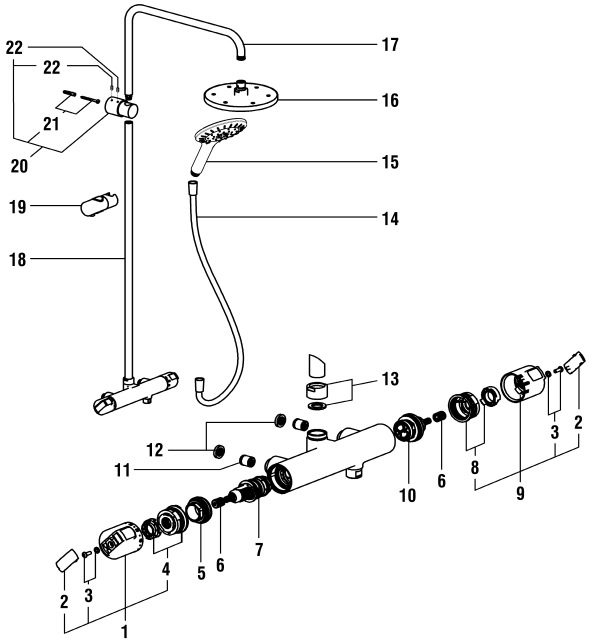

CITYPRO

LAUFEN

Showerstation citypro S (153mm)
Showerstation citypro S (153mm)

	N°	Ersatzteile	Pièces détachées	Dimension
1	WI577088100000	Temperatur-Griff komplett	Poignée de température complète	
2	WI563015100	Abdeckkappe	Pastille	
3	WI577090000000	Set Schraube + Scheibe	Set vis + rondelle	
4	WI563016100	Anschlag Temperaturanzeige	Affichage de la température	
5	WI641044901	Patronenmutter	Écrou de cartouche	
6	WI464008945	Genutete einsatz	Insert cranté	
7	WI576008000000	Thermostat Patrone	Cartouche thermostatique	
8	WI563017100	Anschlag Durchflussregler	Régulateur de flux d'arrêt	
9	WI577124100000	Mengen-Griff komplett	Poignée de débit complète	
10	WI576513000000	Umsteller	Inverseur	
11	WI456405000000	Rückflussverhinderer	Clapet de retenue	Ø14
12	WI577145000000	Einlassfilter Set 2x	Set 2x filtres	G1/2
13	WI577121100000	klemm-mutter	Raccord	
14	H3629800001311	Kunststoffschlauch Chrom	Flexible synthétique chrome	1/2-1/2 L160
15	H3619850043511	Handbrause 3F Chrom	Douchette Stella 3F chrome	Ø100
16	HF546025100000	Regenbrause ABS Chrom	Douche pluie ABS chrome	Ø250
17	WI546017100000	Rohrbogen Kpl.	Tube coudé assemblé	400 mm
18	WI546019100000	Rohr Komplet	Tube droit assemblé	Ø20.6-780 mm
19	WI573516100000	Gleiter Chrom	Curseur chrome	
20	WI577123100000	Wandhalter Chrom	Support mural chrome	
21	WI577122000000	Set Schrauben + Dübel	Set vis + chevilles	M4-30mm
22	WI550008941	Gewindestift	Vis sans tête	M5x4
	WI960452100001	Absperranschluss Chrom	Raccords d'arrêt PVD chrome	1/2 x1/2

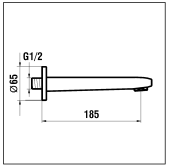

5.00971.100.000

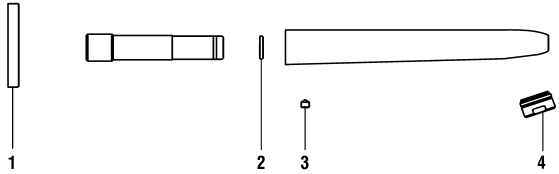

CITYPRO

LAUFEN

Wanneneinlauf
Goulot mural de bain

	N°	Ersatzteile	Pièces détachées	Dimension
1	WI561037100	Rosette	Rosace	
2	WI800112873	O-Ring	O-Ring	Ø2.62x12.37
3	WI550005941	Innensechskantschraube	Vis sans tête 6-pans creuse	M6x6
4	WI107438100000	Mischdüse 15 l/m Chrom	Aérateur 15 l/m chrome	M24x1-A

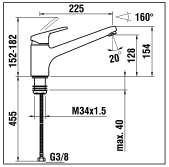

5.00930.100.000
5.00930.423.000

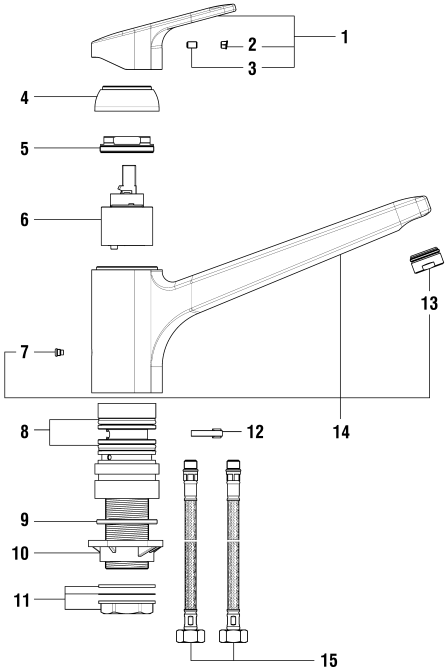

CITYPRO

LAUFEN

Spültischmischer mit Schwenkauslauf
Mitigeur d'évier goulot orientable

	N°	Ersatzteile	Pièces détachées	Dimension
1	WI570118100600	Hebel Chrom	Levier chrome	
1	WI570118423600	Hebel Inox	Levier inox	
2	WI563007945	Abdeckkappe Grau	Pastille gris	
3	WI9614483000001	Gewindestift	Vis sans tête	M5x8
4	WI560031100	Haube Chrom	Calotte chrome	
4	WI560031423	Haube Inox	Calotte inox	
5	WI825020901	Patronenmutter	Écrou de cartouche	M42x1
6	WI188008000000	ECOTOTAL Patrone	Cartouche ECOTOTAL	40 mm
7	WI300009941	Schraube	Vis	M5
8	WI342654878	Lippendichtung	Joint à lèvres	Ø5.0x36.5
9	WI342958871	O-Ring weiss	O-Ring blanc	Ø3.53x39.69
10	WI891183945	Verstärkungsplatte	Renfort de fixation	
11	WI577002000000	Befestigungsset	Set de fixation	M34x1.5
12	WI332045945	Auslauf-Anschlag 160°	Butée de goulot 160°	
13	WI107438100000	Mischdüse 15 l/m Chrom	Aérateur 15 l/m chrome	M24x1-A
13	WI107438423000	Mischdüse 15 l/m PVD Inox	Aérateur 15 l/m PVD inox	M24x1-A
14	WI534111100000	Auslauf komplet Chrom	Goulot complet chrome	225 mm
14	WI534111423000	Auslauf komplet Inox	Goulot complet inox	225 mm
15	WI466035000	Panzerschlauch Set 2 Stk zu Armaturen ab 1.1.2016	Set 2 flexibles à visser pour batterie après 1.1.2016	L480 MM 3/8-M10

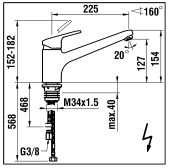

5.00931.100.000

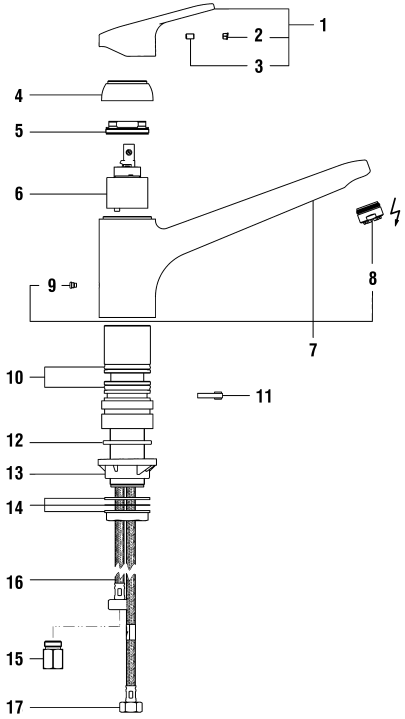

CITYPRO

LAUFEN

Spültischmischer mit Schwenkauslauf Niederdruck
Mitigeur d'évier basse pression goulot orientable

	N°	Ersatzteile	Pièces détachées	Dimension
1	WI570118100600	Hebel Chrom	Levier chrome	
2	WI563007945	Abdeckkappe Grau	Pastille gris	
3	WI9614483000001	Gewindestift	Vis sans tête	M5x8
4	WI560031100	Haube Chrom	Calotte chrome	
5	WI825020901	Patronenmutter	Écrou de cartouche	M42x1
6	WI188008000000	ECOTOTAL Patrone	Cartouche ECOTOTAL	40 mm
7	WI534111100850	Auslauf komplet	Goulot complet	225 mm
8	WI107435100000	Mischdüse	Aérateur	M24X1
9	WI300009941	Schraube	Vis	M5
10	WI342654878	Lippendichtung	Joint à lèvres	Ø5.0x36.5
11	WI332045945	Auslauf-Anschlag 160°	Butée de goulot 160°	
12	WI342958871	O-Ring weiss	O-Ring blanc	Ø3.53x39.69
13	WI891183945	Verstärkungsplatte	Renfort de fixation	
14	WI577002000000	Befestigungsset	Set de fixation	M34x1.5
15	WI526025100000	Nippel G3/8-G3/8 - 5 L/min.	Raccord G3/8-G3/8 - 5 L/min.	G3/8 - G3/8
16	WI466037000	Panzerschlauch Set 2 Stk zu Armaturen ab 1.1.2016	Set 2 flexibles à visser pour batterie après 1.1.2016	L410 MM 3/8-M8
17	WI466039000	Panzerschlauch Set 2 Stk	Set 2 flexibles à visser	L600 MM 3/8-M8

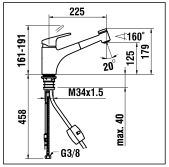

5.00935.100.000
5.00935.423.000

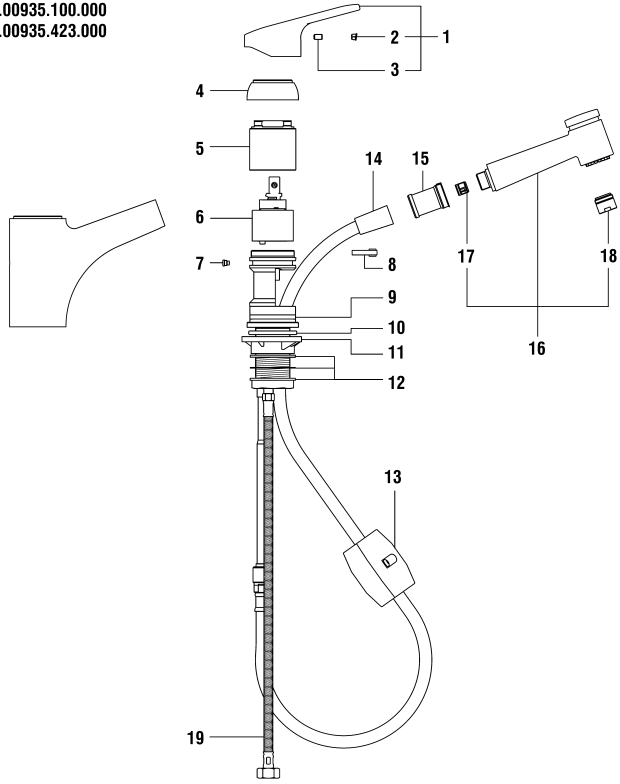

CITYPRO

LAUFEN

Spültischmischer Schwenkauslauf, Auszugbrause
Mitigeur d'évier goulot orientable, douchette extractible

	N°	Ersatzteile	Pièces détachées	Dimension
1	WI570118100600	Hebel Chrom	Levier chrome	
1	WI570118423600	Hebel Inox	Levier inox	
2	WI563007945	Abdeckkappe Grau	Pastille gris	
3	WI9614483000001	Gewindestift	Vis sans tête	M5x8
4	WI560031100	Haube Chrom	Calotte chrome	
4	WI560031423	Haube Inox	Calotte inox	
5	WI557006901	Patronenmutter	Écrou de cartouche	M42x1
6	WI188008000000	ECOTOTAL Patrone	Cartouche ECOTOTAL	40 mm
7	WI300009941	Schraube	Vis	M5
8	WI332045945	Auslauf-Anschlag 160°	Butée de goulot 160°	
9	WI800220873	O-Ring	O-Ring	Ø3.53x34.52
10	WI342958871	O-Ring weiss	O-Ring blanc	Ø3.53x39.69
11	WI891183945	Verstärkungsplatte	Renfort de fixation	
12	WI577002000000	Befestigungsset	Set de fixation	M34x1.5
13	WI651015000	Gegengewicht	Contrepoids	400 gr
14	WI960203951000	Gewebeschlauch	Flexible synthétique	3/8-3/8 L150
15	WI9155977000001	Führungshülse	Douille de guidage	Ø26
16	WI539036100000	Handbrause Chrom	Douchette chrome	G3/8
16	WI539036423000	Handbrause Inox	Douchette inox	G3/8
17	WI853528945	Rückflussverhinderer	Clapet de retenue	Ø11
18	WI559072000000	Mischdüse Chrom	Aérateur chrome	M18x1
18	WI559072423000	Mischdüse Inox	Aérateur inox	M18x1
19	WI466037000	Panzerschlauch Set 2 Stk zu Armaturen ab 1.1.2016	Set 2 flexibles à visser pour batterie après 1.1.2016	L410 MM 3/8-M8

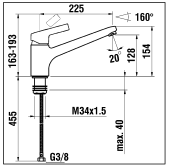

5.01930.100.000

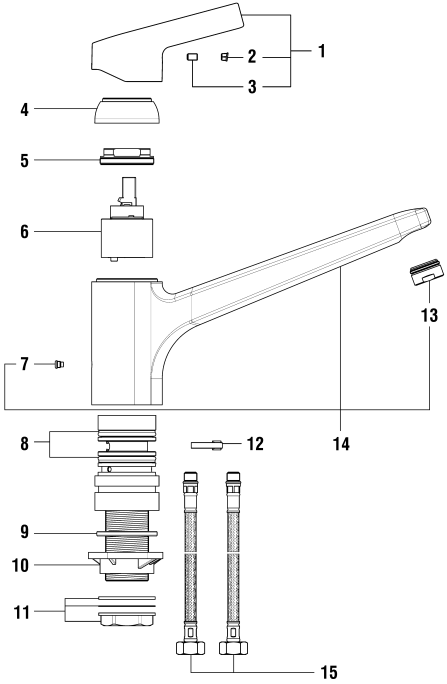

CITYPRO

LAUFEN

Spültischmischer mit Schwenkauslauf
Mitigeur d'évier goulot orientable

	N°	Ersatzteile	Pièces détachées	Dimension
1	WI570139100600	Hebel Chrom	Levier chrome	
2	WI563007945	Abdeckkappe Grau	Pastille gris	
3	WI9614483000001	Gewindestift	Vis sans tête	M5x8
4	WI560031100	Haube Chrom	Calotte chrome	
5	WI825020901	Patronenmutter	Écrou de cartouche	M42x1
6	WI188008000000	ECOTOTAL Patrone	Cartouche ECOTOTAL	40 mm
7	WI300009941	Schraube	Vis	M5
8	WI342654878	Lippendichtung	Joint à lèvres	Ø5.0x36.5
9	WI342958871	O-Ring weiss	O-Ring blanc	Ø3.53x39.69
10	WI891183945	Verstärkungsplatte	Renfort de fixation	
11	WI577002000000	Befestigungsset	Set de fixation	M34x1.5
12	WI332045945	Auslauf-Anschlag 160°	Butée de goulot 160°	
13	WI107438100000	Mischdüse 15 l/m Chrom	Aérateur 15 l/m chrome	M24x1-A
14	WI534111100000	Auslauf komplet Chrom	Goulot complet chrome	225 mm
15	WI466035000	Panzerschlauch Set 2 Stk zu Armaturen ab 1.1.2016	Set 2 flexibles à visser pour batterie après 1.1.2016	L480 MM 3/8-M10

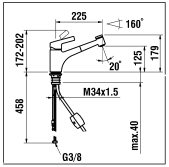

5.01935.100.000

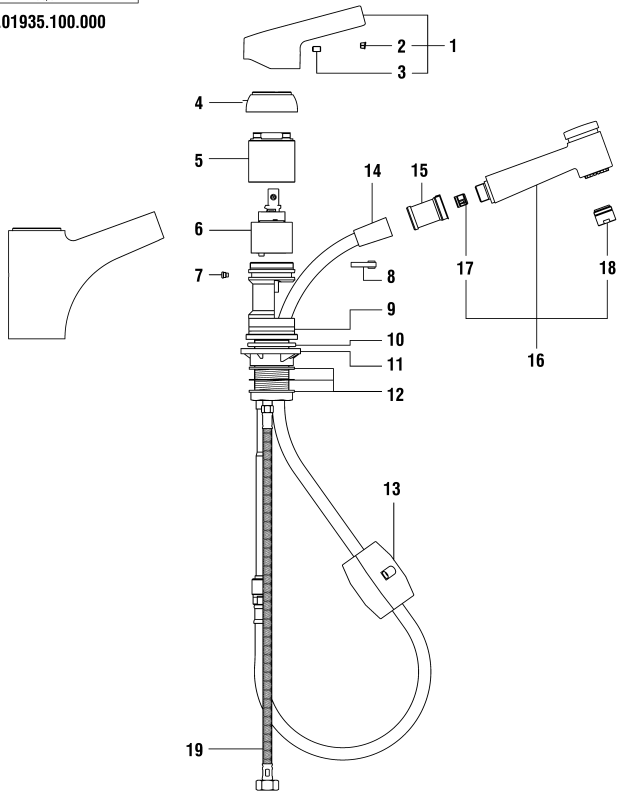

CITYPRO

LAUFEN

Spültischmischer Schwenkauslauf, Auszugbrause
Mitigeur d'évier goulot orientable, douchette extractible

	N°	Ersatzteile	Pièces détachées	Dimension
1	WI570139100600	Hebel Chrom	Levier chrome	
2	WI563007945	Abdeckkappe Grau	Pastille gris	
3	WI9614483000001	Gewindestift	Vis sans tête	M5x8
4	WI560031100	Haube Chrom	Calotte chrome	
5	WI557006901	Patronenmutter	Écrou de cartouche	M42x1
6	WI188008000000	ECOTOTAL Patrone	Cartouche ECOTOTAL	40 mm
7	WI300009941	Schraube	Vis	M5
8	WI332045945	Auslauf-Anschlag 160°	Butée de goulot 160°	
9	WI800220873	O-Ring	O-Ring	Ø3.53x34.52
10	WI342958871	O-Ring weiss	O-Ring blanc	Ø3.53x39.69
11	WI891183945	Verstärkungsplatte	Renfort de fixation	
12	WI577002000000	Befestigungsset	Set de fixation	M34x1.5
13	WI651015000	Gegengewicht	Contrepoids	400 gr
14	WI960203951000	Gewebeschlauch	Flexible synthétique	3/8-3/8 L150
15	WI9155977000001	Führungshülse	Douille de guidage	Ø26
16	WI539036100000	Handbrause Chrom	Douchette chrome	G3/8
17	WI853528945	Rückflussverhinderer	Clapet de retenue	Ø11
18	WI559072000000	Mischdüse Chrom	Aérateur chrome	M18x1
19	WI466037000	Panzerschlauch Set 2 Stk zu Armaturen ab 1.1.2016	Set 2 flexibles à visser pour batterie après 1.1.2016	L410 MM 3/8-M8

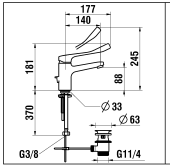

5.00903.100.094

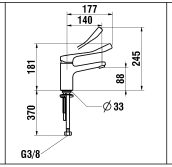

5.00904.100.094

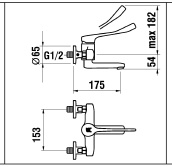

5.00922.100.094
153 mm

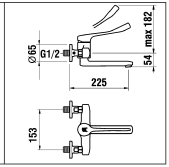

5.00923.100.094
153 mm

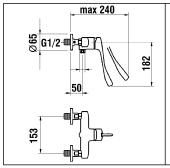

5.00952.100.094
153 mm

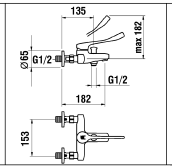

5.00962.100.094
153 mm

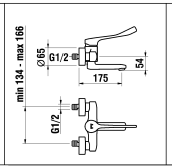

5.00922.100.694
150 mm

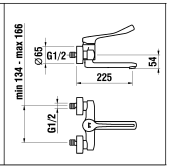

5.00923.100.694
150 mm

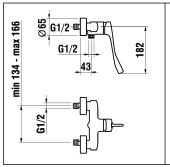

5.00952.100.694
150 mm

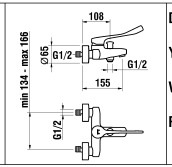

5.00962.100.694
150 mm

Die restlichen Ersatzteile finden Sie unter Citypro

You can find other spare parts under Citypro

Vous trouverez les autres pièces détachées sous Citypro

Potete trovare altri pezzi di ricambio sotto Citypro

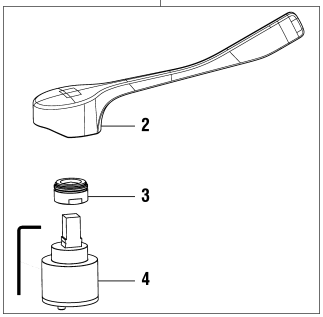

CITYPRO LIBERTY

LAUFEN

Citypro liberty Set
Citypro liberty set

	N°	Ersatzteile	Pièces détachées	Dimension
1	WI577097000600	Citypro liberty Set	Citypro liberty set	
2	WI570121100600	Hebel Chrom	Levier chrome	
3	WI559040100000	Laminarstrahldüse 6l/m	Régulateur à jet laminaire 6l/m	M24x1-PCA
4	WI576001000000	Patrone mit fixen Limitierungen	Cartouche butée fixe	40 mm

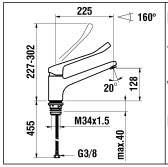

Die restlichen Ersatzteile finden Sie unter Citypro

You can find other spare parts under Citypro

Vous trouverez les autres pièces détachées sous Citypro

Potete trovare altri pezzi di ricambio sotto Citypro

5.00930.100.094

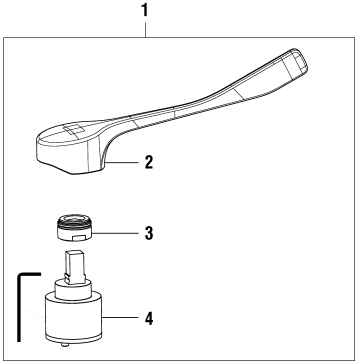

CITYPRO LIBERTY

LAUFEN

Citypro liberty Set zu Küchen
Citypro liberty set pour cuisine

	N°	Ersatzteile	Pièces détachées	Dimension
1	WI577146000600	Citypro liberty Set zu Küchen	Citypro liberty set pour cuisine	
2	WI570144100600	Hebel Chrom	Levier chrome	
3	WI559023100000	Laminarstrahldüse	Régulateur à jet laminaire	M24x1
4	WI576001000000	Patrone mit fixen Limitierungen	Cartouche butée fixe	40 mm

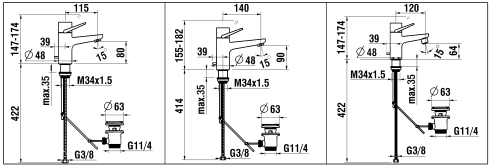

9.41001.100.000
9.41002.100.000

9.41003.100.000
9.41004.100.000

9.41010.100.000

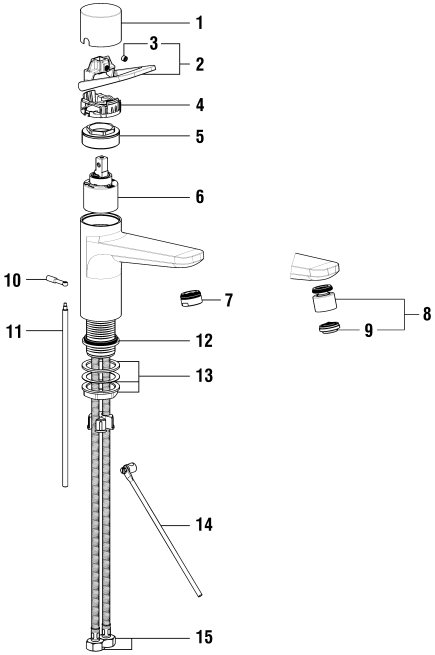

CLASS

LAUFEN

Waschtisch- und Bidetmischer
Mitigeur de lavabo et bidet

	N°	Ersatzteile	Pièces détachées	Dimension
1	WI567066100600	Kappe Chrom	Calotte chrome	Ø48
2	WI570174100000	Hebel Chrom	Levier chrome	
3	WI550005941	Innensechskantschraube	Vis sans tête 6-pans creuse	M6x6
4	WI650059945	Kappe Kunstoff Führung	Bague de guidage	
5	WI557066903	Patronenmutter	Écrou de cartouche	M44x1
6	WI188008000000	ECOTOTAL Patrone	Cartouche ECOTOTAL	40 mm
7	WI559037100000	Luftmischdüse 8.3 l/m	Aérateur 8.3 l/m	M24x1-X
8	WI559091100000	Kugelgelenk + Aerator + Schlüssel	Rotule + aérateur + clé	
9	WI559049000000	Set Slimair mit Schlüssel 1.5gpm	Set Slimair + clé 1.5gpm	M24x1
10	WI564054100	Ablaufventilhebel	Levier de vidage	
11	WI463003903	Zugstange	Tringle de vidage	220 mm
12	WI547015877	Formdichtung	Joint de forme	Ø42.8x33x8.5
13	WI577002000000	Befestigungsset	Set de fixation	M34x1.5
14	WI800943500	Verbindungsstab	Tige de raccordement	L = 175 mm
15	WI466035000	Panzerschlauch Set 2 Stk zu Armaturen ab 1.1.2016	Set 2 flexibles à visser pour batterie après 1.1.2016	L480 MM 3/8-M10

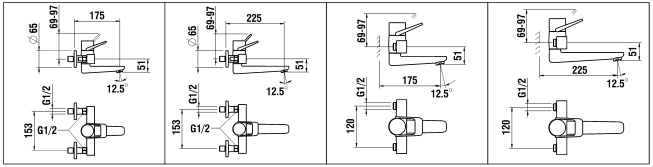

9.41022.100.000
9.41022.100.030
153 mm

9.41023.100.000
9.41023.100.030
153 mm

9.41026.100.010
120 mm

9.41027.100.010
120 mm

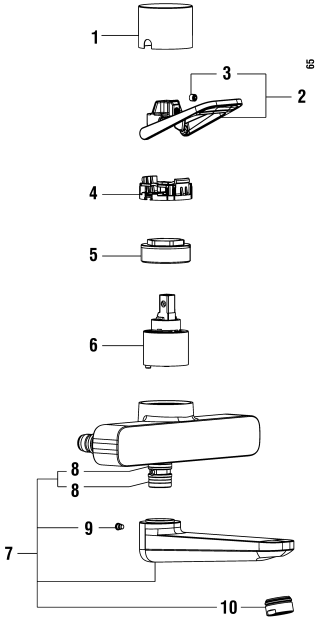

CLASS

LAUFEN

Wandmischer
Mitigeur mural

	N°	Ersatzteile	Pièces détachées	Dimension
1	WI567066100600	Kappe Chrom	Calotte chrome	Ø48
2	WI570174100000	Hebel Chrom	Levier chrome	
3	WI550005941	Innensechskantschraube	Vis sans tête 6-pans creuse	M6x6
4	WI650059945	Kappe Kunstoff Führung	Bague de guidage	
5	WI557066903	Patronenmutter	Écrou de cartouche	M44x1
6	WI188008000000	ECOTOTAL Patrone	Cartouche ECOTOTAL	40 mm
7	WI534138100000	Auslauf komplet	Goulot complet	175 mm
7	WI534139100000	Auslauf komplet	Goulot complet	225 mm
8	WI800114873	O-Ring	O-Ring	Ø2.62x15.54
9	WI300009941	Schraube	Vis	M5
10	WI559037100000	Luftmischdüse 8.3 l/m	Aérateur 8.3 l/m	M24x1-X

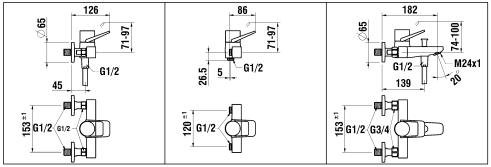

9.41050.100.000
9.41050.100.010
153 mm

9.41054.100.010
120 mm

9.41060.100.000
9.41060.100.010
153 mm

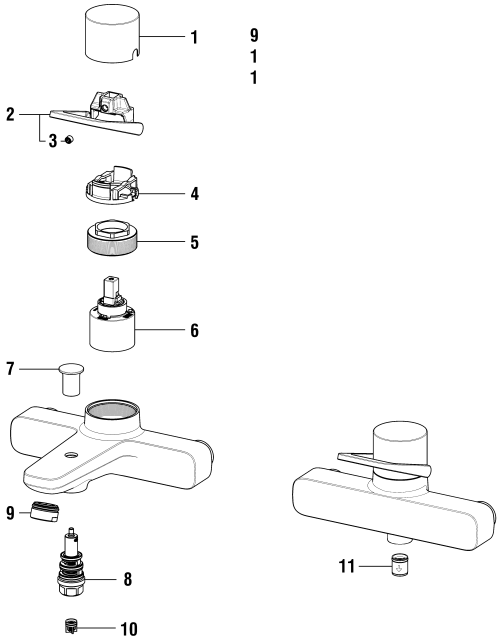

CLASS

LAUFEN

Bade- & Duschenmischer
Mitigeur de bain et de douche

	N°	Ersatzteile	Pièces détachées	Dimension
1	WI567066100600	Kappe Chrom	Calotte chrome	Ø48
2	WI570174100000	Hebel Chrom	Levier chrome	
3	WI550005941	Innensechskantschraube	Vis sans tête 6-pans creuse	M6x6
4	WI650059945	Kappe Kunstoff Führung	Bague de guidage	
5	WI557066903	Patronenmutter	Écrou de cartouche	M44x1
6	WI188008000000	ECOTOTAL Patrone	Cartouche ECOTOTAL	40 mm
7	WI569036100	Umsteller-Zugknopf	Bouton d'inverseur	
8	WI576540100000	Automatischer Umsteller Chrom	Inverseur automatique chrome	
9	WI404287100000	Mischdüse Chrom 30 l/m	Aérateur chrome 30 l/m	M24x1-C
10	WI646018945	Rückflussverhinderer	Clapet de retenue	DN8
11	WI456405000000	Rückflussverhinderer	Clapet de retenue	Ø14

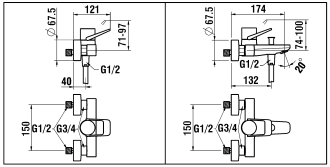

9.41050.100.600
150 mm

9.41060.100.600
150 mm

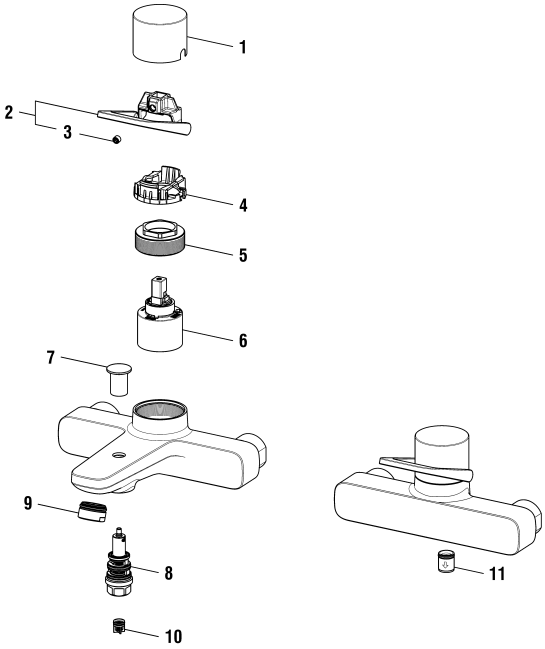

CLASS

LAUFEN

Bade- & Duschenmischer (150mm)
Mitigeur de bain et de douche (150mm)

	N°	Ersatzteile	Pièces détachées	Dimension
1	WI567066100600	Kappe Chrom	Calotte chrome	Ø48
2	WI570174100000	Hebel Chrom	Levier chrome	
3	WI550005941	Innensechskantschraube	Vis sans tête 6-pans creuse	M6x6
4	WI650059945	Kappe Kunstoff Führung	Bague de guidage	
5	WI557066903	Patronenmutter	Écrou de cartouche	M44x1
6	WI188008000000	ECOTOTAL Patrone	Cartouche ECOTOTAL	40 mm
7	WI569036100	Umsteller-Zugknopf	Bouton d'inverseur	
8	WI576540100000	Automatischer Umsteller Chrom	Inverseur automatique chrome	
9	WI404287100000	Mischdüse Chrom 30 l/m	Aérateur chrome 30 l/m	M24x1-C
10	WI646018945	Rückflussverhinderer	Clapet de retenue	DN8
11	WI456405000000	Rückflussverhinderer	Clapet de retenue	Ø14
	HF939028100000	Handbrause MyTwin 100 Chrom	Douchette MyTwin 100 chrome	Ø100
	H3629800001311	Kunststoffschlauch Chrom	Flexible synthétique chrome	1/2-1/2 L160
	HF523032100602	Set exzentr. Anschlüsse (2x) Chrom	Set raccords excent. (2x) chrome	1/2 x 3/4

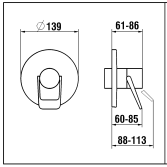

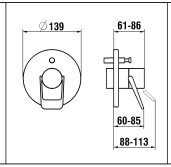

Unterputz Einbaukörper
Concealed system
Corps encastrable
Corpo incorporato
5.74007.000.000
5.74037.000.000
5.74038.000.000

9.41078.100.000 **9.41079.100.000**
9.41089.100.000

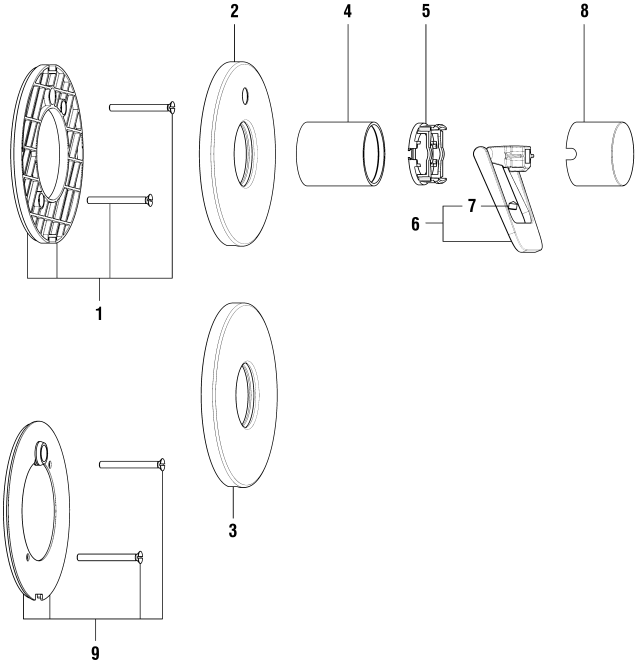

CLASS

LAUFEN

Simibox UP-Dekor Class
Simibox décor Class

	N°	Ersatzteile	Pièces détachées	Dimension
1	WI569015945000	Abdichtungsplatte	Plaque étanchéité assemblée	
2	WI569020100000	Rosette komplett für Modell mit Umsteller Chrom	Rosace assemblée pour modèle à inverseur chrome	Ø139-Ø48
3	WI569021100000	Rosette komplett für Modell ohne Umsteller Chrom	Rosace assemblée pour modèle sans inverseur chrome	Ø139-Ø48
4	WI562078100	Dekorring Chrom	Tube décor chrome	Ø48
5	WI650059945	Kappe Kunstoff Führung	Bague de guidage	
6	WI570174100000	Hebel Chrom	Levier chrome	
7	WI550005941	Innensechskantschraube	Vis sans tête 6-pans creuse	M6x6
8	WI567066100600	Kappe Chrom	Calotte chrome	Ø48
9	WI569032941000	Abdichtungsplatte komplett für Rohrunterbrecher	Plaque étanchéité assemblée pour anti-siphonage	

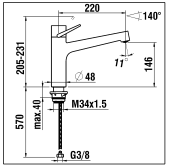

9.41030.100.000
9.41030.423.000
9.41030.428.000

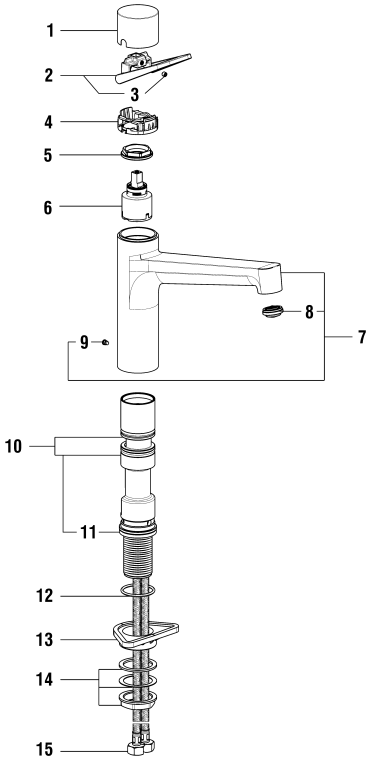

CLASS

LAUFEN

Spültischmischer mit Schwenkauslauf
Mitigeur d'évier goulot orientable

	N°	Ersatzteile	Pièces détachées	Dimension
1	WI567066100600	Kappe Chrom	Calotte chrome	Ø48
1	WI567066423600	Kappe PVD Inox	Calotte PVD inox	Ø48
1	WI567066428600	Kappe PVD Titanschwarz	Calotte PVD titane noir	Ø48
2	WI570178100000	Hebel Chrom	Levier chrome	
2	WI570178423000	Hebel PVD Inox	Levier PVD inox	
2	WI570178428000	Hebel PVD Titanschwarz	Levier PVD titane noir	
3	WI9614506000001	Gewindestift	Vis sans tête	M5x6
4	WI650059945	Kappe Kunstoff Führung	Bague de guidage	
5	WI557070901	Patronenmutter	Écrou de cartouche	M37x1
6	WI963527000002	Quattro Patrone	Cartouche Quattro	35 mm
7	WI534144100000	Auslauf Chrom	Goulot chrome	
7	WI534144423000	Auslauf PVD Inox	Goulot PVD inox	
7	WI534144428000	Auslauf PVD Titanschwarz	Goulot PVD titane noir	
8	WI559097000000	Luftmischdüse CoinSlot	Aérateur CoinSlot	M24x1
9	WI300009941	Schraube	Vis	M5
10	WI577151000000	Lippendichtungsset 2 Stk + Fett	Set 2 manchettes + graisse	
11	WI553046945	Unterlagsscheibe	Bague de glissement	Ø38.1x2.8
12	WI800126873	O-Ring	O-Ring	Ø2.62x29.82
13	WI891183945	Verstärkungsplatte	Renfort de fixation	
14	WI577002000000	Befestigungsset	Set de fixation	M34x1.5
15	WI466039000	Panzerschlauch Set 2 Stk	Set 2 flexibles à visser	L600 MM 3/8-M8

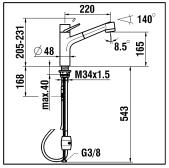

9.41035.100.000
9.41035.423.000
9.41035.428.000

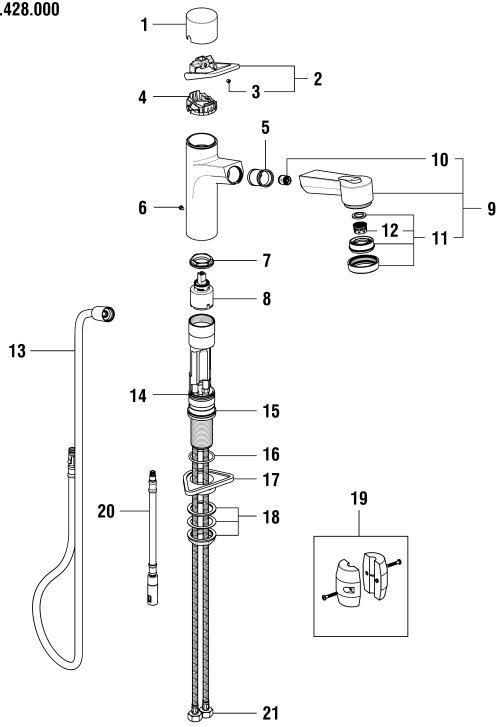

CLASS

LAUFEN

Spültischmischer Schwenkauslauf, Auszugbrause
Mitigeur d'évier goulot orientable, douchette extractible

	N°	Ersatzteile	Pièces détachées	Dimension
1	WI567066100600	Kappe Chrom	Calotte chrome	Ø48
1	WI567066423600	Kappe PVD Inox	Calotte PVD inox	Ø48
1	WI567066428600	Kappe PVD Titanschwarz	Calotte PVD titane noir	Ø48
2	WI570178100000	Hebel Chrom	Levier chrome	
2	WI570178423000	Hebel PVD Inox	Levier PVD inox	
2	WI570178428000	Hebel PVD Titanschwarz	Levier PVD titane noir	
3	WI9614506000001	Gewindestift	Vis sans tête	M5x6
4	WI650059945	Kappe Kunstoff Führung	Bague de guidage	
5	WI650000945	Führungshülse	Douille de guidage	Ø27
6	WI300009941	Schraube	Vis	M5
6	WI300009448	Schraube PVD Schwarz	Vis PVD noir	M5
7	WI557060901	Patronenmutter	Écrou de cartouche	M37x1
8	WI963527000002	Quattro Patrone	Cartouche Quattro	35 mm
9	WI539047100000	Handbrause Chrom	Douchette chrome	G1/2
9	WI539047423000	Handbrause PVD Inox	Douchette PVD inox	G1/2
9	WI539047428000	Handbrause PVD Titanschwarz	Douchette PVD titane noir	G1/2
10	WI456405000000	Rückflussverhinderer	Clapet de retenue	Ø14
11	WI960373100001	Siebring-Set Chrom	Set grille d'aérateur chrome	
11	WI960373423000	Siebring-Set PVD Inox	Set grille d'aérateur PVD inox	
11	WI960373428000	Siebring-Set PVD Titanschwarz	Set grille d'aérateur PVD titane noir	
12	WI643000945	Einsatz zu Luftmischdüse	Insert d'aérateur	A
13	WI513091000000	Gewebschlauch Schnellanschluss	Flexible synthétique Connexion rapide	L130 CM - 1/2
14	WI9610207000001	O-Ring	O-Ring	Ø2x36
15	WI553046945	Unterlagsscheibe	Bague de glissement	Ø38.1x2.8
16	WI800126873	O-Ring	O-Ring	Ø2.62x29.82
17	WI891183945	Verstärkungsplatte	Renfort de fixation	
18	WI577002000000	Befestigungsset	Set de fixation	M34x1.5
19	WI651015000	Gegengewicht	Contrepoids	400 gr
20	WI513092000000	Schlauch Schnellanschluss	Flexible connexion rapide	L185 MM - M8x1
21	WI466039000	Panzerschlauch Set 2 Stk	Set 2 flexibles à visser	L600 MM 3/8-M8

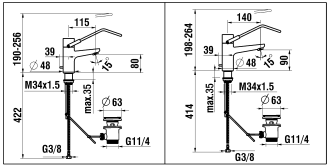

9.41001.100.094

9.41003.100.094
9.41004.100.094

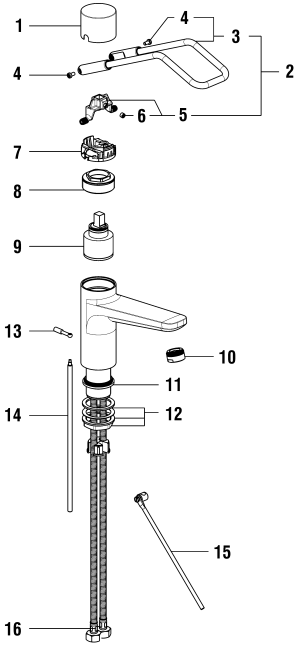

CLINIC

LAUFEN

Waschtischmischer
Mitigeur de lavabo

	N°	Ersatzteile	Pièces détachées	Dimension
1	WI567066100600	Kappe Chrom	Calotte chrome	Ø48
2	WI570193005000	Griff komplett Grau transluzent	Levier complet gris translucide	
3	WI570182005000	Bügelgriff Grau transluzent	Bras de levier gris translucide	
4	WI891159941	Schraube	Vis	M4x8
5	WI570183100000	Führung	Guide	
6	WI550005941	Innensechskantschraube	Vis sans tête 6-pans creuse	M6x6
7	WI650059945	Kappe Kunstoff Führung	Bague de guidage	
8	WI557066903	Patronenmutter	Écrou de cartouche	M44x1
9	WI576001000000	Patrone mit fixen Limitierungen	Cartouche butée fixe	40 mm
10	WI559040100000	Laminarstrahldüse 6l/m	Régulateur à jet laminaire 6l/m	M24x1-PCA
11	WI547015877	Formdichtung	Joint de forme	Ø42.8x33x8.5
12	WI577002000000	Befestigungsset	Set de fixation	M34x1.5
13	WI564054100	Ablaufventilhebel	Levier de vidage	
14	WI463003903	Zugstange	Tringle de vidage	220 mm
15	WI800943500	Verbindungsstab	Tige de raccordement	L = 175 mm
16	WI466035000	Panzerschlauch Set 2 Stk zu Armaturen ab 1.1.2016	Set 2 flexibles à visser pour batterie après 1.1.2016	L480 MM 3/8-M10

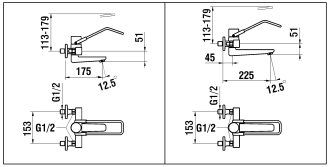

9.41022.100.094
9.41022.100.093
153 mm

9.41023.100.094
9.41023.100.093
153 mm

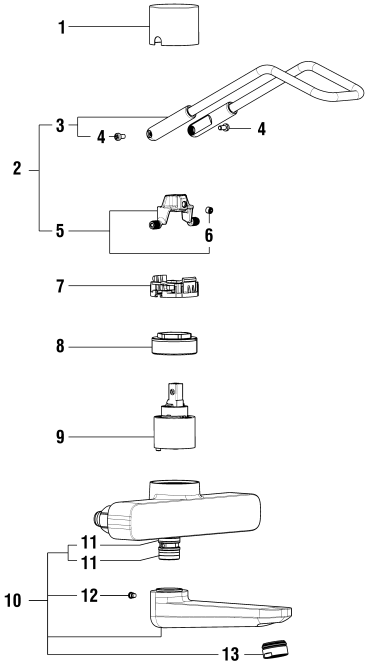

CLINIC

LAUFEN

Wandmischer (153mm)
Mitigeur mural (153mm)

	N°	Ersatzteile	Pièces détachées	Dimension
1	WI567066100600	Kappe Chrom	Calotte chrome	Ø48
2	WI570193005000	Griff komplett Grau transluzent	Levier complet gris translucide	
3	WI570182005000	Bügelgriff Grau transluzent	Bras de levier gris translucide	
4	WI891159941	Schraube	Vis	M4x8
5	WI570183100000	Führung	Guide	
6	WI550005941	Innensechskantschraube	Vis sans tête 6-pans creuse	M6x6
7	WI650059945	Kappe Kunstoff Führung	Bague de guidage	
8	WI557066903	Patronenmutter	Écrou de cartouche	M44x1
9	WI576001000000	Patrone mit fixen Limitierungen	Cartouche butée fixe	40 mm
10	WI534138100094	Auslauf komplet	Goulot complet	175 mm
10	WI534139100094	Auslauf komplet	Goulot complet	225 mm
11	WI800114873	O-Ring	O-Ring	Ø2.62x15.54
12	WI300009941	Schraube	Vis	M5
13	WI559040100000	Laminarstrahldüse 6l/m	Régulateur à jet laminaire 6l/m	M24x1-PCA

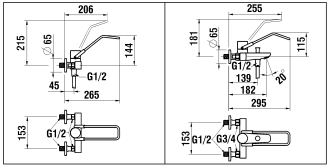

9.41050.100.094
153 mm

9.41060.100.094
153 mm

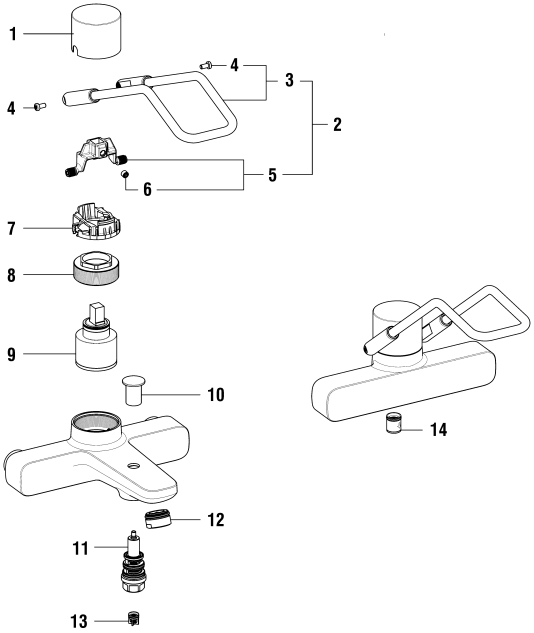

CLINIC

LAUFEN

Bade- & Duschenmischer (153mm)
Mitigeur de bain et de douche (153mm)

	N°	Ersatzteile	Pièces détachées	Dimension
1	WI567066100600	Kappe Chrom	Calotte chrome	Ø48
2	WI570193005000	Griff komplett Grau transluzent	Levier complet gris translucide	
3	WI570182005000	Bügelgriff Grau transluzent	Bras de levier gris translucide	
4	WI891159941	Schraube	Vis	M4x8
5	WI570183100000	Führung	Guide	
6	WI550005941	Innensechskantschraube	Vis sans tête 6-pans creuse	M6x6
7	WI650059945	Kappe Kunstoff Führung	Bague de guidage	
8	WI557066903	Patronenmutter	Écrou de cartouche	M44x1
9	WI576001000000	Patrone mit fixen Limitierungen	Cartouche butée fixe	40 mm
10	WI569036100	Umsteller-Zugknopf	Bouton d'inverseur	
11	WI576540100000	Automatischer Umsteller Chrom	Inverseur automatique chrome	
12	WI559065100000	Mischdüse	Aérateur	M24x1-C
13	WI646018945	Rückflussverhinderer	Clapet de retenue	DN8
14	WI456405000000	Rückflussverhinderer	Clapet de retenue	Ø14

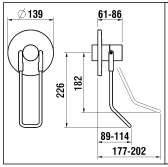

Unterputz Einbaukörper
Concealed system
Corps encastrable
Corpo incorporato
5.74007.000.000
5.74037.000.000
5.74038.000.000

9.41078.100.094

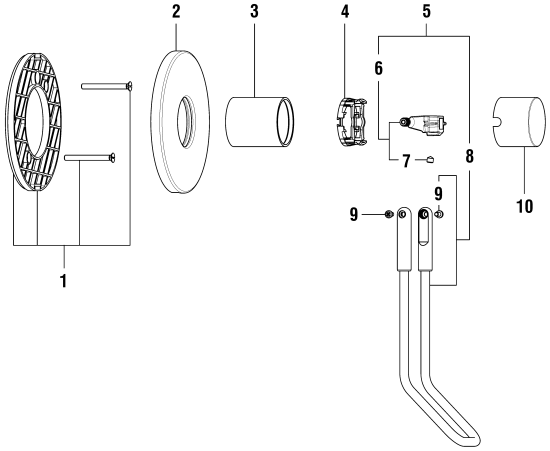

CLINIC

LAUFEN

Simibox UP-Dekor Clinic new
Simibox décor Clinic new

	N°	Ersatzteile	Pièces détachées	Dimension
1	WI569015945000	Abdichtungsplatte	Plaque étanchéité assemblée	
2	WI569021100000	Rosette komplett für Modell ohne Umsteller Chrom	Rosace assemblée pour modèle sans inverseur chrome	Ø139-Ø48
3	WI562078100	Dekorring Chrom	Tube décor chrome	Ø48
4	WI650059945	Kappe Kunstoff Führung	Bague de guidage	
5	WI570193005000	Griff komplett Grau transluzent	Levier complet gris translucide	
6	WI570183100000	Führung	Guide	
7	WI550005941	Innensechskantschraube	Vis sans tête 6-pans creuse	M6x6
8	WI570182005000	Bügelgriff Grau transluzent	Bras de levier gris translucide	
9	WI891159941	Schraube	Vis	M4x8
10	WI567066100600	Kappe Chrom	Calotte chrome	Ø48

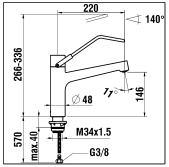

9.41030.100.094

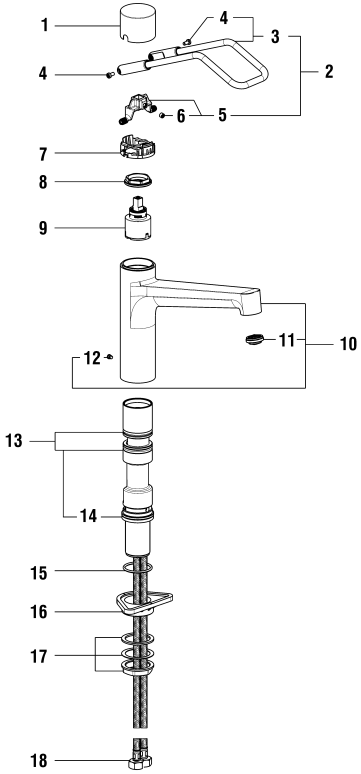

CLINIC

LAUFEN

Spültischmischer mit Schwenkauslauf
Mitigeur d'évier goulot orientable

	N°	Ersatzteile	Pièces détachées	Dimension
1	WI567066100600	Kappe Chrom	Calotte chrome	Ø48
2	WI570194005000	Griff komplett Grau transluzent	Levier complet gris translucide	
3	WI570182005000	Bügelgriff Grau transluzent	Bras de levier gris translucide	
4	WI891159941	Schraube	Vis	M4x8
5	WI570184100000	Führung	Guide	
6	WI9614506000001	Gewindestift	Vis sans tête	M5x6
7	WI650059945	Kappe Kunstoff Führung	Bague de guidage	
8	WI557070901	Patronenmutter	Écrou de cartouche	M37x1
9	WI963527000002	Quattro Patrone	Cartouche Quattro	35 mm
10	WI534144100094	Auslauf	Goulot	
11	WI559023100000	Laminarstrahldüse	Régulateur à jet laminaire	M24x1
12	WI300009941	Schraube	Vis	M5
13	WI577151000000	Lippendichtungsset 2 Stk + Fett	Set 2 manchettes + graisse	
14	WI553046945	Unterlagsscheibe	Bague de glissement	Ø38.1x2.8
15	WI800126873	O-Ring	O-Ring	Ø2.62x29.82
16	WI891183945	Verstärkungsplatte	Renfort de fixation	
17	WI577002000000	Befestigungsset	Set de fixation	M34x1.5
18	WI466039000	Panzerschlauch Set 2 Stk	Set 2 flexibles à visser	L600 MM 3/8-M8

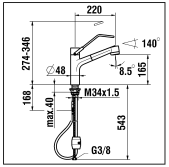

9.41035.100.094

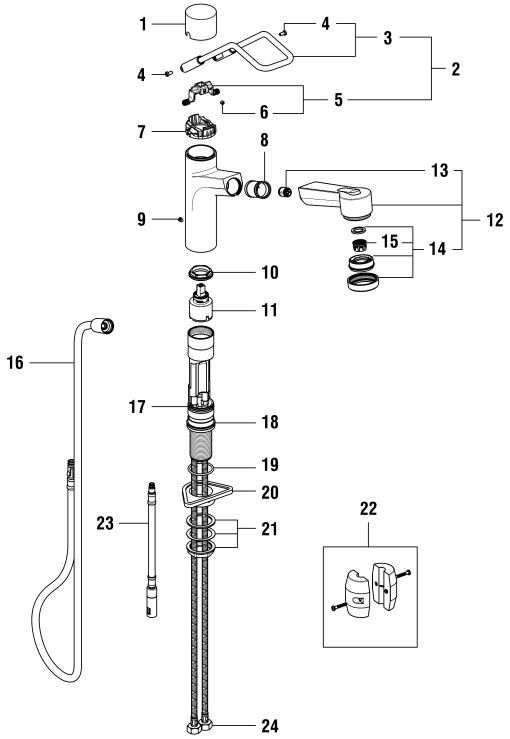

CLINIC

LAUFEN

Spültischmischer Schwenkauslauf, Auszugbrause
Mitigeur d'évier goulot orientable, douchette extractible

	N°	Ersatzteile	Pièces détachées	Dimension
1	WI567066100600	Kappe Chrom	Calotte chrome	Ø48
2	WI570194005000	Griff komplett Grau transluzent	Levier complet gris translucide	
3	WI570182005000	Bügelgriff Grau transluzent	Bras de levier gris translucide	
4	WI891159941	Schraube	Vis	M4x8
5	WI570184100000	Führung	Guide	
6	WI9614506000001	Gewindestift	Vis sans tête	M5x6
7	WI650059945	Kappe Kunstoff Führung	Bague de guidage	
8	WI650000945	Führungshülse	Douille de guidage	Ø27
9	WI300009941	Schraube	Vis	M5
10	WI557060901	Patronenmutter	Écrou de cartouche	M37x1
11	WI963527000002	Quattro Patrone	Cartouche Quattro	35 mm
12	WI539047100000	Handbrause Chrom	Douchette chrome	G1/2
13	WI456405000000	Rückflussverhinderer	Clapet de retenue	Ø14
14	WI960373100001	Siebring-Set Chrom	Set grille d'aérateur chrome	
15	WI643000945	Einsatz zu Luftmischdüse	Insert d'aérateur	A
16	WI513091000000	Gewebschlauch Schnellanschluss	Flexible synthétique Connexion rapide	L130 CM - 1/2
17	WI9610207000001	O-Ring	O-Ring	Ø2x36
18	WI553046945	Unterlagsscheibe	Bague de glissement	Ø38.1x2.8
19	WI800126873	O-Ring	O-Ring	Ø2.62x29.82
20	WI891183945	Verstärkungsplatte	Renfort de fixation	
21	WI577002000000	Befestigungsset	Set de fixation	M34x1.5
22	WI651015000	Gegengewicht	Contrepoids	400 gr
23	WI513092000000	Schlauch Schnellanschluss	Flexible connexion rapide	L185 MM - M8x1
24	WI466039000	Panzerschlauch Set 2 Stk	Set 2 flexibles à visser	L600 MM 3/8-M8

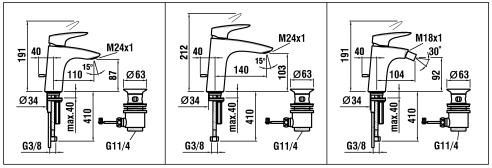

9.05201.100.000
9.05202.100.000

9.05203.100.000
9.05204.100.000

9.05210.100.000

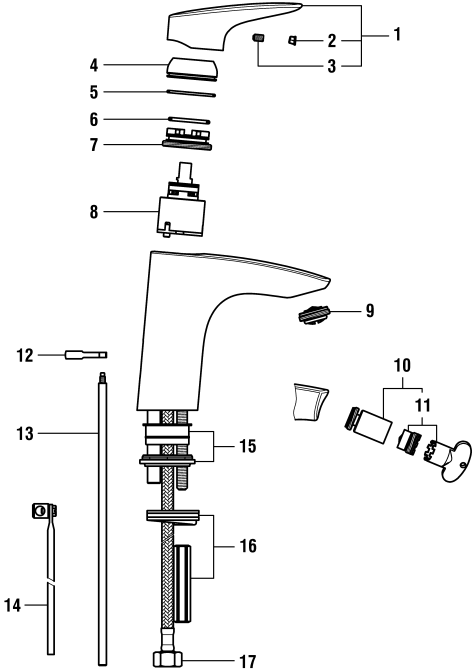

CURVEPLUS

LAUFEN

Waschtisch- und Bidetmischer
Mitigeur de lavabo et bidet

	N°	Ersatzteile	Pièces détachées	Dimension
1	WI570103100600	Hebel Chrom	Levier chrome	
2	WI563007945	Abdeckkappe Grau	Pastille gris	
3	WI9614483000001	Gewindestift	Vis sans tête	M5x8
4	WI560028100	Kappe	Calotte	
5	WI800028873	O-Ring	O-Ring	Ø1.78x34.65
6	WI9610168000001	O-Ring	O-Ring	Ø2.4x27.6
7	WI557038901	Patronenmutter	Écrou de cartouche	M38x1
8	WI963527000002	Quattro Patrone	Cartouche Quattro	35 mm
9	WI559033000000	Luftmischdüse CoinSlot 5.7 l/m	Aérateur CoinSlot 5.7 l/m	M24x1-PCA
10	WI559029100060	Gelenkmischdüse Chrom für Bidet mit Schlüssel-Set 5.7 L/m	Set Rotule+aérateur chrome +clé pour bidet 5.7 l/m	M18x1-M16.5x1
11	WI559035000060	Perlator Caché + Schlüssel 5.7 l/m	Set aérateur Caché avec clé 5.7 l/m	M16.5x1-PCA
12	WI564054100	Ablaufventilhebel	Levier de vidage	
13	WI463003903	Zugstange	Tringle de vidage	220 mm
14	WI800943500	Verbindungsstab	Tige de raccordement	L = 175 mm
15	WI577084000001	Zentrierung-Set	Set de centrage	
16	WI577001000000	Befestigungsbügel-Set	Set de fixation étrier	M8
17	WI466035000	Panzerschlauch Set 2 Stk zu Armaturen ab 1.1.2016	Set 2 flexibles à visser pour batterie après 1.1.2016	L480 MM 3/8-M10

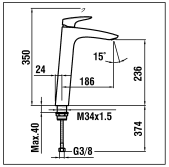

9.05214.100.000

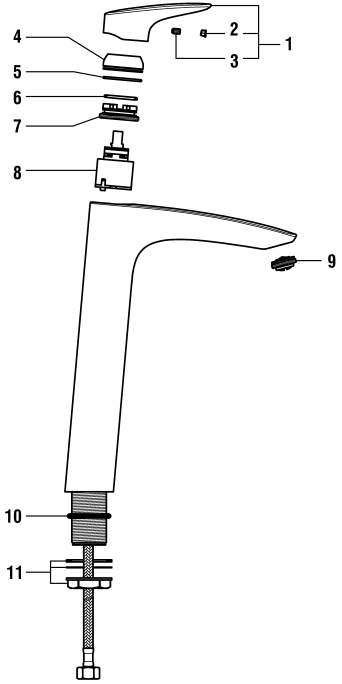

CURVEPLUS

LAUFEN

Standsäulenmischer
Mitigeur de lavabo réhaussé

	N°	Ersatzteile	Pièces détachées	Dimension
1	WI570103100600	Hebel Chrom	Levier chrome	
2	WI563007945	Abdeckkappe Grau	Pastille gris	
3	WI9614483000001	Gewindestift	Vis sans tête	M5x8
4	WI560028100	Kappe	Calotte	
5	WI800028873	O-Ring	O-Ring	Ø1.78x34.65
6	WI9610168000001	O-Ring	O-Ring	Ø2.4x27.6
7	WI557038901	Patronenmutter	Écrou de cartouche	M38x1
8	WI963527000002	Quattro Patrone	Cartouche Quattro	35 mm
9	WI559033000000	Luftmischdüse CoinSlot 5.7 l/m	Aérateur CoinSlot 5.7 l/m	M24x1-PCA
10	WI9610159000001	O-Ring	O-Ring	Ø4.0x34
11	WI577002000000	Befestigungsset	Set de fixation	M34x1.5

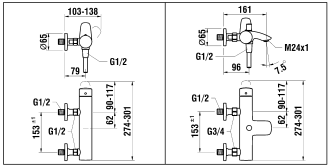

9.05250.100.000
9.05250.100.010
153 mm

9.05260.100.000
9.05260.100.010
153 mm

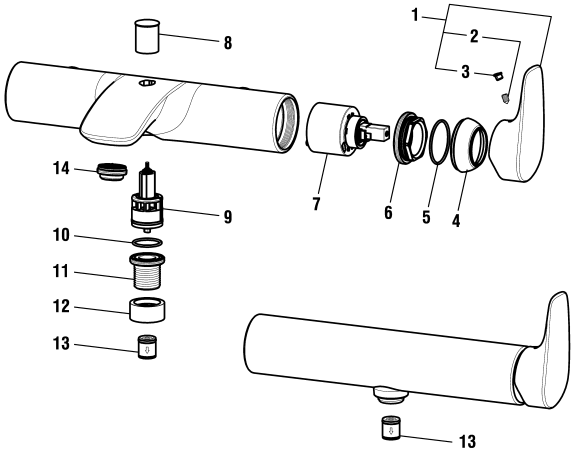

CURVEPLUS

LAUFEN

Bade- & Duschenmischer
Mitigeur de bain et de douche

	N°	Ersatzteile	Pièces détachées	Dimension
1	WI570105100660	Hebel Chrom	Levier chrome	
2	WI305128941	Gewindestift	Vis sans tête	M5x8
3	WI563007945	Abdeckkappe Grau	Pastille gris	
4	WI560029100	Haube Chrom	Calotte chrome	
5	WI342515873	O-Ring	O-Ring	Ø1.78x33.05
6	WI452366901	Patronenmutter	Écrou de cartouche	M42x1
7	WI188008000061	Ecototal Patrone umgekehrt	Cartouche Ecototal inversée	40 mm
8	WI569019100	Umsteller-Zugknopf Chrom	Bouton d'inverseur chrome	
9	WI495010000000	Automatischer Umsteller Chrom	Inverseur automatique chrome	
10	WI800019873	O-Ring	O-Ring	Ø1.78x20.35
11	WI454000901	Umsteller-Sitz	Siège d'inverseur	
12	WI562033100	Dekorhülse Chrom	Bague décor chrome	
13	WI456405000000	Rückflussverhinderer	Clapet de retenue	Ø14
14	WI559045000000	Luftmischdüse CoinSlot 27-30 l/m	Aérateur CoinSlot 27-30 l/m	M24x1-C

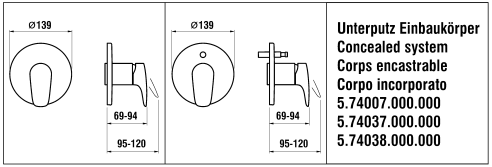

Unterputz Einbaukörper
Concealed system
Corps encastrable
Corpo incorporato
5.74007.000.000
5.74037.000.000
5.74038.000.000

9.05278.100.000

9.05279.100.000
9.05289.100.000

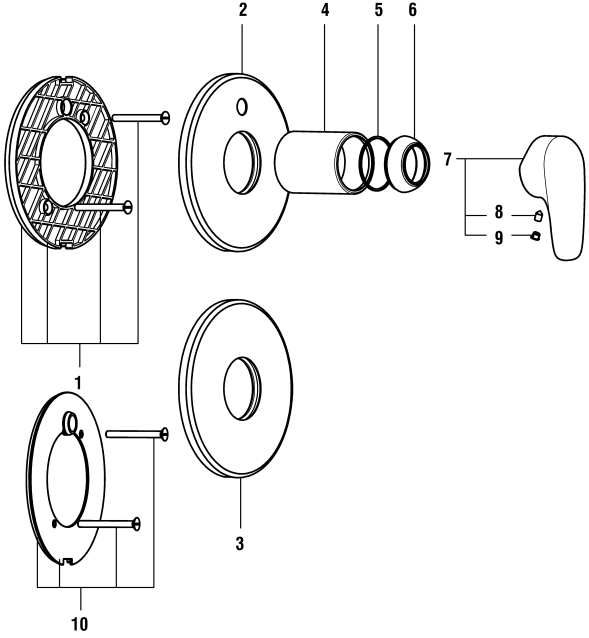

CURVEPLUS

LAUFEN

Simibox UP-Dekor curveplus
Simibox décor curveplus

	N°	Ersatzteile	Pièces détachées	Dimension
1	WI569015945000	Abdichtungsplatte	Plaque étanchéité assemblée	
2	WI569020100000	Rosette komplett für Modell mit Umsteller Chrom	Rosace assemblée pour modèle à inverseur chrome	Ø139-Ø48
3	WI569021100000	Rosette komplett für Modell ohne Umsteller Chrom	Rosace assemblée pour modèle sans inverseur chrome	Ø139-Ø48
4	WI562046100	Dekorhülse Chrom	Tube décor chrome	Ø48
6	WI560029100	Haube Chrom	Calotte chrome	
5	WI9610119000001	O-Ring	O-Ring	Ø1.78x37.82
7	WI570105100600	Hebel Chrom	Levier chrome	
8	WI305128941	Gewindestift	Vis sans tête	M5x8
9	WI563007945	Abdeckkappe Grau	Pastille gris	
10	WI569032941000	Abdichtungsplatte komplett für Rohrunterbrecher	Plaque étanchéité assemblée pour anti-siphonage	

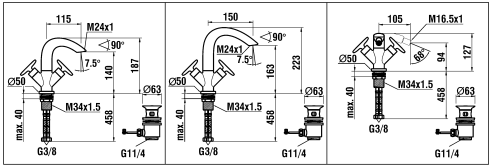

9.32005.100.000 **9.32007.100.000** **9.32010.100.000**

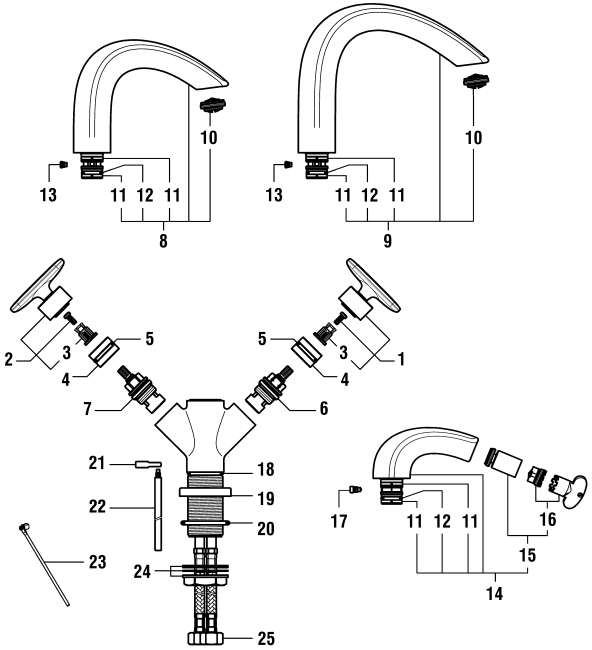

CURVEPRIME

LAUFEN

Waschtisch- und Bidetbatterie
Mélangeur de lavabo et bidet

	N°	Ersatzteile	Pièces détachées	Dimension
1	WI571010100600	Kaltwasser Griff Komp.	Poignée d'eau froide complète	
2	WI571009100000	Warmwasser Griff Komp.	Poignée d'eau chaude complète	
3	WI641020945	Verzahnte Zwischenstück	Insert cannelée	
4	WI641019945	Dichtungsring	Bague d'étanchéité	
5	WI800117873	O-Ring	O-Ring	Ø2.62x20.24
6	WI107335000000	Keramikoberteil - 1/4 Dreh. Rechts	Chapeau céramique - ferm. 1/4 de tour à droite	G1/2
7	WI107334000000	Keramikoberteil - 1/4 Dreh. Links	Chapeau céramique - ferm. 1/4 de tour à gauche	G1/2
8	WI534068100000	Waschtisch-Auslauf Komplett	Goulot de lavabo complet	115 mm
9	WI534069100000	Waschtisch-Auslauf Komplett	Goulot de lavabo complet	150 mm
10	WI559033000000	Luftmischdüse CoinSlot 5.7 l/m	Aérateur CoinSlot 5.7 l/m	M24x1-PCA
11	WI553025945	Gleitring	Bague de glissement	
12	WI800114873	O-Ring	O-Ring	Ø2.62x15.54
13	WI300009941	Schraube	Vis	M5
14	WI534070100000	Bidet-Auslauf Komplett	Goulot de bidet complet	105 mm
15	WI559029100060	Gelenkmischdüse Chrom für Bidet mit Schlüssel-Set 5.7 L/m	Set Rotule+aérateur chrome +clé pour bidet 5.7 l/m	M18x1-M16.5x1
16	WI559035000060	Perlator Caché + Schlüssel 5.7 l/m	Set aérateur Caché avec clé 5.7 l/m	M16.5x1-PCA
17	WI551017941	Befestigungsschraube	Vis pour goulot bloqué	M5x7.8
18	WI800122873	O-Ring	O-Ring	Ø2.62x28.25
19	WI561029100	Basis-Rosette	Rosace d'embase	
20	WI9610122000001	O-Ring	O-Ring	Ø4.0x38
21	WI564030100	Ablaufventilhebel	Levier de vidage	
22	WI463003903	Zugstange	Tringle de vidage	220 mm
23	WI800943500	Verbindungsstab	Tige de raccordement	L = 175 mm
24	WI577002000000	Befestigungsset	Set de fixation	M34x1.5
25	WI466037000	Panzerschlauch Set 2 Stk zu Armaturen ab 1.1.2016	Set 2 flexibles à visser pour batterie après 1.1.2016	L410 MM 3/8-M8

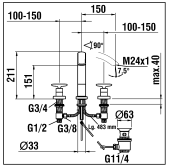

9.32017.100.000

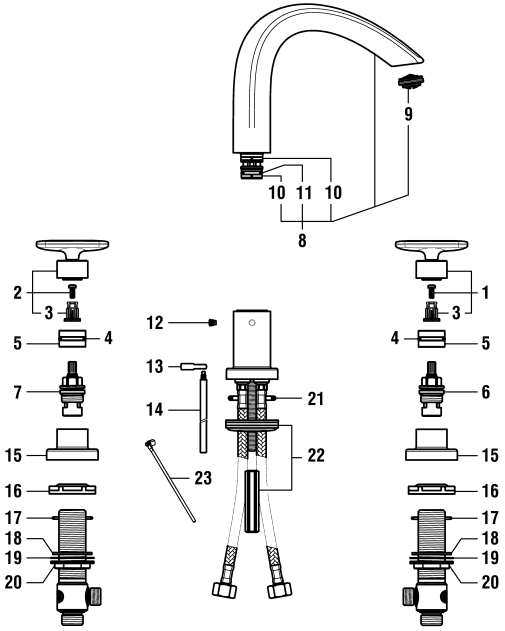

CURVEPRIME

LAUFEN

Waschtisch-Dreilochbatterie
Mélangeur 3 trous de lavabo

	N°	Ersatzteile	Pièces détachées	Dimension
1	WI571010100600	Kaltwasser Griff Komp.	Poignée d'eau froide complète	
2	WI571009100000	Warmwasser Griff Komp.	Poignée d'eau chaude complète	
3	WI641020945	Verzahnte Zwischenstück	Insert cannelée	
4	WI800117873	O-Ring	O-Ring	Ø2.62x20.24
5	WI641019945	Dichtungsring	Bague d'étanchéité	
6	WI107335000000	Keramikoberteil - 1/4 Dreh. Rechts	Chapeau céramique - ferm. 1/4 de tour à droite	G1/2
7	WI107334000000	Keramikoberteil - 1/4 Dreh. Links	Chapeau céramique - ferm. 1/4 de tour à gauche	G1/2
8	WI534069100000	Waschtisch-Auslauf Komplett	Goulot de lavabo complet	150 mm
9	WI559033000000	Luftmischdüse CoinSlot 5.7 l/m	Aérateur CoinSlot 5.7 l/m	M24x1-PCA
10	WI553025945	Gleitring	Bague de glissement	
11	WI800114873	O-Ring	O-Ring	Ø2.62x15.54
12	WI300009941	Schraube	Vis	M5
13	WI564030100	Ablaufventilhebel	Levier de vidage	
14	WI463003903	Zugstange	Tringle de vidage	220 mm
15	WI452258100	Decor Hülse	Douille décor	
16	WI557026901	Mutter für Ventil-Unit	Ecrou pour robinet	G3/4
17	WI800125871	O-Ring	O-Ring	Ø2.62x32.99
18	WI856023870	Fiberdichtung	Joint fibre	Ø27x38x2
19	WI860005941	Unterlagscheibe	Rondelle	Ø27x42x0.6
20	WI825008901	Gegenmutter	Contre-écrou	G3/4
21	WI9610122000001	O-Ring	O-Ring	Ø4.0x38
22	WI577001000000	Befestigungsbügel-Set	Set de fixation étrier	M8
23	WI800943500	Verbindungsstab	Tige de raccordement	L = 175 mm

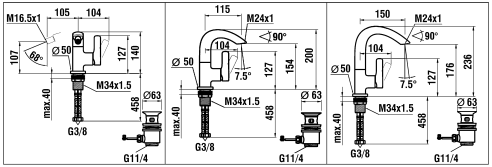

9.32020.100.000

9.32025.100.000
9.32026.100.000

9.32027.100.000
9.32028.100.000

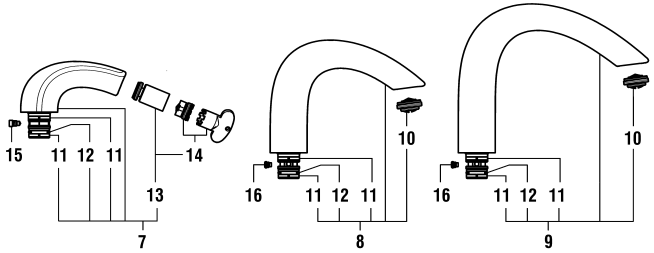

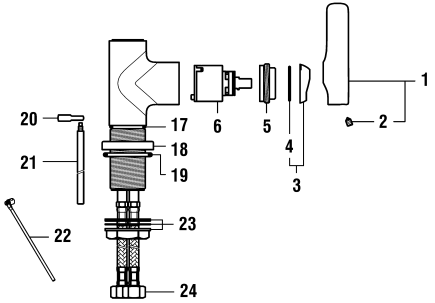

CURVEPRIME

LAUFEN

Waschtisch- und Bidetmischer
Mitigeur de lavabo et bidet

	N°	Ersatzteile	Pièces détachées	Dimension
1	WI570097100660	Hebel Chrom	Levier chrome	
2	WI305128941	Gewindestift	Vis sans tête	M5x8
3	WI567043100000	Kappe mit oring	Calotte avec oring	
4	WI800025873	O-Ring	O-Ring	Ø1.78x29.87
5	WI557034913	Patronenmutter	Écrou de cartouche	M38x1.5
6	WI963527000002	Quattro Patrone	Cartouche Quattro	35 mm
7	WI534070100000	Bidet-Auslauf Komplett	Goulot de bidet complet	105 mm
8	WI534068100000	Waschtisch-Auslauf Komplett	Goulot de lavabo complet	115 mm
9	WI534069100000	Waschtisch-Auslauf Komplett	Goulot de lavabo complet	150 mm
10	WI559033000000	Luftmischdüse CoinSlot 5.7 l/m	Aérateur CoinSlot 5.7 l/m	M24x1-PCA
11	WI553025945	Gleitring	Bague de glissement	
12	WI800114873	O-Ring	O-Ring	Ø2.62x15.54
13	WI559029100060	Gelenkmischdüse Chrom für Bidet mit Schlüssel-Set 5.7 L/m	Set Rotule+aérateur chrome +clé pour bidet 5.7 l/m	M18x1-M16.5x1
14	WI559035000060	Perlator Caché + Schlüssel 5.7 l/m	Set aérateur Caché avec clé 5.7 l/m	M16.5x1-PCA
15	WI551017941	Befestigungsschraube	Vis pour goulot bloqué	M5x7.8
16	WI300009941	Schraube	Vis	M5
17	WI800122873	O-Ring	O-Ring	Ø2.62x28.25
18	WI561029100	Basis-Rosette	Rosace d'embase	
19	WI9610122000001	O-Ring	O-Ring	Ø4.0x38
20	WI564030100	Ablaufventilhebel	Levier de vidage	
21	WI463003903	Zugstange	Tringle de vidage	220 mm
22	WI800943500	Verbindungsstab	Tige de raccordement	L = 175 mm
23	WI577002000000	Befestigungsset	Set de fixation	M34x1.5
24	WI466037000	Panzerschlauch Set 2 Stk zu Armaturen ab 1.1.2016	Set 2 flexibles à visser pour batterie après 1.1.2016	L410 MM 3/8-M8

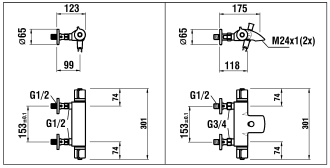

9.32050.100.000
9.32050.100.010
153 mm

9.32060.100.000
9.32060.100.010
153 mm

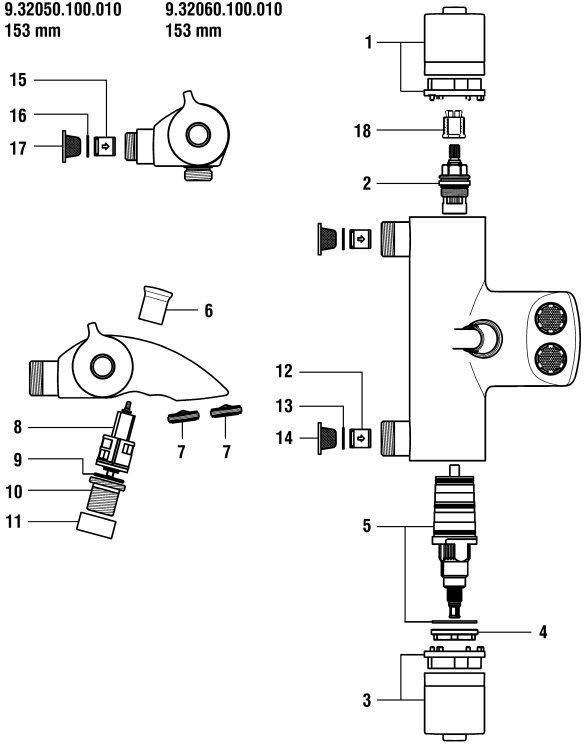

CURVEPRIME

LAUFEN

Thermostatischer Bade- & Duschenmischer (153mm)
Mitigeur de bain et de douche thermostatique (153mm)

	N°	Ersatzteile	Pièces détachées	Dimension
1	WI571011100600	Mengegriff komplett	Poignée débit assemblée	
2	WI575003000000	Keramikoberteil	Chapeau céramique	G1/2
3	WI571012100000	Temperaturgriff komplett	Poignée Température assemblée	
4	WI9157267000001	Mutter	Ecrou	M36x1.25
5	WI964430000002	Thermostat Patrone mit Hutfilter 1/2+3/4	Cartouche thermostatique avec filtre 1/2+3/4	
6	WI569018100	Umsteller-Zugknopf	Bouton d'inverseur	
7	WI559025000060	Mischdüse SLIM mit Schlüssel-Set	Set aérateur SLIM avec clé	M24x1
8	WI495010000000	Automatischer Umsteller Chrom	Inverseur automatique chrome	
9	WI800019873	O-Ring	O-Ring	Ø1.78x20.35
10	WI454000901	Umsteller-Sitz	Siège d'inverseur	
11	WI562033100	Dekorhülse Chrom	Bague décor chrome	
12	WI853192945	Rückflussverhinderer	Clapet de retenue	Ø15
13	WI9614755000001	Sicherungsring	Circlips	Ø15
14	WI960880000002	Set 2 x Korbfilter	Set 2 x filtre panier	Ø24
15	WI456405000000	Rückflussverhinderer	Clapet de retenue	Ø14
16	WI9614767000001	Sicherungsring	Circlips	Ø14
17	WI965210000002	Set 2 x Korbfilter	Set 2 x filtre panier	Ø18.4
18	WI555001945	Rastbuchse	Insert cranté	
	HF939029100000	Handbrause MyTwin 120 Chrom	Douchette MyTwin 120 chrome	Ø120
	HF504760000000	Kunststoffschlauch Chrom	Flexible synthétique chrome	1/2-1/2 L180

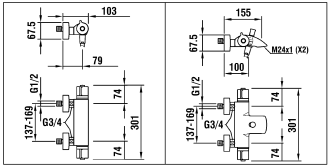

9.32050.100.600
150 mm

9.32060.100.600
150 mm

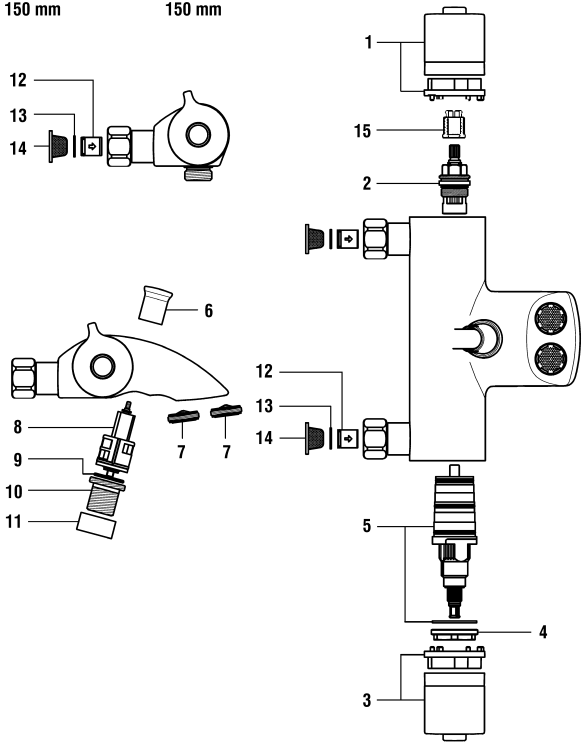

CURVEPRIME

LAUFEN

Thermostatischer Bade- & Duschenmischer (150mm)
Mitigeur de bain et de douche thermostatique (150mm)

	N°	Ersatzteile	Pièces détachées	Dimension
1	WI571011100600	Mengegriff komplett	Poignée débit assemblée	
2	WI575003000000	Keramikoberteil	Chapeau céramique	G1/2
3	WI571012100000	Temperaturgriff komplett	Poignée Température assemblée	
4	WI9157267000001	Mutter	Ecrou	M36x1.25
5	WI964430000002	Thermostat Patrone mit Hutfilter 1/2+3/4	Cartouche thermostatique avec filtre 1/2+3/4	
6	WI569018100	Umsteller-Zugknopf	Bouton d'inverseur	
7	WI559025000060	Mischdüse SLIM mit Schlüssel-Set	Set aérateur SLIM avec clé	M24x1
8	WI495010000000	Automatischer Umsteller Chrom	Inverseur automatique chrome	
9	WI800019873	O-Ring	O-Ring	Ø1.78x20.35
10	WI454000901	Umsteller-Sitz	Siège d'inverseur	
11	WI562033100	Dekorhülse Chrom	Bague décor chrome	
12	WI456405000000	Rückflussverhinderer	Clapet de retenue	Ø14
13	WI554013941	Sicherungsring	Circlips	Ø15
14	WI965210000002	Set 2 x Korbfilter	Set 2 x filtre panier	Ø18.4
15	WI555001945	Rastbuchse	Insert cranté	
	HF939029100000	Handbrause MyTwin 120 Chrom	Douchette MyTwin 120 chrome	Ø120
	HF504760000000	Kunststoffschlauch Chrom	Flexible synthétique chrome	1/2-1/2 L180
	HF523032100602	Set exzentr. Anschlüsse (2x) Chrom	Set raccords excent. (2x) chrome	1/2 x 3/4

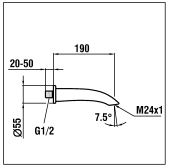

9.32071.100.000

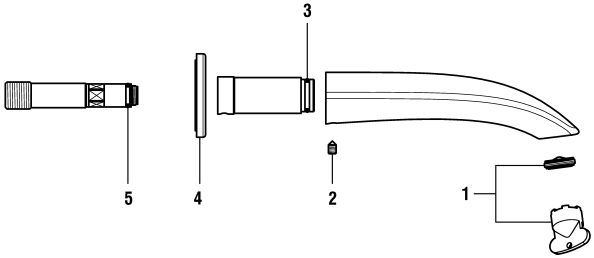

CURVEPRIME

LAUFEN

Wanneneinlauf
Goulot mural de bain

	N°	Ersatzteile	Pièces détachées	Dimension
1	WI559025000060	Mischdüse SLIM mit Schlüssel-Set	Set aérateur SLIM avec clé	M24x1
2	WI550029941	Gewindestift	Vis sans tête	M6x10
3	WI800117873	O-Ring	O-Ring	Ø2.62x20.24
4	WI567024100000	Rosette komplett Chrom	Rosace complète chrome	Ø55
5	WI800112873	O-Ring	O-Ring	Ø2.62x12.37

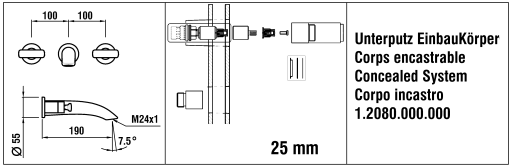

9.32076.100.000 **5.30016.000.000**

For the repair of the old models(=> 03.2017), position 3 and 11 are indissociable
Für ältere Modelle (=> 03.2017) zu reparieren, Positionen 3 und 11 sind untrennbar
Pour la réparation des anciens modèles (=> 03.2017), les positions 3 et 11 sont indissociables

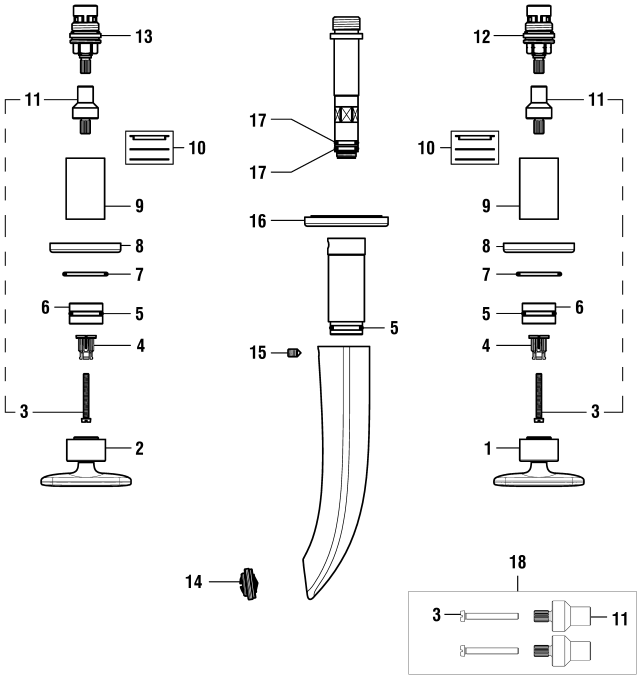

CURVEPRIME

LAUFEN

2-Griff UP-Wandmischer
Mélangeur mural encastré 2-poignées

	N°	Ersatzteile	Pièces détachées	Dimension
1	WI573504100608	Kaltwasser Griff Komp.	Poignée eau froide complète	
2	WI573505100500	Warmwasser Griff Komp.	Poignée d'eau chaude complète	
3	WI550067941	Gewindestift	Vis sans tête	M4x35
4	WI641020945	Verzahnte Zwischenstück	Insert cannelée	
5	WI800117873	O-Ring	O-Ring	Ø2.62x20.24
6	WI641019945	Dichtungsring	Bague d'étanchéité	
7	WI800123873	O-Ring	O-Ring	Ø2.62x29.82
8	WI561050100	Rosette Chrom	Rosace chrome	Ø55
9	WI562025100	Dekor-Hülse Chrom	Manchon de décor chrome	
10	WI577065901000	Ring-Set für Griffspiel	Set de réglage de jeu pour poignées	
11	WI464009901	Mitnehmereinheit	Entraîneur de chapeau	
12	WI575002000000	Keramikoberteil - 1/4 Dreh. Links	Chapeau céramique - ferm. 1/4 de tour à gauche	G1/2 10.4l/mn
13	WI575001000000	Keramikoberteil - 1/4 Dreh. Rechts	Chapeau céramique - ferm. 1/4 de tour à droite	G1/2 10.4l/mn
14	WI559033000000	Luftmischdüse CoinSlot 5.7 l/m	Aérateur CoinSlot 5.7 l/m	M24x1-PCA
15	WI550029941	Gewindestift	Vis sans tête	M6x10
16	WI567024100000	Rosette komplett Chrom	Rosace complète chrome	Ø55
17	WI800112873	O-Ring	O-Ring	Ø2.62x12.37
18	WI577155000000	Griff Umbauset	Set de conversion pour poignées	
	HF530016000000	Verlängerung	Rallonge	25 mm

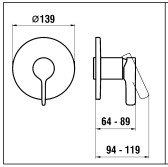

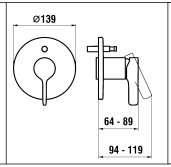

Unterputz Einbaukörper
Concealed system
Corps encastrable
Corpo incorporato
5.74007.000.000
5.74037.000.000
5.74038.000.000

9.32078.100.000

9.32079.100.000
9.32089.100.000

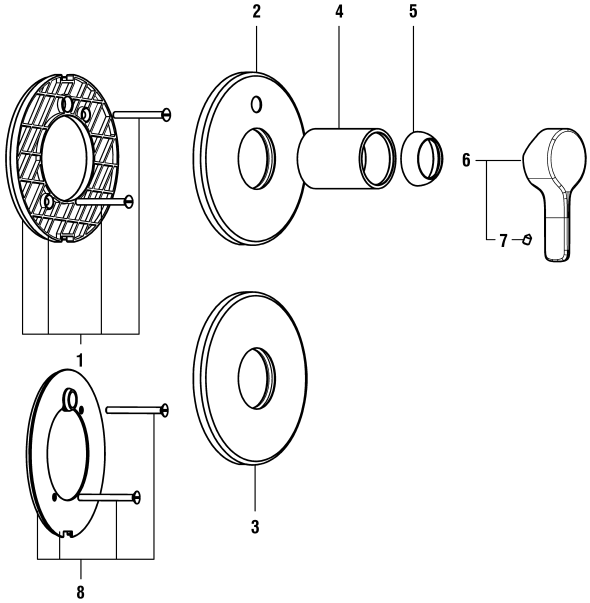

CURVEPRIME

LAUFEN

Simibox UP-Dekor curveprime
Simibox décor curveprime

	N°	Ersatzteile	Pièces détachées	Dimension
1	WI569015945000	Abdichtungsplatte	Plaque étanchéité assemblée	
2	WI569020100000	Rosette komplett für Modell mit Umsteller Chrom	Rosace assemblée pour modèle à inverseur chrome	Ø139-Ø48
3	WI569021100000	Rosette komplett für Modell ohne Umsteller Chrom	Rosace assemblée pour modèle sans inverseur chrome	Ø139-Ø48
4	WI577066100000	Dekorring	Tube décor	Ø48
5	WI9157682100001	Haube	Calotte	
6	WI570102100600	Hebel Chrom	Levier chrome	
7	WI305128941	Gewindestift	Vis sans tête	M5x8
8	WI569032941000	Abdichtungsplatte komplett für Rohrunterbrecher	Plaque étanchéité assemblée pour anti-siphonage	

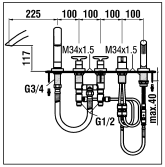

9.32095.100.000

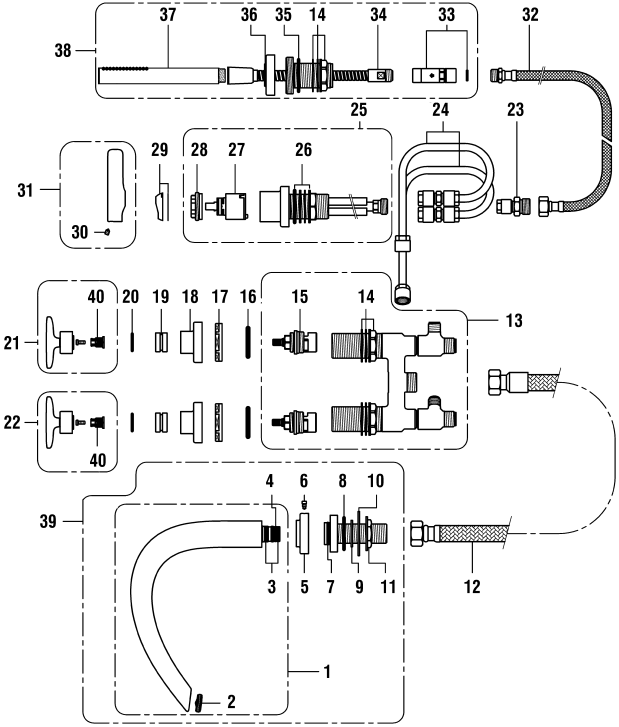

CURVEPRIME

LAUFEN

Wannenfüllkombination
Garniture de remplissage pour baignoire

	N°	Ersatzteile	Pièces détachées	Dimension
1	WI534090100000	Auslauf Komplett	Goulot complet	225 mm
2	WI559025000060	Mischdüse SLIM mit Schlüssel-Set	Set aérateur SLIM avec clé	M24x1
3	WI553025945	Gleitring	Bague de glissement	
4	WI800114873	O-Ring	O-Ring	Ø2.62x15.54
5	WI561036100	Auslauf Rosette	Rosace Goulot	
6	WI551017941	Befestigungsschraube	Vis pour goulot bloqué	M5x7.8
7	WI342511873	O-Ring	O-Ring	Ø1.78x26.7
8	WI342958871	O-Ring weiss	O-Ring blanc	Ø3.53x39.69
9	WI827072901	Zentrierring	Anneau de centrage	Ø34.5x27x2
10	WI860013941	Unterlagscheibe	Rondelle	Ø27x55x1.5
11	WI825008901	Gegenmutter	Contre-écrou	G3/4
12	WI807946941	Verbindungsschlauch 50 cm	Gaine métallique 50 cm	3/4x3/4
13	WI518005000000	H Körper komplett	Corps H prémonté complet	
14	WI577002000000	Befestigungsset	Set de fixation	M34x1.5
15	WI9159200000000	Oberteil 180°	Chapeau céramique 180°	G3/4
16	WI800125871	O-Ring	O-Ring	Ø2.62x32.99
17	WI557027901	Mutter	Ecrou	M34x1.5
18	WI452259100	Dekor Hülse	Douille décor	
19	WI641019945	Dichtungsring	Bague d'étanchéité	
20	WI800117873	O-Ring	O-Ring	Ø2.62x20.24
21	WI571016100000	Kaltwasser Griff	Poignée d'eau froide complète	
22	WI571009100000	Warmwasser Griff Komp.	Poignée d'eau chaude complète	
23	WI577010000000	Verschraubung	Raccord	G1/2
24	WI801626627	Paar Rohr komplett	Paire de tubes assemblés	
25	WI574023100000	Körper-mischer ohne Griff	Corps mitigeur sans poignée	
26	WI577002000060	Befestigungsset	Set de fixation	M34x1.5
27	WI963527000002	Quattro Patrone	Cartouche Quattro	35 mm
28	WI557034913	Patronenmutter	Écrou de cartouche	M38x1.5
29	WI567043100060	Kappe mit Oring	Calotte avec oring	
30	WI305128941	Gewindestift	Vis sans tête	M5x8
31	WI570097100600	Hebel Chrom	Levier chrome	
32	WI866023941	Verbindungsschlauch 60 cm	Flexible de raccordement 60 cm	3/8-1/2
33	WI801628901	Rückschlagventil-verschraubung	Raccord anti-retour	G3/8
34	HF105665100000	Metallschlauch	Flexible métallique	3/8-1/2 L200
35	WI342958871	O-Ring weiss	O-Ring blanc	Ø3.53x39.69
36	WI561039100	Handbrause Rosette	Rosace Douchette	
37	H3619820041251	Handbrause TwinStick Chrom	Douchette TwinStick chrome	G1/2
38	WI577076100000	Komplettset Handbrause	Set complet douchette	
39	WI577077100000	Komplettset Auslauf 150 mm	Set complet goulot 150 mm	150 mm

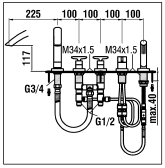

9.32095.100.000

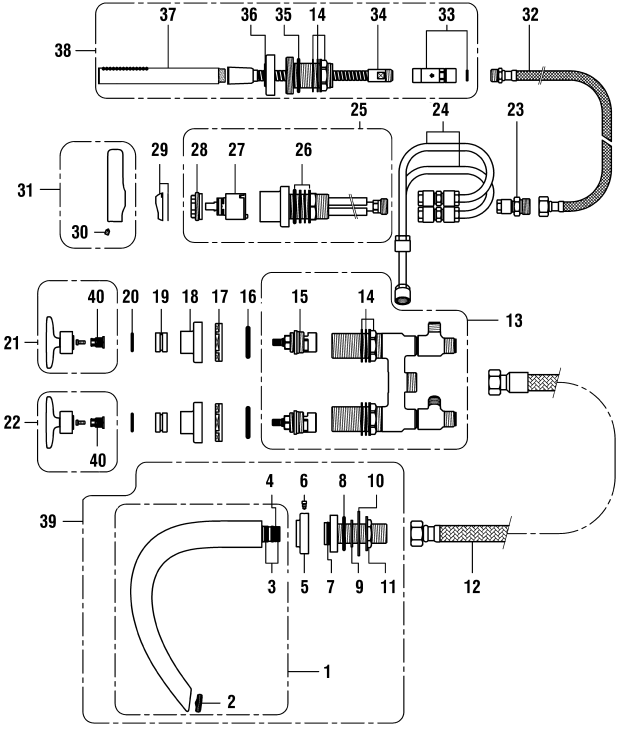

CURVEPRIME

LAUFEN

Wannenfüllkombination
Garniture de remplissage pour baignoire

	N°	Ersatzteile	Pièces détachées	Dimension
39	WI577078100000	Komplettset auslauf 225 mm	Set complet goulot 225 mm	225 mm
40	WI641020945	Verzahnte Zwischenstück	Insert cannelée	
	WI107912100000	Abdeckplatte 5Loch mit Schrauben	Plaque 5 trous avec vis	120x510 mm
	WI804230100	Schrauben-Dübel-Abdeckkappe	Set de vis, tampons et caches	6 x
	WI842030902	Abdeckkappe für Schrauben	Cache de vis	

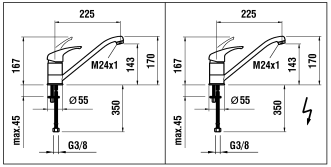

5.01530.100.000 **5.01531.100.000** ϟ

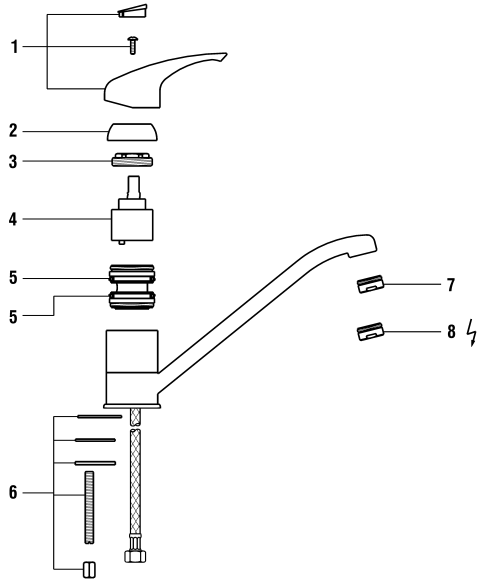

EUROLOOK

LAUFEN

Spültischmischer mit Schwenkauslauf
Mitigeur d'évier goulot orientable

	N°	Ersatzteile	Pièces détachées	Dimension
1	WI570076100600	Hebel	Levier	
2	WI496785100000	Kappe	Calotte	
3	WI557013901	Patronenmutter	Écrou de cartouche	
4	WI576001000000	Patrone mit fixen Limitierungen	Cartouche butée fixe	40 mm
5	WI496704000000	Lippendichtung	Manchette	
6	WI496758000000	Befestigung-Set	Set de fixation	
7	WI559021100000	Luftmischdüse Chrom	Aérateur chrome	M24x1-B
8	WI107435100000	Mischdüse	Aérateur	M24X1

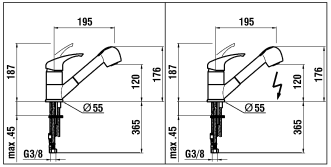

5.01535.100.000 **5.01536.100.000** ϟ

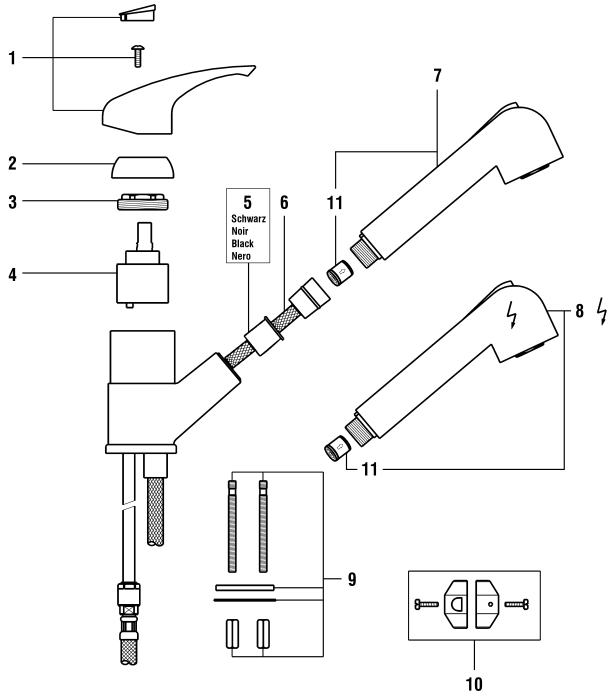

EUROLOOK

LAUFEN

Spültischmischer Schwenkauslauf, Auszugbrause
Mitigeur d'évier goulot orientable, douchette extractible

	N°	Ersatzteile	Pièces détachées	Dimension
1	WI570076100600	Hebel	Levier	
2	WI496785100000	Kappe	Calotte	
3	WI557013901	Patronenmutter	Écrou de cartouche	
4	WI576001000000	Patrone mit fixen Limitierungen	Cartouche butée fixe	40 mm
5	WI650041945	Führungshülse	Douille de guidage	Ø28
6	WI496715000000	Brausesclauch 150 cm	Flexible 150 cm	1/2-M15x1
7	WI539026100000	Handbrause	Poignée de douche	
8	WI539027100000	Handbrause Niederdruck	Poignée de douche basse pressin	
9	WI496757000000	Befestigung-Set	Set de fixation	
10	WI651015000	Gegengewicht	Contrepoids	400 gr
11	WI456405000000	Rückflussverhinderer	Clapet de retenue	Ø14

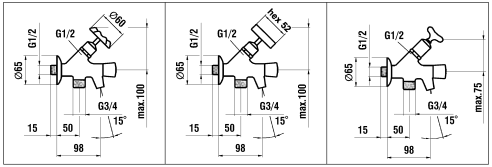

1.01000.002.902 5.01001.100.000 1.01002.002.902

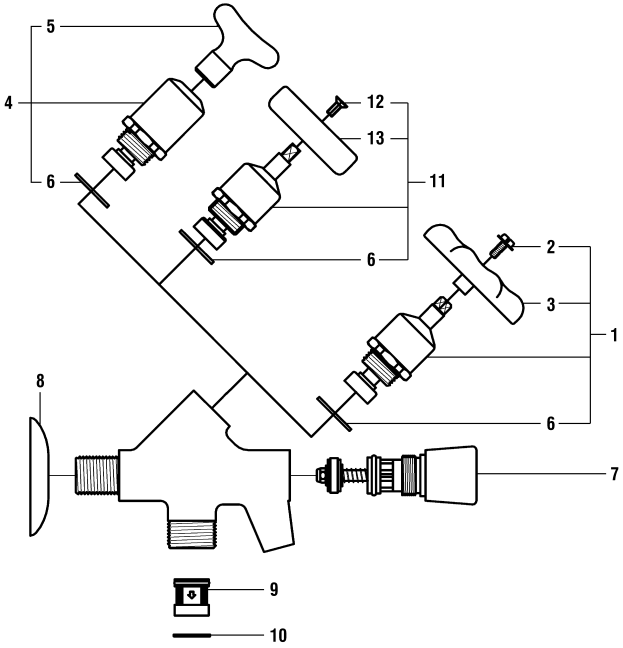

GARTENVENTILE/ROBINET JARDIN

LAUFEN

Simo/Simosix Gartenventil
Robinet de jardin Simo/Simosix

	N°	Ersatzteile	Pièces détachées	Dimension
1	WI107318100000	Oberteil mit Handrad	Chapeau avec volant	G1/2
2	WI838033941	Schraube	Vis	M4x8
3	WI851029941	Handrad Inox pulverbeschichtet	Volant inox thermolaqué	
4	WI107319100000	Oberteil mit Steckschlüssel	Chapeau à clé sortante	G1/2
5	WI851005903	Steckschlüssel	Clé sortante	7,5
6	WI856002870	Oberteildichtung	Joint fibre	21x25x1.5
7	WI107344100000	Automatischer Umsteller	Inverseur automatique	
8	WI841086941	Schieberosette	Rosace coulissante	G1/2-65 mm
9	WI646001945	Rückflussverhinderer	Clapet anti-retour	G1/2
10	WI859009941	Sicherungsscheibe	Circlips	
11	WI577134100000	Oberteil mit Handrad Simosix	Chapeau avec volant Simosix	G1/2
12	WI550066941	Handradschraube	Vis	M4x10
13	WI565000100	Handrad Sigasix/Simosix	Volant Sigasix/Simosix	

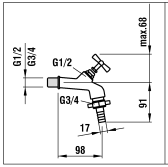

1.01006.002.100
1.01006.003.100

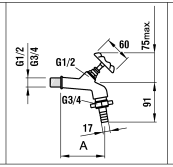

1.01010.002.902
1.01010.003.902

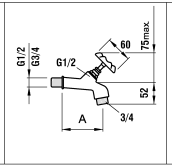

1.01011.002.902

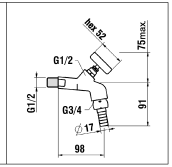

5 01014.100.000
5.01014.100.010

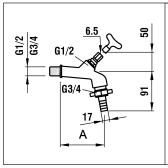

1.01012.002.902
1.01012.003.902
1.01013.002.902
1.01013.003.902

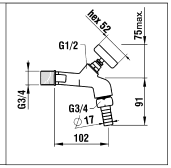

5.01015.100.000
5.01015.100.010

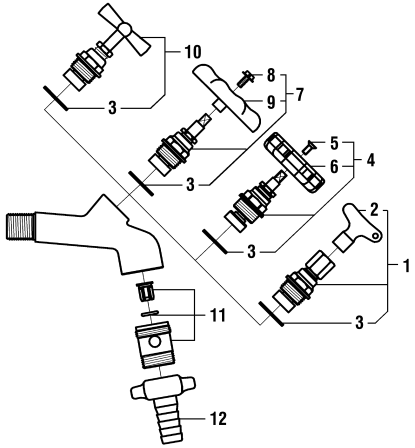

GARTENVENTILE/ROBINET JARDIN

LAUFEN

Siga/Sigasix Gartenventil
Robinet de jardin Siga/Sigasix

	N°	Ersatzteile	Pièces détachées	Dimension
1	WI107212002902	Oberteil mit Steckschlüssel	Chapeau à clé sortante	G1/2
2	WI851004903	Steckschlüssel	Clé sortante	6.5
3	WI856015870	Fiberdichtung	Joint fibre	Ø21x26x1.5
4	WI577133100000	Oberteil mit Handrad Sigasix	Chapeau avec volant Sigasix	1/2"
5	WI5500066941	Handradschraube	Vis	M4x10
6	WI565000100	Handrad Sigasix/Simosix	Volant Sigasix/Simosix	
7	WI107213002902	Oberteil mit Handrad	Chapeau à volant	G1/2
8	WI838033941	Schraube	Vis	M4x8
9	WI851029941	Handrad Inox pulverbeschichtet	Volant inox thermolaqué	
10	WI107210002902	Oberteil mit Knebelgriff 1/2 Chrom	Chapeau à potence 1/2 chrome	G1/2
11	WI108410100000	Rohrebelüfter Komplet	Clapet anti-siphonage complet	
12	WI103551231902	Schlauchverschraubung chrome	Raccord porte-caoutchouc chrome	G3/4-17

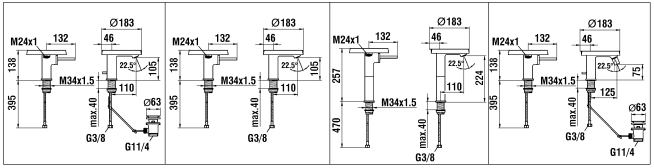

3.1133.1.004.111.1
3.1133.1.004.113.1

3.1133.1.004.110.1

3.1133.8.004.110.1

3.4133.1.004.111.1
3.4133.1.004.113.1

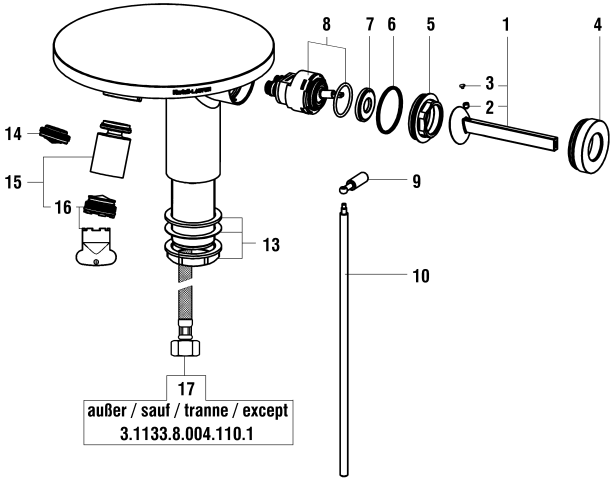

außer / sauf / tranne / except
3.1133.8.004.110.1

Kartell • LAUFEN

LAUFEN

Waschtisch- und Bidetmischer
Mitigeur de lavabo et bidet

	N°	Ersatzteile	Pièces détachées	Dimension
1	H3903300040641	Hebel Chrom	Levier chrome	
2	WI550013941	Gewindestift	Vis sans tête	M4x4
3	WI563004100	Abdeckkappe Chrom	Pastille chrome	
4	WI560036100	Kappe	Calotte	Ø44
5	WI557014901	Patronenmutter	Écrou de cartouche	M36
6	WI9610195000001	O-Ring	O-Ring	Ø2.0x33
7	WI641021945	Arretierungsring	Rondelle de butée	
8	WI576004000000	Joystick Patrone	Cartouche Joystick	31.8 mm
9	WI564045100	Ablaufventilhebel Chrom	Levier de vidage chrome	
10	WI463003903	Zugstange	Tringle de vidage	220 mm
13	WI577002000000	Befestigungsset	Set de fixation	M34x1.5
14	WI559049000000	Set Slimair mit Schlüssel 1.5gpm	Set Slimair + clé 1.5gpm	M24x1
15	WI559043100000	Gelenkmischdüse für Bidet	Rotule avec aérateur pour bidet	M24x1
16	WI773544000000	Luftmischdüse mit Schlüssel	Set aérateur + clé	M24x1
17	WI466038000	Panzerschlauch Set 2 Stk zu Armaturen ab 1.1.2016	Set 2 flexibles à visser pour batterie après 1.1.2016	L450 MM 3/8-M8

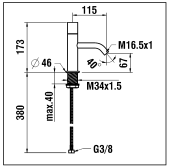

3.1033.8.004.110.1

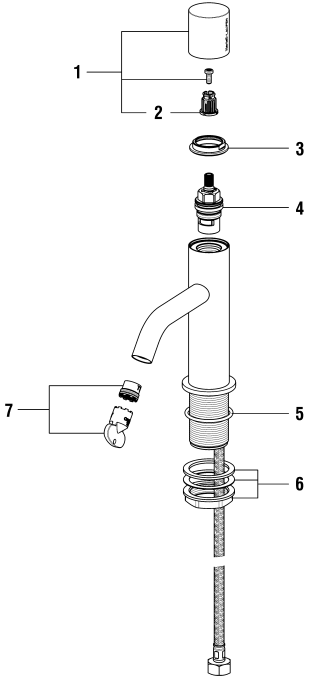

Kartell • LAUFEN

LAUFEN

Kaltwasserhahn
Robinet d'eau froide

	N°	Ersatzteile	Pièces détachées	Dimension
1	H3903300040611	Griff Komp.	Poignée complète	
2	WI641020945	Verzahnte Zwischenstück	Insert cannelée	
3	WI452457913	Dekorhülse	Douille décor	
4	WI107335000000	Keramikoberteil - 1/4 Dreh. Rechts	Chapeau céramique - ferm. 1/4 de tour à droite	G1/2
5	WI800127873	O-Ring	O-Ring	Ø2.62x36.17
6	WI577002000000	Befestigungsset	Set de fixation	M34x1.5
7	WI559035000060	Perlator Caché + Schlüssel 5.7 l/m	Set aérateur Caché avec clé 5.7 l/m	M16.5x1-P CA

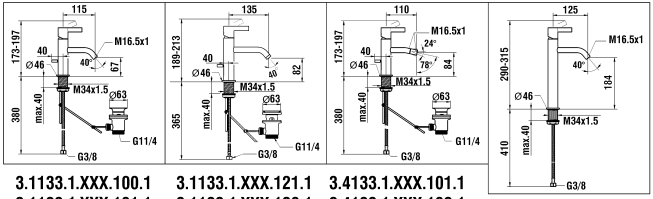

3.1133.1.XXX.100.1
3.1133.1.XXX.101.1
3.1133.1.004.103.1

3.1133.1.XXX.121.1
3.1133.1.XXX.120.1

3.4133.1.XXX.101.1
3.4133.1.XXX.103.1

3.1133.8.004.120.1
3.1133.8.XXX.120.1

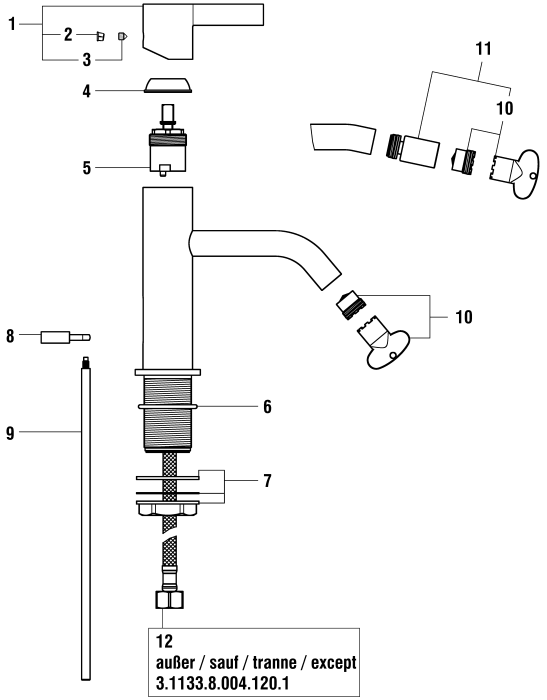

Kartell • LAUFEN

LAUFEN

Waschtisch- und Bidetmischer
Mitigeur de lavabo et bidet

	N°	Ersatzteile	Pièces détachées	Dimension
1	H3903300040651	Hebel Chrom	Levier chrome	
1	H3903300010651	Hebel PVD Gold	Levier PVD or	
1	H3903300810651	Hebel PVD Titanschwarz	Levier PVD titane noir	
1	H3903300820651	Hebel PVD Roségold	Levier PVD or rose	
1	H3903300830651	Hebel PVD Roségold	Levier PVD or pâle mat	
1	H3903300900651	Hebel PVD Inox	Levier PVD Inox	
1	H3903301680651	Hebel PVD Rosegold gebürstet	Levier PVD or rose brossé	
2	WI563007945	Abdeckkappe Grau	Pastille gris	
2	WI563007108	Abdeckkappe Schwarz	Pastille noir	
3	WI9614506000001	Gewindestift	Vis sans tête	M5x6
4	WI560037100	Kappe Chrom	Calotte chrome	
4	WI560037423	Kappe PVD Inox	Calotte PVD Inox	
4	WI560037426	Kappe PVD Rosegold gebürstet	Calotte PVD or rose brossé	
4	WI560037428	Kappe PVD Titanschwarz	Calotte PVD titane noir	
4	WI560037462	Kappe PVD Pale Gold matt	Calotte PVD or pâle mat	
4	WI560037463	Kappe PVD Gold	Calotte PVD or	
4	WI560037465	Kappe PVD Roségold	Calotte PVD or rose	
5	WI576012000000	Patrone	Cartouche	25 mm
6	WI800127873	O-Ring	O-Ring	Ø2.62x36.17
7	WI577002000000	Befestigungsset	Set de fixation	M34x1.5
8	WI564045100	Ablaufventilhebel Chrom	Levier de vidage chrome	
8	WI564045423	Ablaufventilhebel PVD Inox	Levier de vidage PVD Inox	
9	WI463003903	Zugstange	Tringle de vidage	220 mm
10	WI559035000060	Perlator Caché + Schlüssel 5.7 l/m	Set aérateur Caché avec clé 5.7 l/m	M16.5x1-P CA
11	WI559067100000	Gelenkmischdüseset+Luftmischdüse +Schlüssel Chrom	Set Rotule+aérateur+clé pour bidet chrome	M16.5x1
11	WI559067423000	Gelenkmischdüseset+Luftmischdüse +Schlüssel PVD Inox	Set Rotule+aérateur+clé pour bidet PVD Inox	M16.5x1
11	WI559067426000	Gelenkmischdüseset+Luftmischdüse +Schlüssel Rosegold gebürstet	Set Rotule+aérateur+clé pour bidet PVD or rose brossé	M16.5x1
11	WI559067428000	Gelenkmischdüseset+Luftmischdüse +Schlüssel PVD Titanschwarz	Set Rotule+aérateur+clé pour bidet PVD titane noir	M16.5x1
11	WI559067462000	Gelenkmischdüseset+Luftmischdüse +Schlüssel PVD Pale Gold matt	Set Rotule+aérateur+clé pour bidet PVD or pâle mat	M16.5x1
11	WI559067463000	Gelenkmischdüseset+Luftmischdüse +Schlüssel PVD Gold	Set Rotule+aérateur+clé pour bidet PVD or	M16.5x1
11	WI559067465000	Gelenkmischdüseset+Luftmischdüse +Schlüssel PVD Roségold	Set Rotule+aérateur+clé pour bidet PVD or rose	M16.5x1
12	WI466038000	Panzerschlauch Set 2 Stk zu Armaturen ab 1.1.2016	Set 2 flexibles à visser pour batterie après 1.1.2016	L450 MM 3/8-M8

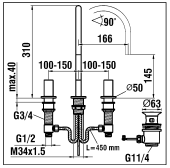

3.1233.3.004.221.1
3.1233.3.004.223.1
3.1233.3.0XX.220.1

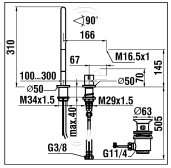

3.1133.2.004.221.1
3.1133.2.004.223.1
3.1133.2.0XX.220.1

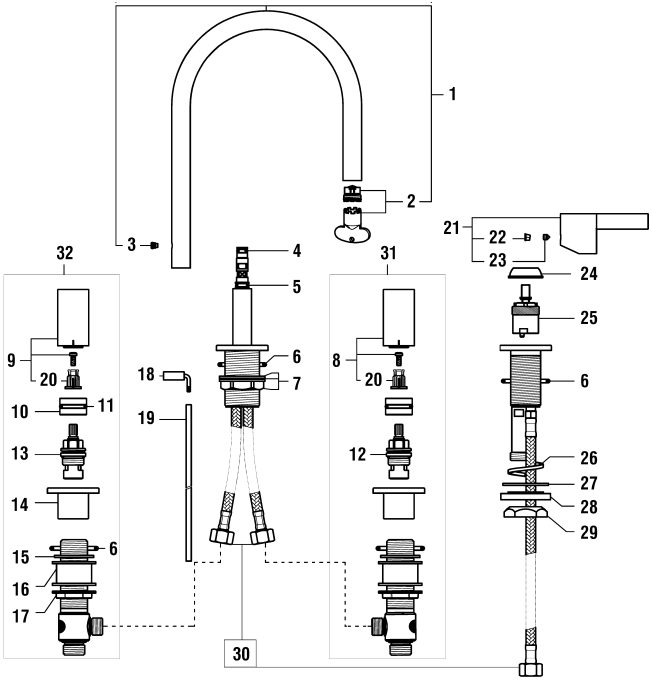

Kartell • LAUFEN

LAUFEN

Waschtisch-Dreilochbatterie + Auslauf + Waschtischmischer
Mélangeur 3 trous + goulot + Mitigeur 2 trous

	N°	Ersatzteile	Pièces détachées	Dimension
1	WI534103100000	Waschtisch-Auslauf komplett Chrom	Goulot de lavabo complet chrome	166 mm
1	WI534103423000	Waschtisch-Auslauf komplett PVD Inox	Goulot de lavabo complet PVD Inox	166 mm
1	WI534103426000	Waschtisch-Auslauf komplett PVD Rosegold gebürstet	Goulot de lavabo complet PVD or rose brossé	166 mm
1	WI534103428000	Waschtisch-Auslauf komplett PVD Titanschwarz	Goulot de lavabo complet PVD titane noir	166 mm
1	WI534103462000	Waschtisch-Auslauf komplett PVD Pale Gold matt	Goulot de lavabo complet PVD or pâle mat	166 mm
1	WI534103463000	Waschtisch-Auslauf komplett PVD Gold	Goulot de lavabo complet PVD or	166 mm
1	WI534103465000	Waschtisch-Auslauf komplett PVD Roségold	Goulot de lavabo complet PVD or rose	166 mm
2	WI559035000060	Perlator Caché + Schlüssel 5.7 l/m	Set aérateur Caché avec clé 5.7 l/m	M16.5x1-P CA
3	WI300009941	Schraube	Vis	M5
4	WI342957873	O-Ring	O-Ring	Ø2.4x5.6
5	WI800109873	O-Ring	O-Ring	Ø2.62x7.59
6	WI342958871	O-Ring weiss	O-Ring blanc	Ø3.53x39.69
7	WI577002000000	Befestigungsset	Set de fixation	M34x1.5
8	WI573511100020	Kaltwasser Griff Komp. Chrom	Poignée eau froide complète chrome	
8	WI573511423020	Kaltwasser Griff Komp. PVD Inox	Poignée eau froide complète PVD Inox	
8	WI573511426020	Kaltwasser Griff Komp. PVD Rosegold gebürstet	Poignée eau froide complète PVD or rose brossé	
8	WI573511428020	Kaltwasser Griff Komp. PVD Titanschwarz	Poignée eau froide complète PVD titane noir	
8	WI573511462020	Kaltwasser Griff Komp. PVD Pale Gold matt	Poignée eau froide complète PVD or pâle mat	
8	WI573511463020	Kaltwasser Griff Komp. PVD Gold	Poignée eau froide complète PVD or	
8	WI573511465020	Kaltwasser Griff Komp. PVD Roségold	Poignée eau froide complète PVD or rose	
9	WI573511100025	Warmwasser Griff Komp. Chrom	Poignée eau chaude complète chrome	
9	WI573511423025	Warmwasser Griff Komp. PVD Inox	Poignée eau chaude complète PVD Inox	
9	WI573511426025	Warmwasser Griff Komp. PVD Rosegold gebürstet	Poignée eau chaude complète or rose brossé	
9	WI573511428025	Warmwasser Griff Komp. PVD Titanschwarz	Poignée eau chaude complète PVD titane noir	
9	WI573511462025	Warmwasser Griff Komp. PVD Pale Gold matt	Poignée eau chaude complète PVD or pâle mat	
9	WI573511463025	Warmwasser Griff Komp. PVD Gold	Poignée eau chaude complète PVD or	

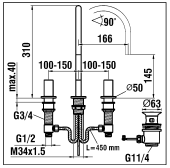

3.1233.3.004.221.1
3.1233.3.004.223.1
3.1233.3.0XX.220.1

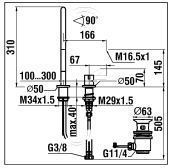

3.1133.2.004.221.1
3.1133.2.004.223.1
3.1133.2.0XX.220.1

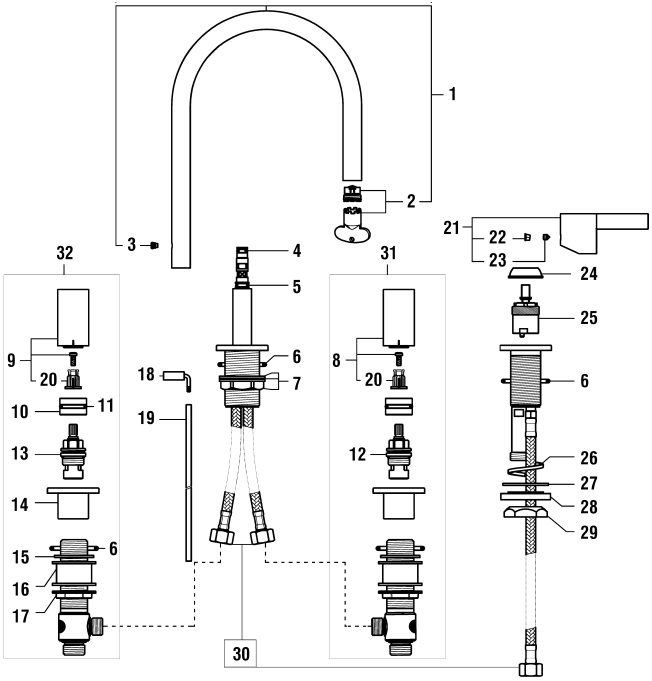

Kartell • LAUFEN

LAUFEN

Waschtisch-Dreilochbatterie + Auslauf + Waschtischmischer
Mélangeur 3 trous + goulot + Mitigeur 2 trous

	N°	Ersatzteile	Pièces détachées	Dimension
9	WI573511465025	Warmwasser Griff Komp. PVD Roségold	Poignée eau chaude complète PVD or rose	
10	WI641019945	Dichtungsring	Bague d'étanchéité	
11	WI800117873	O-Ring	O-Ring	Ø2.62x20.24
12	WI107334000000	Keramikoberteil - 1/4 Dreh. Links	Chapeau céramique - ferm. 1/4 de tour à gauche	G1/2
13	WI107335000000	Keramikoberteil - 1/4 Dreh. Rechts	Chapeau céramique - ferm. 1/4 de tour à droite	G1/2
14	WI452341100	Dekor-Ring Chrom	Douille décor chrome	Ø50 mm
15	WI341320870	Fiberdichtung	Joint fibre	Ø42x30x2
16	WI452342901	Distanzring	Entretoise	
17	WI825008901	Gegenmutter	Contre-écrou	G3/4
18	WI573512100000	Ablauf-Hebel Chrom	Levier de vidage chrome	
19	WI463008903	Zugstange	Tige de vidage	220 mm
20	WI641020945	Verzahnte Zwischenstück	Insert cannelée	
21	H3903300040631	Hebel Chrom	Levier chrome	
21	H3903300010631	Hebel PVD Gold	Levier PVD or	
21	H3903300810631	Hebel PVD Titanschwarz	Levier PVD titane noir	
21	H3903300820631	Hebel PVD Roségold	Levier PVD or rose	
21	H3903300830631	Hebel PVD Pale Gold matt	Levier PVD or pâle mat	
21	H3903300900631	Hebel PVD Inox	Levier PVD Inox	
21	H3903316800631	Hebel PVD Rosegold gebürstet	Levier PVD or rose brossé	
22	WI563007945	Abdeckkappe Grau	Pastille gris	
22	WI563007108	Abdeckkappe Schwarz	Pastille noir	
23	WI9614506000001	Gewindestift	Vis sans tête	M5x6
24	WI560037100	Kappe Chrom	Calotte chrome	
24	WI560037423	Kappe PVD Inox	Calotte PVD Inox	
24	WI560037426	Kappe PVD Rosegold gebürstet	Calotte PVD or rose brossé	
24	WI560037428	Kappe PVD Titanschwarz	Calotte PVD titane noir	
24	WI560037462	Kappe PVD Pale Gold matt	Calotte PVD or pâle mat	
24	WI560037463	Kappe PVD Gold	Calotte PVD or	
24	WI560037465	Kappe PVD Roségold	Calotte PVD or rose	
25	WI576012000000	Patrone	Cartouche	25 mm
26	WI9150624000001	Geschlitzt Zentrierring	Rondelle de centrage fendue	
27	WI858001870	Fiberdichtung	Joint fibre	Ø44x34.5x2
28	WI452435901	Fixierscheibe	Rondelle de fixation	
29	WI450019901	Gegenmutter	Contre-écrou	M29x1.5
30	WI466038000	Panzerschlauch Set 2 Stk zu Armaturen ab 1.1.2016	Set 2 flexibles à visser pour batterie après 1.1.2016	L450 MM 3/8-M8
31	WI574034100000	Hahn Kaltwasser montiert Chrom	Robinet assemblé eau froide chrome	

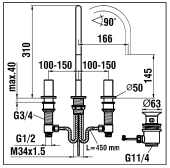

3.1233.3.004.221.1
3.1233.3.004.223.1
3.1233.3.0XX.220.1

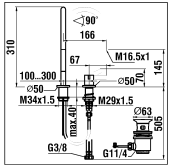

3.1133.2.004.221.1
3.1133.2.004.223.1
3.1133.2.0XX.220.1

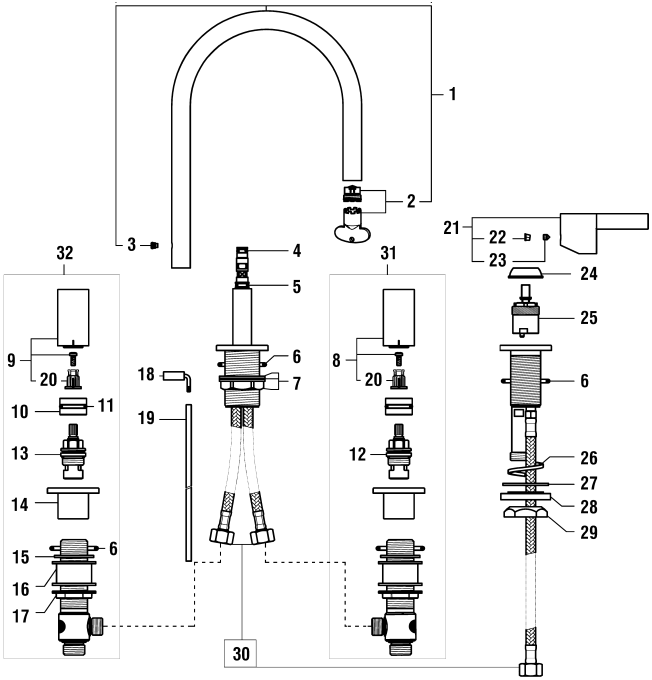

Kartell • LAUFEN

LAUFEN

Waschtisch-Dreilochbatterie + Auslauf + Waschtischmischer
Mélangeur 3 trous + goulot + Mitigeur 2 trous

	N°	Ersatzteile	Pièces détachées	Dimension
32	WI574035100000	Hahn Warmwasser montiert Chrom	Robinet assemblé eau chaude chrome	

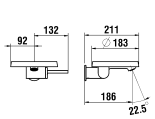

Unterputz Einbaukörper
Concealed system
Corps encastrable
Corpo incorporato
5.74036.000.000

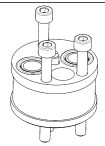

25mm

3.1133.7.004.120.1 **5.30020.000.000**

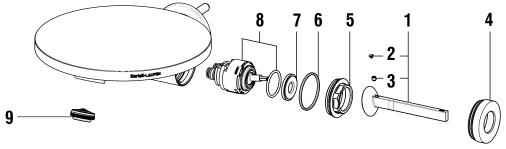

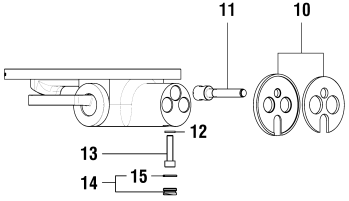

Kartell • LAUFEN

LAUFEN

UP-Wandmischer 1-Point
Mitigeur mural encastré 1-Point

	N°	Ersatzteile	Pièces détachées	Dimension
1	H3903300040641	Hebel Chrom	Levier chrome	
2	WI550013941	Gewindestift	Vis sans tête	M4x4
3	WI563004100	Abdeckkappe Chrom	Pastille chrome	
4	WI560036100	Kappe	Calotte	Ø44
5	WI557014901	Patronenmutter	Écrou de cartouche	M36
6	WI9610195000001	O-Ring	O-Ring	Ø2.0x33
7	WI641021945	Arretierungsring	Rondelle de butée	
8	WI576004000000	Joystick Patrone	Cartouche Joystick	31.8 mm
9	WI559049000000	Set Slimair mit Schlüssel 1.5gpm	Set Slimair + clé 1.5gpm	M24x1
10	WI569045100000	Hintere Platte mit Dichtung	Plaque arrière avec joint mousse	Ø60
11	WI551025901	Spannschraube	Tirant	M8
12	WI552005941	Sicher Scheibe	Rondelle	Ø11x6.4x0.7
13	WI1004039000	Zylindrische Schraube	Vis tête cylindrique	M6x25
14	WI567050100000	Zapfen mit O-Ring	Bouchon avec joint	M13
15	WI542011873	O-Ring	O-Ring	Ø1.5x10
	HF530020000000	Verlängerung	Rallonge	25 mm

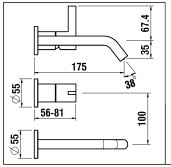

Unterputz Einbaukörper
Corps encastrable
Concealed system
5.74049.000.000

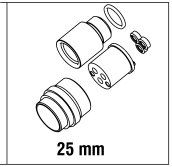

3.1133.6.004.120.1
3.1133.6.XXX.120.1

5.30023.000.000

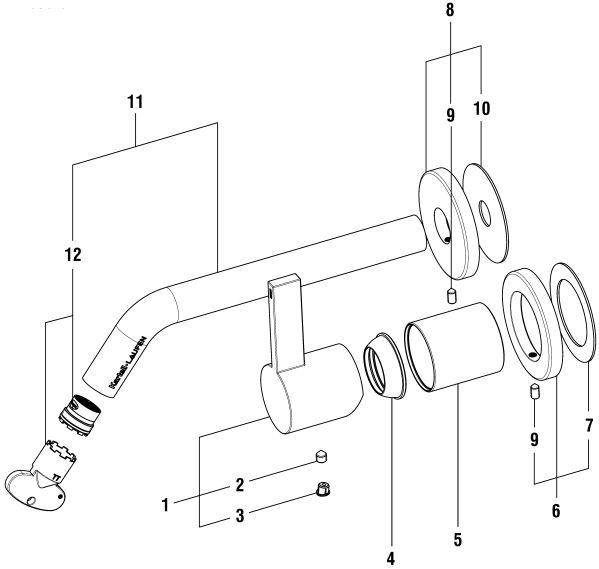

Kartell • LAUFEN

LAUFEN

Dekorset Wand 2-Point
Décor mural 2-Point

	N°	Ersatzteile	Pièces détachées	Dimension
1	H3903300040621	Hebel Chrom	Levier chrome	
1	H3903300010621	Hebel PVD Gold	Levier PVD or	
1	H3903300810621	Hebel PVD Titanschwarz	Levier PVD titane noir	
1	H3903300820621	Hebel PVD Roségold	Levier PVD or rose	
1	H3903300830621	Hebel PVD Pale Gold matt	Levier PVD or pâle mat	
1	H3903300900621	Hebel PVD Inox	Levier PVD Inox	
1	H3903301680621	Hebel PVD Rosegold gebürstet	Levier PVD or rose brossé	
2	WI9614506000001	Gewindestift	Vis sans tête	M5x6
3	WI563007945	Abdeckkappe Grau	Pastille gris	
3	WI563007108	Abdeckkappe Schwarz	Pastille noir	
4	WI560037100	Kappe Chrom	Calotte chrome	
4	WI560037423	Kappe PVD Inox	Calotte PVD Inox	
4	WI560037426	Kappe PVD Rosegold gebürstet	Calotte PVD or rose brossé	
4	WI560037428	Kappe PVD Titanschwarz	Calotte PVD titane noir	
4	WI560037462	Kappe PVD Pale Gold matt	Calotte PVD or pâle mat	
4	WI560037463	Kappe PVD Gold	Calotte PVD or	
4	WI560037465	Kappe PVD Roségold	Calotte PVD or rose	
5	WI562061100	Dekorhülse Chrom	Tube décor chrome	
5	WI562061423	Dekorhülse PVD Inox	Tube décor PVD Inox	
5	WI562061426	Dekorhülse PVD Rosegold gebürset	Tube décor PVD or rosé brossé	
5	WI562061428	Dekorhülse PVD Titanschwarz	Tube décor PVD titane noir	
5	WI562061462	Dekorhülse PVD Pale Gold matt	Tube décor PVD or pâle mat	
5	WI562061463	Dekorhülse PVD Gold	Tube décor PVD or	
5	WI562061465	Dekorhülse PVD Roségold	Tube décor PVD or rose	
6	WI569051100000	Rosette komplett Chrom	Rosace complète chrome	Ø55
6	WI569051423000	Rosette komplett PVD Inox	Rosace complète PVD Inox	Ø55
6	WI569051426000	Rosette komplett PVD Rosegold gebürset	Rosace complète PVD or rosé brossé	Ø55
6	WI569051428000	Rosette komplett PVD Titanschwarz	Rosace complète PVD titane noir	Ø55
6	WI569051462000	Rosette komplett PVD Pale Gold matt	Rosace complète PVD or pâle mat	Ø55
6	WI569051463000	Rosette komplett PVD Gold	Rosace complète PVD or	Ø55
6	WI569051465000	Rosette komplett PVD Roségold	Rosace complète PVD or rose	Ø55
7	WI547020000	Moosgummidichtung	Joint mousse	Ø50x34x3
8	WI569039100000	Rosette komplett Chrom	Rosace complète chrome	Ø55
8	WI569039423000	Rosette komplett PVD Inox	Rosace complète PVD Inox	Ø55
8	WI569039426000	Rosette komplett PVD Rosegold gebürstet	Rosace complète PVD or rose brossé	Ø55
8	WI569039428000	Rosette komplett PVD Titanschwarz	Rosace complète PVD titane noir	Ø55

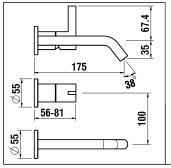

Unterputz Einbaukörper
Corps encastrable
Concealed system
5.74049.000.000

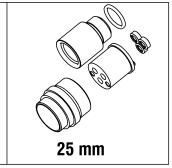

3.1133.6.004.120.1
3.1133.6.XXX.120.1

5.30023.000.000

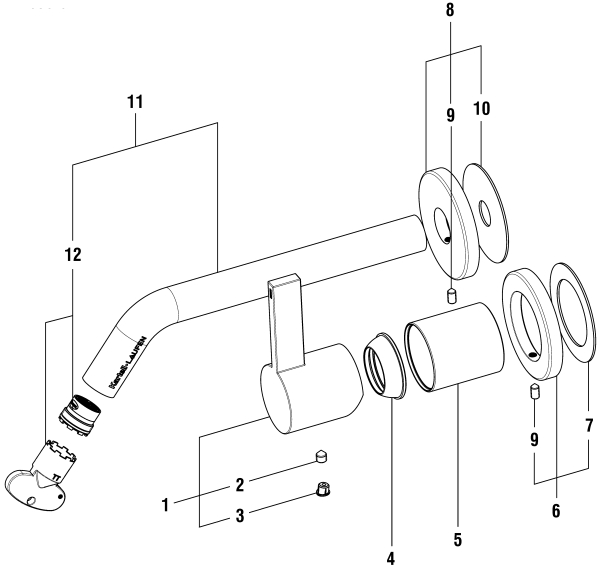

Kartell • LAUFEN

LAUFEN

Dekorset Wand 2-Point
Décor mural 2-Point

	N°	Ersatzteile	Pièces détachées	Dimension
8	WI569039462000	Rosette komplett PVD Pale Gold matt	Rosace complète PVD or pâle mat	Ø55
8	WI569039463000	Rosette komplett PVD Gold	Rosace complète PVD or	Ø55
8	WI569039465000	Rosette komplett PVD Roségold	Rosace complète PVD or rose	Ø55
9	WI9614454000001	Gewindestift	Vis sans tête	M4x8
10	WI544020000	Moosgummidichtung	Joint mousse	Ø50x13x3
11	WI534105100000	Wandauslauf komplett Chrom	Goulot muré complet chrome	175 mm
11	WI534105423000	Wandauslauf komplett PVD Inox	Goulot muré complet PVD Inox	175 mm
11	WI534105426000	Wandauslauf komplett PVD Rosegold gebürstet	Goulot muré complet PVD or rose brossé	175 mm
11	WI534105428000	Wandauslauf komplett PVD Titanschwarz	Goulot muré complet PVD titane noir	175 mm
11	WI534105462000	Wandauslauf komplett PVD Pale Gold matt	Goulot muré complet PVD or pâle mat	175 mm
11	WI534105463000	Wandauslauf komplett PVD Gold	Goulot muré complet PVD or	175 mm
11	WI534105465000	Wandauslauf komplett PVD Roségold	Goulot muré complet PVD or rose	175 mm
12	WI559035000060	Perlator Caché + Schlüssel 5.7 l/m	Set aérateur Caché avec clé 5.7 l/m	M16.5x1-P CA
	HF530023000000	Verlängerung	Rallonge	25 mm

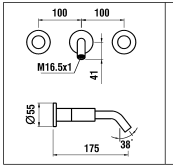

Unterputz Einbaukörper
Corps encastrable
Concealed system
Inbouwvoetlichaam

1.02080.000.000

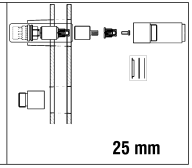

3.1233.6.004.120.1 Chrome
3.1233.6.XXX.120.1

5.30016.000.000

For the repair of the old models(=> 01.2017), position 8 and 15 are indissociable
Für ältere Modelle (=> 01.2017) zu reparieren, Positionen 8 und 15 sind untrennbar
Pour la réparation des anciens modèles (=> 01.2017), les positions 8 et 15 sont indissociables
Voor de reparatie van de oude modellen (=> 01.2017) zijn posities 8 en 15 onverschillig

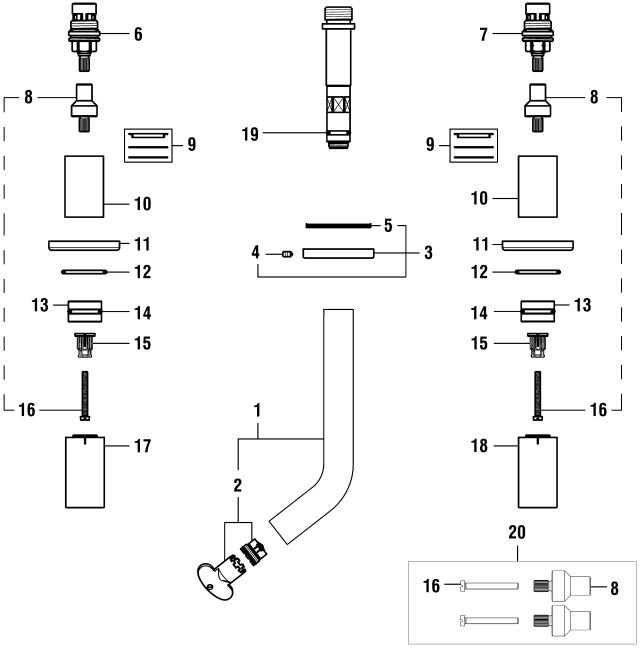

Kartell • LAUFEN

LAUFEN

2-Griff UP-Wandmischer
Mélangeur mural encastré 2-poignées

	N°	Ersatzteile	Pièces détachées	Dimension
1	WI534105100000	Wandauslauf komplett Chrom	Goulot muré complet chrome	175 mm
1	WI534105423000	Wandauslauf komplett PVD Inox	Goulot muré complet PVD Inox	175 mm
1	WI534105426000	Wandauslauf komplett PVD Rosegold gebürstet	Goulot muré complet PVD or rose brossé	175 mm
1	WI534105428000	Wandauslauf komplett PVD Titanschwarz	Goulot muré complet PVD titane noir	175 mm
1	WI534105462000	Wandauslauf komplett PVD Pale Gold matt	Goulot muré complet PVD or pâle mat	175 mm
1	WI534105463000	Wandauslauf komplett PVD Gold	Goulot muré complet PVD or	175 mm
1	WI534105465000	Wandauslauf komplett PVD Roségold	Goulot muré complet PVD or rose	175 mm
2	WI559035000060	Perlator Caché + Schlüssel 5.7 l/m	Set aérateur Caché avec clé 5.7 l/m	M16.5x1-P CA
3	WI569039100000	Rosette komplett Chrom	Rosace complète chrome	Ø55
3	WI569039423000	Rosette komplett PVD Inox	Rosace complète PVD Inox	Ø55
3	WI569039426000	Rosette komplett PVD Rosegold gebürstet	Rosace complète PVD or rose brossé	Ø55
3	WI569039428000	Rosette komplett PVD Titanschwarz	Rosace complète PVD titane noir	Ø55
3	WI569039462000	Rosette komplett PVD Pale Gold matt	Rosace complète PVD or pâle mat	Ø55
3	WI569039463000	Rosette komplett PVD Gold	Rosace complète PVD or	Ø55
3	WI569039465000	Rosette komplett PVD Roségold	Rosace complète PVD or rose	Ø55
4	WI9614454000001	Gewindestift	Vis sans tête	M4x8
5	WI544020000	Moosgummidichtung	Joint mousse	Ø50x13x3
6	WI575001000000	Keramikoberteil - 1/4 Dreh. Rechts	Chapeau céramique - ferm. 1/4 de tour à droite	G1/2 10.4l/mn
7	WI575002000000	Keramikoberteil - 1/4 Dreh. Links	Chapeau céramique - ferm. 1/4 de tour à gauche	G1/2 10.4l/mn
8	WI464009901	Mitnehmereinheit	Entraîneur de chapeau	
9	WI577065901000	Ring-Set für Griffspiel	Set de réglage de jeu pour poignées	
10	WI562025100	Dekor-Hülse Chrom	Manchon de décor chrome	
10	WI562025423	Dekor-Hülse PVD Inox	Manchon de décor PVD Inox	
10	WI562025426	Dekor-Hülse PVD Inox	Manchon de décor PVD Inox	
10	WI562025428	Dekor-Hülse PVD Titanschwarz	Manchon de décor PVD titane noir	
10	WI562025462	Dekor-Hülse PVD Pale Gold matt	Manchon de décor PVD or pâle mat	
10	WI562025463	Dekor-Hülse PVD Gold	Manchon de décor PVD or	
10	WI562025465	Dekor-Hülse PVD Roségold	Manchon de décor PVD or rose	
11	WI561050100	Rosette Chrom	Rosace chrome	Ø55
11	WI561050423	Rosette PVD Inox	Rosace PVD Inox	Ø55
11	WI561050428	Rosette PVD Titanschwarz	Rosace PVD titane noir	Ø55
11	WI561050462	Rosette PVD Pale Gold matt	Rosace PVD or pâle mat	Ø55

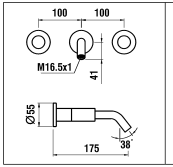

Unterputz Einbaukörper
Corps encastrable
Concealed system
Inbouwvoetlichaam

1.02080.000.000

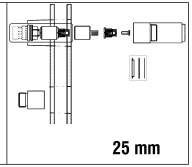

3.1233.6.004.120.1 Chrome
3.1233.6.XXX.120.1

5.30016.000.000

For the repair of the old models(=> 01.2017), position 8 and 15 are indissociable
Für ältere Modelle (=> 01.2017) zu reparieren, Positionen 8 und 15 sind untrennbar
Pour la réparation des anciens modèles (=> 01.2017), les positions 8 et 15 sont indissociables
Voor de reparatie van de oude modellen (=> 01.2017) zijn posities 8 en 15 onverschillig

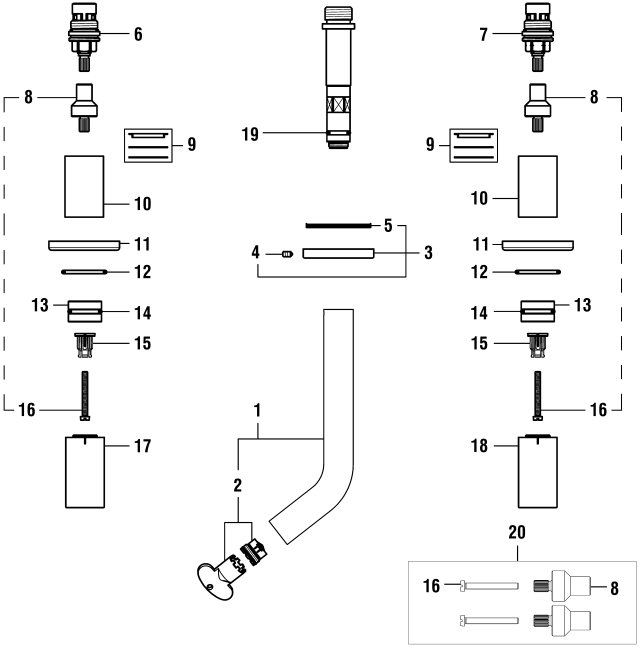

Kartell • LAUFEN

LAUFEN

2-Griff UP-Wandmischer
Mélangeur mural encastré 2-poignées

	N°	Ersatzteile	Pièces détachées	Dimension
11	WI561050463	Rosette PVD Gold	Rosace PVD or	Ø55
11	WI561050465	Rosette PVD Roségold	Rosace PVD or rose	Ø55
12	WI800123873	O-Ring	O-Ring	Ø2.62x29.82
13	WI641019945	Dichtungsring	Bague d'étanchéité	
14	WI800117873	O-Ring	O-Ring	Ø2.62x20.24
15	WI641020945	Verzahnte Zwischenstück	Insert cannelée	
16	WI550067941	Gewindestift	Vis sans tête	M4x35
17	WI573511100825	Warmwasser Griff Komp. Chrom	Poignée eau chaude complète chrome	
17	WI573511423825	Warmwasser Griff Komp. PVD Inox	Poignée eau chaude complète PVD Inox	
17	WI573511426825	Warmwasser Griff Komp. PVD Rosegold gebürstet	Poignée eau chaude complète PVD or rose brossé	
17	WI573511428825	Warmwasser Griff Komp. PVD Titanschwarz	Poignée eau chaude complète PVD titane noir	
17	WI573511462825	Warmwasser Griff Komp. PVD Pale Gold matt	Poignée eau chaude complète PVD or pâle mat	
17	WI573511463825	Warmwasser Griff Komp. PVD Gold	Poignée eau chaude complète PVD or	
17	WI573511465825	Warmwasser Griff Komp. PVD Roségold	Poignée eau chaude complète PVD or rose	
18	WI573511100820	Kaltwasser Griff Komp. Chrom	Poignée eau froide complète chrome	
18	WI573511423820	Kaltwasser Griff Komp. PVD Inox	Poignée eau froide complète PVD Inox	
18	WI573511426820	Kaltwasser Griff Komp. PVD Rosegold gebürstet	Poignée eau froide complète PVD or rose brossé	
18	WI573511428820	Kaltwasser Griff Komp. PVD Titanschwarz	Poignée eau froide complète PVD titane noir	
18	WI573511462820	Kaltwasser Griff Komp. PVD Pale Gold matt	Poignée eau froide complète PVD or pâle mat	
18	WI573511463820	Kaltwasser Griff Komp. PVD Gold	Poignée eau froide complète PVD or	
18	WI573511465820	Kaltwasser Griff Komp. PVD Roségold	Poignée eau froide complète PVD or rose	
19	WI800109873	O-Ring	O-Ring	Ø2.62x7.59
20	WI577155000000	Griff Umbauset	Set de conversion pour poignées	
	HF530016000000	Verlängerung	Rallonge	25 mm

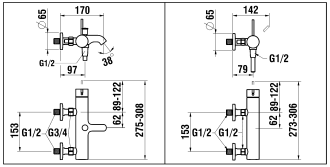

3.2133.7.0XX.142.1
3.2133.7.004.002.1
153 mm

3.3133.7.0XX.142.1
3.3133.7.004.002.1
153 mm

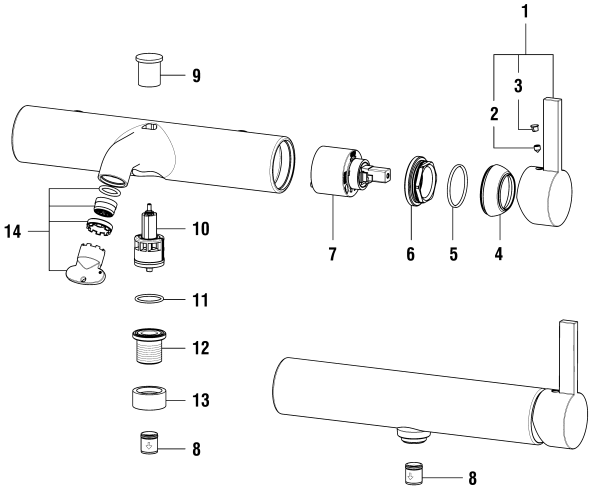

Kartell • LAUFEN

LAUFEN

Bade- & Duschenmischer (153mm)
Mitigeur de bain et de douche (153mm)

	N°	Ersatzteile	Pièces détachées	Dimension
1	H3903300040661	Hebel Chrom	Levier chrome	
1	H3903300010661	Hebel PVD Gold	Levier PVD or	
1	H3903300810661	Hebel PVD Titanschwarz	Levier PVD titane noir	
1	H3903300820661	Hebel PVD Roségold	Levier PVD or rose	
1	H3903300830661	Hebel PVD Pale Gold matt	Levier PVD or pâle mat	
1	H3903300900661	Hebel PVD Inox	Levier PVD Inox	
1	H3903301680661	Hebel PVD Rosegold gebürstet	Levier PVD or rose brossé	
2	WI9614506000001	Gewindestift	Vis sans tête	M5x6
3	WI563007945	Abdeckkappe Grau	Pastille gris	
4	WI560029100	Haube Chrom	Calotte chrome	
4	WI560029423	Haube PVD Inox	Calotte PVD Inox	
4	WI560029426	Haube PVD Rosegold gebürstet	Calotte PVD or rose brossé	
4	WI560029428	Haube PVD Titanschwarz	Calotte PVD titane noir	
4	WI560029462	Haube PVD Pale Gold matt	Calotte PVD or pâle mat	
4	WI560029463	Haube PVD Gold	Calotte PVD or	
4	WI560029465	Haube PVD Roségold	Calotte PVD or rose	
5	WI342515873	O-Ring	O-Ring	Ø1.78x33.05
6	WI452366901	Patronenmutter	Écrou de cartouche	M42x1
7	WI188008000061	Ecototal Patrone umgekehrt	Cartouche Ecototal inversée	40 mm
8	WI456405000000	Rückflussverhinderer	Clapet de retenue	Ø14
9	WI569019100	Umsteller-Zugknopf Chrom	Bouton d'inverseur chrome	
9	WI569019423	Umsteller-Zugknopf PVD Inox	Bouton d'inverseur PVD Inox	
9	WI569019426	Umsteller-Zugknopf PVD Rosegold gebürstet	Bouton d'inverseur PVD or rosé brossé	
9	WI569019428	Umsteller-Zugknopf PVD Titanschwarz	Bouton d'inverseur PVD titane noir	
9	WI569019462	Umsteller-Zugknopf PVD Pale Gold matt	Bouton d'inverseur PVD or pâle mat	
9	WI569019463	Umsteller-Zugknopf PVD Gold	Bouton d'inverseur PVD or	
9	WI569019465	Umsteller-Zugknopf PVD Roségold	Bouton d'inverseur PVD or rose	
10	WI495010000000	Automatischer Umsteller Chrom	Inverseur automatique chrome	
10	WI495010423000	Automatischer Umsteller PVD Inox	Inverseur automatique PVD Inox	
10	WI495010426000	Automatischer Umsteller PVD Rosegold gebürstet	Inverseur automatique PVD or rosé brossé	
10	WI495010428000	Automatischer Umsteller PVD Titanschwarz	Inverseur automatique PVD titane noir	
10	WI495010462000	Automatischer Umsteller PVD Pale Gold matt	Inverseur automatique PVD or pâle mat	
10	WI495010463000	Automatischer Umsteller PVD Gold	Inverseur automatique PVD or	
10	WI495010465000	Automatischer Umsteller PVD Roségold	Inverseur automatique PVD or rose	

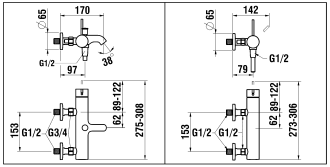

3.2133.7.0XX.142.1
3.2133.7.004.002.1
153 mm

3.3133.7.0XX.142.1
3.3133.7.004.002.1
153 mm

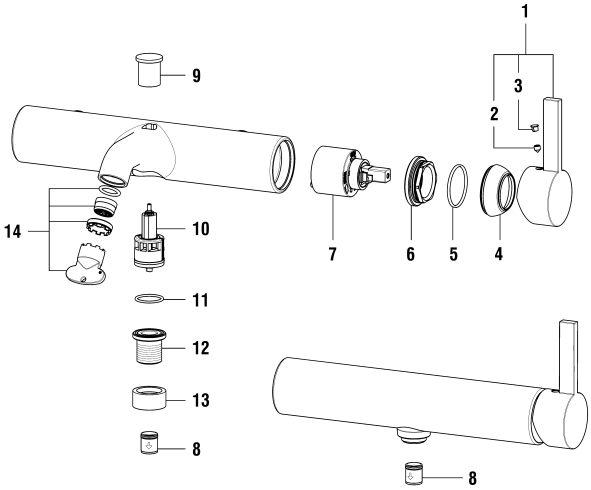

Kartell • LAUFEN

LAUFEN

Bade- & Duschenmischer (153mm)
Mitigeur de bain et de douche (153mm)

	N°	Ersatzteile	Pièces détachées	Dimension
11	WI800019873	O-Ring	O-Ring	Ø1.78x20.35
12	WI454000901	Umsteller-Sitz	Siège d'inverseur	
13	WI562033100	Dekorhülse Chrom	Bague décor chrome	
13	WI562033423	Dekorhülse PVD Inox	Bague décor PVD Inox	
13	WI562033426	Dekorhülse PVD Rosegold gebürstet	Bague décor PVD or rosé brossé	
13	WI562033428	Dekorhülse PVD Titanschwarz	Bague décor PVD titane noir	
13	WI562033462	Dekorhülse PVD Pale Gold matt	Bague décor PVD or pâle mat	
13	WI562033463	Dekorhülse PVD Gold	Bague décor PVD or	
13	WI562033465	Dekorhülse PVD Roségold	Bague décor PVD or rose	
14	WI559051000000	Luftmischdüse-Set Stern mit Schlüssel	Set aérateur étoile avec clé	M21.5
14	WI559051423000	Luftmischdüse-Set Stern mit Schlüssel PVD Inox	Set aérateur étoile avec clé PVD Inox	M21.5
14	WI559051426000	Luftmischdüse-Set Stern mit Schlüssel PVD Rosegold gebürstet	Set aérateur étoile avec clé PVD or rose brossé	M21.5
14	WI559051428000	Luftmischdüse-Set Stern mit Schlüssel PVD Titanschwarz	Set aérateur étoile avec clé PVD titane noir	M21.5
14	WI559051462000	Luftmischdüse-Set Stern mit Schlüssel PVD Pale Gold matt	Set aérateur étoile avec clé PVD or pâle mat	M21.5
14	WI559051463000	Luftmischdüse-Set Stern mit Schlüssel PVD Gold	Set aérateur étoile avec clé PVD or	M21.5
14	WI559051465000	Luftmischdüse-Set Stern mit Schlüssel PVD Roségold	Set aérateur étoile avec clé PVD or rose	M21.5
	H3619850011251	Handbrause TwinStick PVD Gold	Douchette TwinStick PVD or	G1/2
	H3619850811251	Handbrause TwinStick PVD Titanschwarz	Douchette TwinStick PVD titane noir	G1/2
	H3619850821251	Handbrause TwinStick PVD Roségold	Douchette TwinStick PVD or rose	G1/2
	H3619850831251	Handbrause TwinStick PVD Pale Gold matt	Douchette TwinStick PVD or pâle mat	G1/2
	H3619820901251	Handbrause TwinStick PVD Inox	Douchette TwinStick PVD Inox	G1/2
	H3619851681251	Handbrause TwinStick PVD Rosegold gebürset	Douchette TwinStick PVD or rosé brossé	G1/2
	H3629800011311	Kunststoffschlauch PVD Gold	Flexible synthétique PVD or	1/2-1/2 L160
	H3629800811311	Kunststoffschlauch PVD Titanschwarz	Flexible synthétique PVD titane noir	1/2-1/2 L160
	H3629800821311	Kunststoffschlauch PVD Roségold	Flexible synthétique PVD or rose	1/2-1/2 L160
	H3629800831311	Kunststoffschlauch PVD Pale Gold matt	Flexible synthétique PVD or pâle mat	1/2-1/2 L160
	H3629800901311	Kunststoffschlauch PVD Inox	Flexible synthétique PVD inox	1/2-1/2 L160
	H3629801681311	Kunststoffschlauch PVD Rosegold gebürstet	Flexible synthétique PVD or rose brossé	1/2-1/2 L160

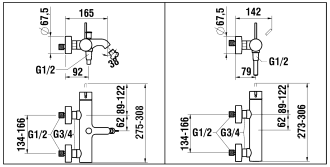

3.2133.7.0XX.141.1
3.2133.7.004.400.1
150 mm

3.3133.7.0XX.141.1
3.3133.7.004.400.1
150 mm

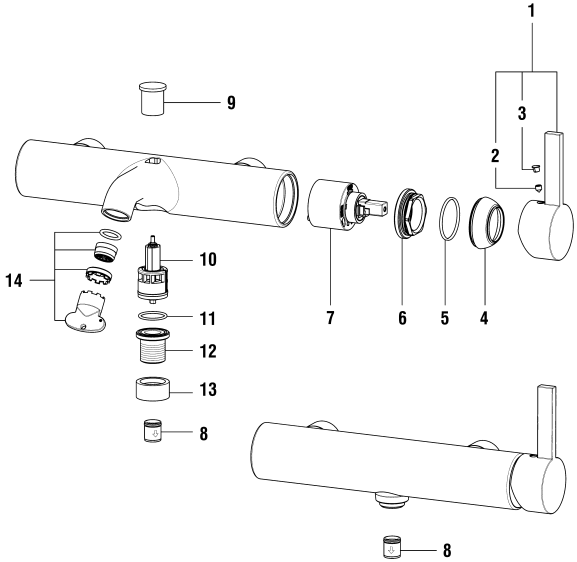

Kartell • LAUFEN

LAUFEN

Bade- & Duschenmischer (150mm)
Mitigeur de bain et de douche (150mm)

	N°	Ersatzteile	Pièces détachées	Dimension
1	H3903300040661	Hebel Chrom	Levier chrome	
1	H3903300010661	Hebel PVD Gold	Levier PVD or	
1	H3903300810661	Hebel PVD Titanschwarz	Levier PVD titane noir	
1	H3903300820661	Hebel PVD Roségold	Levier PVD or rose	
1	H3903300830661	Hebel PVD Pale Gold matt	Levier PVD or pâle mat	
1	H3903300900661	Hebel PVD Inox	Levier PVD Inox	
1	H3903301680661	Hebel PVD Rosegold gebürstet	Levier PVD or rose brossé	
2	WI9614506000001	Gewindestift	Vis sans tête	M5x6
3	WI563007945	Abdeckkappe Grau	Pastille gris	
4	WI560029100	Haube Chrom	Calotte chrome	
4	WI560029423	Haube PVD Inox	Calotte PVD Inox	
4	WI560029426	Haube PVD Rosegold gebürstet	Calotte PVD or rose brossé	
4	WI560029428	Haube PVD Titanschwarz	Calotte PVD titane noir	
4	WI560029462	Haube PVD Pale Gold matt	Calotte PVD or pâle mat	
4	WI560029463	Haube PVD Gold	Calotte PVD or	
4	WI560029465	Haube PVD Roségold	Calotte PVD or rose	
5	WI342515873	O-Ring	O-Ring	Ø1.78x33.05
6	WI452366901	Patronenmutter	Écrou de cartouche	M42x1
7	WI188008000061	Ecototal Patrone umgekehrt	Cartouche Ecototal inversée	40 mm
8	WI456405000000	Rückflussverhinderer	Clapet de retenue	Ø14
9	WI569019100	Umsteller-Zugknopf Chrom	Bouton d'inverseur chrome	
9	WI569019423	Umsteller-Zugknopf PVD Inox	Bouton d'inverseur PVD Inox	
9	WI569019426	Umsteller-Zugknopf PVD Rosegold gebürstet	Bouton d'inverseur PVD or rosé brossé	
9	WI569019428	Umsteller-Zugknopf PVD Titanschwarz	Bouton d'inverseur PVD titane noir	
9	WI569019462	Umsteller-Zugknopf PVD Pale Gold matt	Bouton d'inverseur PVD or pâle mat	
9	WI569019463	Umsteller-Zugknopf PVD Gold	Bouton d'inverseur PVD or	
9	WI569019465	Umsteller-Zugknopf PVD Roségold	Bouton d'inverseur PVD or rose	
10	WI495010000000	Automatischer Umsteller Chrom	Inverseur automatique chrome	
10	WI495010423000	Automatischer Umsteller PVD Inox	Inverseur automatique PVD Inox	
10	WI495010426000	Automatischer Umsteller PVD Rosegold gebürstet	Inverseur automatique PVD or rosé brossé	
10	WI495010428000	Automatischer Umsteller PVD Titanschwarz	Inverseur automatique PVD titane noir	
10	WI495010462000	Automatischer Umsteller PVD Pale Gold matt	Inverseur automatique PVD or pâle mat	
10	WI495010463000	Automatischer Umsteller PVD Gold	Inverseur automatique PVD or	
10	WI495010465000	Automatischer Umsteller PVD Roségold	Inverseur automatique PVD or rose	

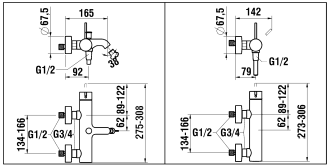

3.2133.7.0XX.141.1
3.2133.7.004.400.1
150 mm

3.3133.7.0XX.141.1
3.3133.7.004.400.1
150 mm

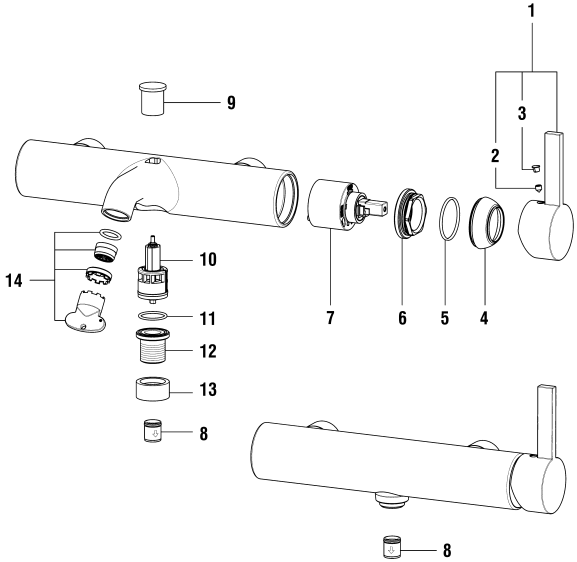

Kartell • LAUFEN

LAUFEN

Bade- & Duschenmischer (150mm)
Mitigeur de bain et de douche (150mm)

	N°	Ersatzteile	Pièces détachées	Dimension
11	WI800019873	O-Ring	O-Ring	Ø1.78x20.35
12	WI454000901	Umsteller-Sitz	Siège d'inverseur	
13	WI562033100	Dekorhülse Chrom	Bague décor chrome	
13	WI562033423	Dekorhülse PVD Inox	Bague décor PVD Inox	
13	WI562033426	Dekorhülse PVD Rosegold gebürstet	Bague décor PVD or rosé brossé	
13	WI562033428	Dekorhülse PVD Titanschwarz	Bague décor PVD titane noir	
13	WI562033462	Dekorhülse PVD Pale Gold matt	Bague décor PVD or pâle mat	
13	WI562033463	Dekorhülse PVD Gold	Bague décor PVD or	
13	WI562033465	Dekorhülse PVD Roségold	Bague décor PVD or rose	
14	WI559051000000	Luftmischdüse-Set Stern mit Schlüssel	Set aérateur étoile avec clé	M21.5
14	WI559051423000	Luftmischdüse-Set Stern mit Schlüssel PVD Inox	Set aérateur étoile avec clé PVD Inox	M21.5
14	WI559051426000	Luftmischdüse-Set Stern mit Schlüssel PVD Rosegold gebürstet	Set aérateur étoile avec clé PVD or rose brossé	M21.5
14	WI559051428000	Luftmischdüse-Set Stern mit Schlüssel PVD Titanschwarz	Set aérateur étoile avec clé PVD titane noir	M21.5
14	WI559051462000	Luftmischdüse-Set Stern mit Schlüssel PVD Pale Gold matt	Set aérateur étoile avec clé PVD or pâle mat	M21.5
14	WI559051463000	Luftmischdüse-Set Stern mit Schlüssel PVD Gold	Set aérateur étoile avec clé PVD or	M21.5
14	WI559051465000	Luftmischdüse-Set Stern mit Schlüssel PVD Roségold	Set aérateur étoile avec clé PVD or rose	M21.5
	H3619850011251	Handbrause TwinStick PVD Gold	Douchette TwinStick PVD or	G1/2
	H3619850811251	Handbrause TwinStick PVD Titanschwarz	Douchette TwinStick PVD titane noir	G1/2
	H3619850821251	Handbrause TwinStick PVD Roségold	Douchette TwinStick PVD or rose	G1/2
	H3619850831251	Handbrause TwinStick PVD Pale Gold matt	Douchette TwinStick PVD or pâle mat	G1/2
	H3619820901251	Handbrause TwinStick PVD Inox	Douchette TwinStick PVD Inox	G1/2
	H3619851681251	Handbrause TwinStick PVD Rosegold gebürset	Douchette TwinStick PVD or rosé brossé	G1/2
	H3629800011311	Kunststoffschlauch PVD Gold	Flexible synthétique PVD or	1/2-1/2 L160
	H3629800811311	Kunststoffschlauch PVD Titanschwarz	Flexible synthétique PVD titane noir	1/2-1/2 L160
	H3629800821311	Kunststoffschlauch PVD Roségold	Flexible synthétique PVD or rose	1/2-1/2 L160
	H3629800831311	Kunststoffschlauch PVD Pale Gold matt	Flexible synthétique PVD or pâle mat	1/2-1/2 L160
	H3629800901311	Kunststoffschlauch PVD Inox	Flexible synthétique PVD inox	1/2-1/2 L160
	H3629801681311	Kunststoffschlauch PVD Rosegold gebürstet	Flexible synthétique PVD or rose brossé	1/2-1/2 L160
	HF523032100602	Set exzentr. Anschlüsse (2x) Chrom	Set raccords excent. (2x) chrome	1/2 x 3/4

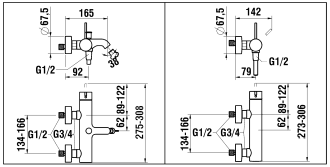

3.2133.7.0XX.141.1
3.2133.7.004.400.1
150 mm

3.3133.7.0XX.141.1
3.3133.7.004.400.1
150 mm

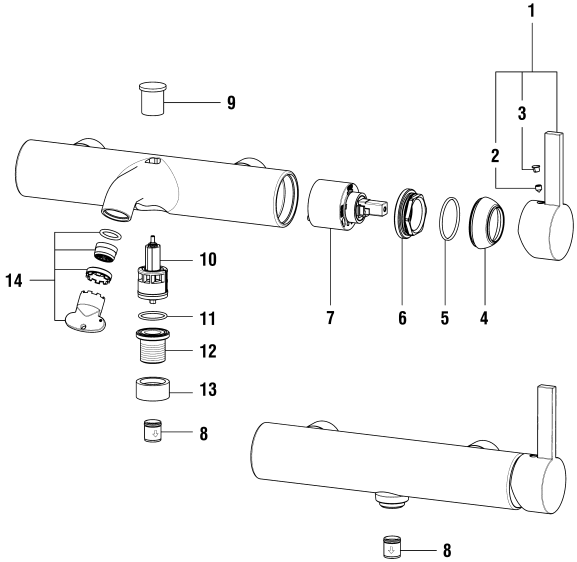

Kartell • LAUFEN

LAUFEN

Bade- & Duschenmischer (150mm)
Mitigeur de bain et de douche (150mm)

	N°	Ersatzteile	Pièces détachées	Dimension
	HF523032423602	Set exzentr. Anschlüsse (2x) PVD Inox	Set raccords excent. (2x) PVD inox	1/2 x 3/4
	HF523032426602	Set exzentr. Anschlüsse (2x) PVD Rosegold gebürstet	Set raccords excent. (2x) PVD or rosé brossé	1/2 x 3/4
	HF523032428602	Set exzentr. Anschlüsse (2x) PVD Titanschwarz	Set raccords excent. (2x) PVD titane noir	1/2 x 3/4
	HF523032462602	Set exzentr. Anschlüsse (2x) Pale Gold Matt	Set raccords excent. (2x) PVD or pâle mat	1/2 x 3/4
	HF523032463602	Set exzentr. Anschlüsse (2x) PVD Gold	Set raccords excent. (2x) PVD or	1/2 x 3/4
	HF523032465602	Set exzentr. Anschlüsse (2x) PVD Roségold	Set raccords excent. (2x) PVD or rose	1/2 x 3/4

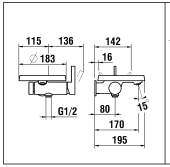

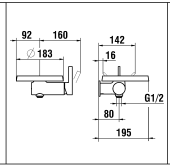

Unterputz Einbaukörper
Concealed system
Corps encastrable
Corpo incorporato
5.74036.000.000

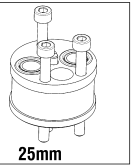

3.2133.9.004.141.1 **3.3133.9.004.141.1** **5.30020.000.000**

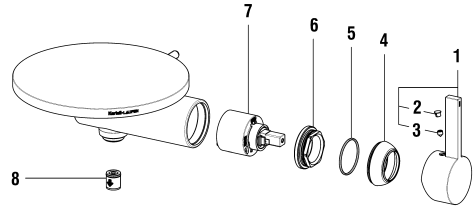

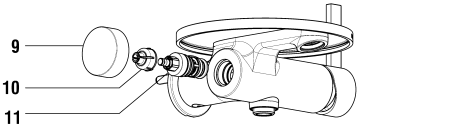

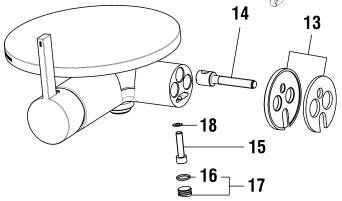

Kartell • LAUFEN

LAUFEN

Bade- & Duschenmischer 1-Point
Mitigeur de bain et de douche 1-Point

	N°	Ersatzteile	Pièces détachées	Dimension
1	H3903300040691	Hebel Chrom	Levier chrome	
2	WI563007945	Abdeckkappe Grau	Pastille gris	
3	WI9614506000001	Gewindestift	Vis sans tête	M5x6
4	WI560029100	Haube Chrom	Calotte chrome	
5	WI342515873	O-Ring	O-Ring	Ø1.78x33.05
6	WI452366901	Patronenmutter	Écrou de cartouche	M42x1
7	WI188008000061	Ecototal Patrone umgekehrt	Cartouche Ecototal inversée	40 mm
8	WI456405000000	Rückflussverhinderer	Clapet de retenue	Ø14
9	WI569026100	Umsteller-Zugknopf	Bouton d'inverseur	
10	WI500596945	Schnappsicherung	Insert d'encliquetage	
11	WI576502100000	Umsteller komplett	Inverseur complet	
12	WI559073000000	Luftmischdüse	Aérateur	M24x1
13	WI569045100000	Hintere Platte mit Dichtung	Plaque arrière avec joint mousse	Ø60
14	WI551025901	Spannschraube	Tirant	M8
15	WI1004039000	Zylindrische Schraube	Vis tête cylindrique	M6x25
16	WI542011873	O-Ring	O-Ring	Ø1.5x10
17	WI567050100000	Zapfen mit O-Ring	Bouchon avec joint	M13
18	WI552005941	Sicher Scheibe	Rondelle	Ø11x6.4x0.7
	HF530020000000	Verlängerung	Rallonge	25 mm

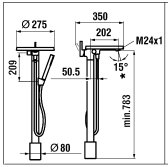

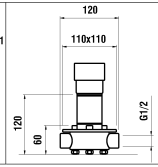

Einbaukörper zur Standsäule
Corps de montage pour colonne
5.03000.000.000

Technical bloc for column bath mixer
Technical bloc voor Staande badmengkraan

3.2133.1.004.121.1 **5.03000.000.000**

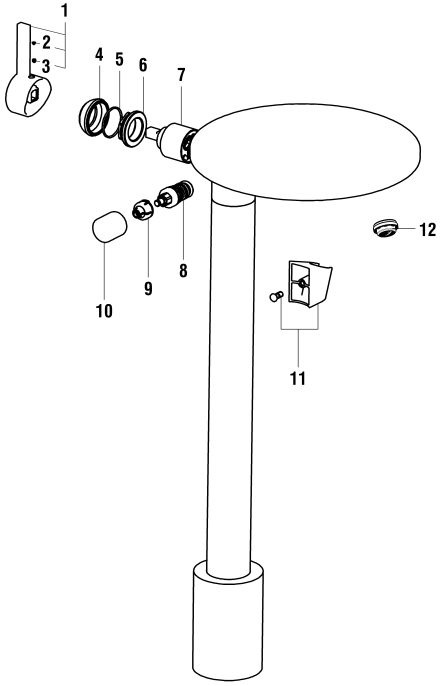

Kartell • LAUFEN

LAUFEN

Standsäulen-Bademischer
Mitigeur de bain sur colonne

	N°	Ersatzteile	Pièces détachées	Dimension
1	H3903300040681	Hebel Chrom	Levier chrome	
2	WI563007945	Abdeckkappe Grau	Pastille gris	
3	WI9614506000001	Gewindestift	Vis sans tête	M5x6
4	WI567049100000	Kappe	Calotte	
5	WI342515873	O-Ring	O-Ring	Ø1.78x33.05
6	WI452366901	Patronenmutter	Écrou de cartouche	M42x1
7	WI188008000000	ECOTOTAL Patrone	Cartouche ECOTOTAL	40 mm
8	WI576502100000	Umsteller komplett	Inverseur complet	
9	WI500596945	Schnappsicherung	Insert d'encliquetage	
10	WI569023100	Umsteller-Zugknopf	Bouton d'inverseur	Ø29x27 mm
11	WI529040100000	Set Halter zu Schlauch	Set de fixation du flexible	
12	WI559045000000	Luftmischdüse CoinSlot 27-30 l/m	Aérateur CoinSlot 27-30 l/m	M24x1-C

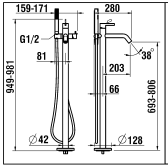

Einbaukörper zur Standsäule
Technical bloc for column bath mixer
Corps de montage pour colonne
Corpo di montaggio per colonna
5.74070.000.000

3.2133.8.XXX.121.1

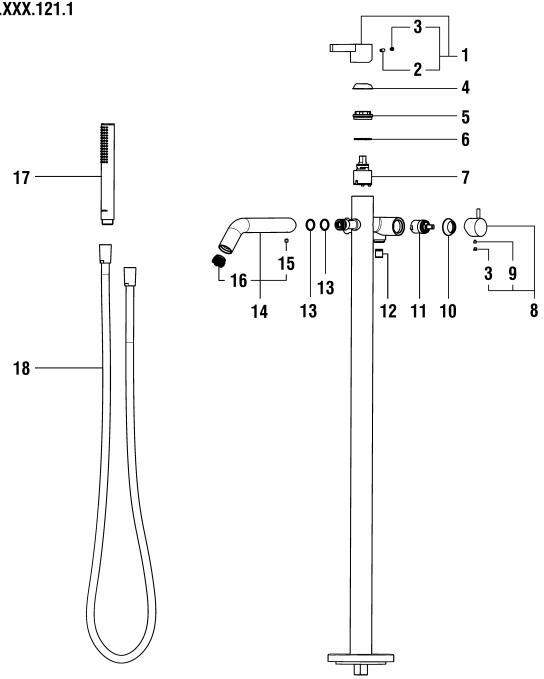

Kartell • LAUFEN

LAUFEN

Standsäulen-Bademischer
Mitigeur de bain sur colonne

	N°	Ersatzteile	Pièces détachées	Dimension
1	H3903300040711	Hebel Chrom	Levier chrome	
1	H3903300810711	Hebel PVD Titanschwarz	Levier PVD titane noir	
2	WI550086941	Gewindestift	Vis sans tête	M5x10
3	WI563007945	Abdeckkappe Grau	Pastille gris	
3	WI563007108	Abdeckkappe Schwarz	Pastille noir	
4	WI560068100	Haube Chrom	Calotte chrome	
4	WI560068428	Haube PVD Titanschwarz	Calotte PVD titane noir	
5	WI557034913	Patronenmutter	Écrou de cartouche	M38x1.5
6	WI800025873	O-Ring	O-Ring	Ø1.78x29.87
7	WI576029000000	Patrone	Cartouche	35 mm
8	WI570211100600	Hebel Chrom	Levier chrome	
8	WI570211428600	Hebel PVD Titanschwarz	Levier PVD titane noir	
9	WI9614506000001	Gewindestift	Vis sans tête	M5x6
10	WI560037100	Kappe Chrom	Calotte chrome	
10	WI560037428	Kappe PVD Titanschwarz	Calotte PVD titane noir	
11	WI576012000060	Patrone HT	Cartouche HT	25 mm
12	WI456405000000	Rückflussverhinderer	Clapet de retenue	Ø14
13	WI542065873	O-Ring	O-Ring	Ø18.0x2.0
14	WI5xxxxx.xxx.000	Auslauf PVD Titanschwarz	Goulot PVD titane noir	
14	WI5xxxxx.xxx.000	Auslauf PVD Titanschwarz	Goulot PVD titane noir	
15	WI550051941	Schraube	Vis	M6x6
16	WI559045000000	Luftmischdüse CoinSlot 27-30 l/m	Aérateur CoinSlot 27-30 l/m	M24x1-C
17	H3619820041251	Handbrause TwinStick Chrom	Douchette TwinStick chrome	G1/2
17	H3619850811251	Handbrause TwinStick PVD Titanschwarz	Douchette TwinStick PVD titane noir	
18	H3629800001211	Kunststoffschlauch Chrom	Flexible synthétique chrome	1/2-1/2 L1250
18	H3629800811211	Kunststoffschlauch PVD Titanschwarz	Flexible synthétique PVD titane noir	

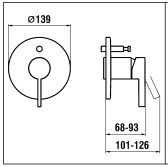

Unterputz Einbaukörper
Concealed system
Corps encastrable
Corpo incorporato
5.74007.000.000
5.74037.000.000
5.74038.000.000

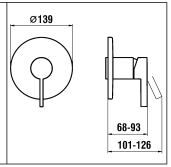

3.2133.6.004.000.1 Chrome
3.2133.6.XXX.000.1
3.2133.6.XXX.010.1

3.3133.6.004.000.1 Chrome
3.3133.6.XXX.000.1

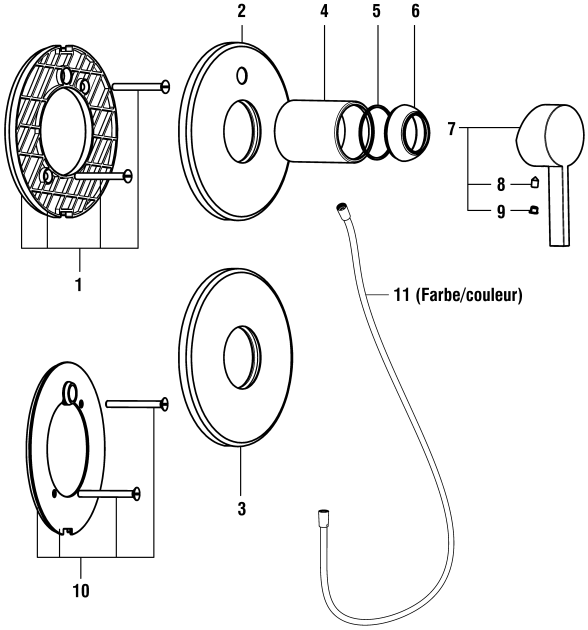

Kartell • LAUFEN

LAUFEN

Simibox UP-Dekor Kartell • LAUFEN
Simibox décor Kartell • LAUFEN

	N°	Ersatzteile	Pièces détachées	Dimension
1	WI569015945000	Abdichtungsplatte	Plaque étanchéité assemblée	
2	WI569020100000	Rosette komplett für Modell mit Umsteller Chrom	Rosace assemblée pour modèle à inverseur chrome	Ø139-Ø48
2	WI569020423000	Rosette komplett für Modell mit Umsteller PVD Inox	Rosace assemblée pour modèle à inverseur PVD Inox	Ø139-Ø48
2	WI569020426000	Rosette komplett für Modell mit Umsteller PVD Rosegold gebürstet	Rosace assemblée pour modèle à inverseur PVD or rose brossé	Ø139-Ø48
2	WI569020428000	Rosette komplett für Modell mit Umsteller PVD Titanschwarz	Rosace assemblée pour modèle à inverseur PVD titane noir	Ø139-Ø48
2	WI569020462000	Rosette komplett für Modell mit Umsteller PVD Pale Gold matt	Rosace assemblée pour modèle à inverseur PVD or pâle mat	Ø139-Ø48
2	WI569020463000	Rosette komplett für Modell mit Umsteller PVD Gold	Rosace assemblée pour modèle à inverseur PVD or	Ø139-Ø48
2	WI569020465000	Rosette komplett für Modell mit Umsteller PVD Roségold	Rosace assemblée pour modèle à inverseur PVD or rose	Ø139-Ø48
3	WI569021100000	Rosette komplett für Modell ohne Umsteller Chrom	Rosace assemblée pour modèle sans inverseur chrome	Ø139-Ø48
3	WI569021423000	Rosette komplett für Modell ohne Umsteller PVD Inox	Rosace assemblée pour modèle sans inverseur PVD Inox	Ø139-Ø48
3	WI569021426000	Rosette komplett für Modell ohne Umsteller PVD Rosegold gebürstet	Rosace assemblée pour modèle sans inverseur PVD or rose brossé	Ø139-Ø48
3	WI569021428000	Rosette komplett für Modell ohne Umsteller PVD Titanschwarz	Rosace assemblée pour modèle sans inverseur PVD titane noir	Ø139-Ø48
3	WI569021462000	Rosette komplett für Modell ohne Umsteller PVD Pale Gold matt	Rosace assemblée pour modèle sans inverseur PVD or pâle mat	Ø139-Ø48
3	WI569021463000	Rosette komplett für Modell ohne Umsteller PVD Gold	Rosace assemblée pour modèle sans inverseur PVD or	Ø139-Ø48
3	WI569021465000	Rosette komplett für Modell ohne Umsteller PVD Roségold	Rosace assemblée pour modèle sans inverseur PVD or rose	Ø139-Ø48
4	WI562046100	Dekorhülse Chrom	Tube décor chrome	Ø48
4	WI562046423	Dekorhülse PVD Inox	Tube décor PVD Inox	Ø48
4	WI562046426	Dekorhülse PVD Rosegold gebürstet	Tube décor PVD or rose brossé	Ø48
4	WI562046428	Dekorhülse PVD Titanschwarz	Tube décor PVD titane noir	Ø48
4	WI562046462	Dekorhülse PVD Pale Gold matt	Tube décor PVD or pâle mat	Ø48
4	WI562046463	Dekorhülse PVD Gold	Tube décor PVD or	Ø48
4	WI562046465	Dekorhülse PVD Roségold	Tube décor PVD or rose	Ø48
5	WI9610119000001	O-Ring	O-Ring	Ø1.78x37.82
6	WI560029100	Haube Chrom	Calotte chrome	
6	WI560029423	Haube PVD Inox	Calotte PVD Inox	
6	WI560029426	Haube PVD Rosegold gebürstet	Calotte PVD or rose brossé	
6	WI560029428	Haube PVD Titanschwarz	Calotte PVD titane noir	
6	WI560029462	Haube PVD Pale Gold matt	Calotte PVD or pâle mat	
6	WI560029463	Haube PVD Gold	Calotte PVD or	

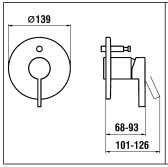

Unterputz Einbaukörper
Concealed system
Corps encastrable
Corpo incorporato
5.74007.000.000
5.74037.000.000
5.74038.000.000

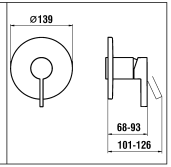

3.2133.6.004.000.1 Chrome
3.2133.6.XXX.000.1
3.2133.6.XXX.010.1

3.3133.6.004.000.1 Chrome
3.3133.6.XXX.000.1

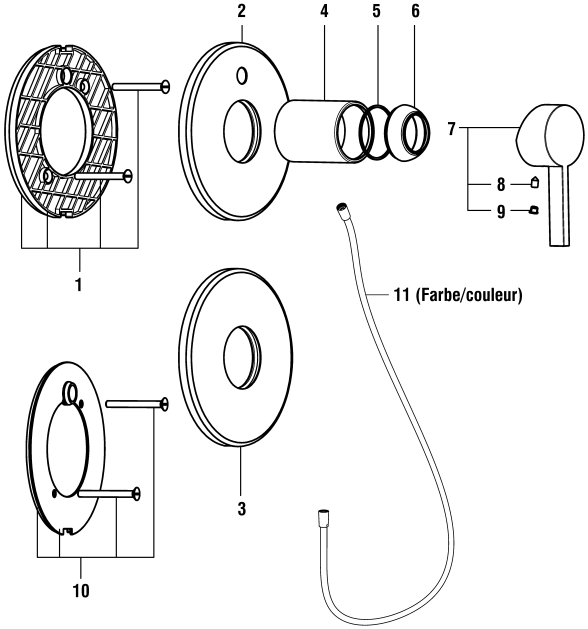

Kartell • LAUFEN

LAUFEN

Simibox UP-Dekor Kartell • LAUFEN
Simibox décor Kartell • LAUFEN

	N°	Ersatzteile	Pièces détachées	Dimension
6	WI560029465	Haube PVD Roségold	Calotte PVD or rose	
7	H3903300040671	Hebel Chrom	Levier chrome	
7	H3903300010671	Hebel PVD Gold	Levier PVD or	
7	H3903300810671	Hebel PVD Titanschwarz	Levier PVD titane noir	
7	H3903300820671	Hebel PVD Roségold	Levier PVD or rose	
7	H3903300830671	Hebel PVD Pale Gold matt	Levier PVD or pâle mat	
7	H3903300900671	Hebel PVD Inox	Levier PVD Inox	
7	H3903301680671	Hebel PVD Rosegold gebürstet	Levier PVD or rose brossé	
8	WI9614506000001	Gewindestift	Vis sans tête	M5x6
9	WI563007945	Abdeckkappe Grau	Pastille gris	
9	WI563007108	Abdeckkappe Schwarz	Pastille noir	
10	WI569032941000	Abdichtungsplatte komplett für Rohrunterbrecher	Plaque étanchéité assemblée pour anti-siphonage	
11	H3629800011311	Kunststoffschlauch PVD Gold	Flexible synthétique PVD or	1/2-1/2 L160
11	H3629800811311	Kunststoffschlauch PVD Titanschwarz	Flexible synthétique PVD titane noir	1/2-1/2 L160
11	H3629800821311	Kunststoffschlauch PVD Roségold	Flexible synthétique PVD or rose	1/2-1/2 L160
11	H3629800831311	Kunststoffschlauch PVD Pale Gold matt	Flexible synthétique PVD or pâle mat	1/2-1/2 L160
11	H3629800901411	Kunststoffschlauch PVD Inox	Flexible synthétique PVD Inox	1/2-1/2 L180
11	H3629801681311	Kunststoffschlauch PVD Rosegold gebürstet	Flexible synthétique PVD or rose brossé	1/2-1/2 L160

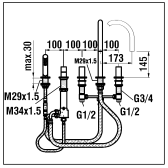

3.2233.5.004.282.1

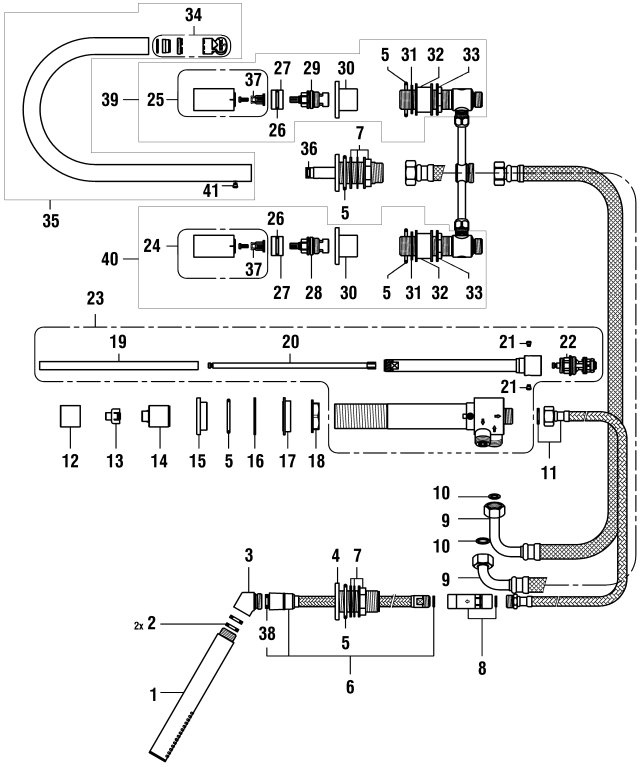

Kartell • LAUFEN

LAUFEN

Wannenfüllkombination
Garniture de remplissage pour baignoire

	N°	Ersatzteile	Pièces détachées	Dimension
1	H3619820041251	Handbrause TwinStick Chrom	Douchette TwinStick chrome	G1/2
2	WI342042878	Flachdichtung	Joint plat	Ø3.5x11x18
3	WI446047100	Handbrause Winkelstück	Coude de douche	
4	WI561053100	Handbrause Sockel	Embase de douchette	
5	WI342958871	O-Ring weiss	O-Ring blanc	Ø3.53x39.69
6	WI513087000000	Gewebeschlauch 200 cm	Flexible de douche 200 cm	3/8x1/2
7	WI396029000	Befestigungsset	Set de fixation	M29
8	WI801628901	Rückschlagventil-verschraubung	Raccord anti-retour	G3/8
9	WI884049941	Schlauch mit Bogen 60 cm	Flexible coudé 60 cm	1/2-3/4
10	WI857003870	Flachdichtung	Joint fibre	Ø11x18x2
11	WI866023941	Verbindungsschlauch 60 cm	Flexible de raccordement 60 cm	3/8-1/2
12	WI569023100	Umsteller-Zugknopf	Bouton d'inverseur	Ø29x27 mm
13	WI500596945	Schnappsicherung	Insert d'encliquetage	
14	WI562047100	Umsteller Dekorhülse	Manchon décor inverseur	
15	WI561054100	Umsteller Rosette	Rosace de base inverseur	Ø50 mm
16	WI856032870	Fiberdichtung	Joint fibre	Ø50x40x2
17	WI452383901	Umsteller Distanzring	Entretoise inverseur	
18	WI825014901	Befestigungsmutter	Ecrou de fixation	M34x1.5
19	WI463001945	Huelse	Manchon	
20	WI463000945	Stange	Tige d'inverseur	
21	WI300009941	Schraube	Vis	M5
22	WI404069000000	Automatisch Umsteller	Inverseur automatique	
23	WI574039000000	Umstellerkörper WFK	Colonne inverseur WFK	
24	WI573511100025	Warmwasser Griff Komp. Chrom	Poignée eau chaude complète chrome	
25	WI573511100020	Kaltwasser Griff Komp. Chrom	Poignée eau froide complète chrome	
26	WI800117873	O-Ring	O-Ring	Ø2.62x20.24
27	WI641019945	Dichtungsring	Bague d'étanchéité	
28	WI107335000000	Keramikoberteil - 1/4 Dreh. Rechts	Chapeau céramique - ferm. 1/4 de tour à droite	G1/2
29	WI107334000000	Keramikoberteil - 1/4 Dreh. Links	Chapeau céramique - ferm. 1/4 de tour à gauche	G1/2
30	WI452341100	Dekor-Ring Chrom	Douille décor chrome	Ø50 mm
31	WI341320870	Fiberdichtung	Joint fibre	Ø42x30x2
32	WI452342901	Distanzring	Entretoise	
33	WI825008901	Gegenmutter	Contre-écrou	G3/4
34	WI559051000000	Luftmischdüse-Set Stern mit Schlüssel	Set aérateur étoile avec clé	M21.5
35	WI534104100000	Auslauf komplett	Goulot complet	173 mm
36	WI800110873	O-Ring	O-Ring	Ø2.62x9.19

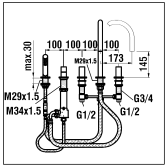

3.2233.5.004.282.1

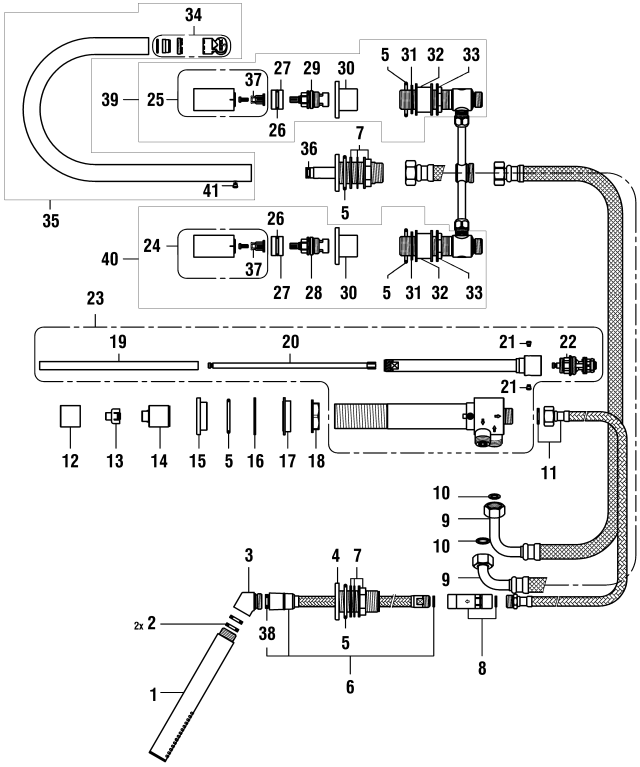

Kartell • LAUFEN

LAUFEN

Wannenfüllkombination
Garniture de remplissage pour baignoire

	N°	Ersatzteile	Pièces détachées	Dimension
37	WI641020945	Verzahnte Zwischenstück	Insert cannelée	
38	WI544021873	Flachdichtung	Joint plat	Ø11.5x19.8
39	WI574034100000	Hahn Kaltwasser montiert Chrom	Robinet assemblé eau froide chrome	
40	WI574035100000	Hahn Warmwasser montiert Chrom	Robinet assemblé eau chaude chrome	
41	WI9614482000001	Gewindestift	Vis sans tête	M5x5

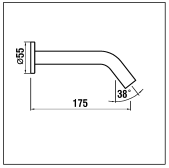

3.7133.0.004.060.1 Chrom
3.7133.0.0XX.060.1

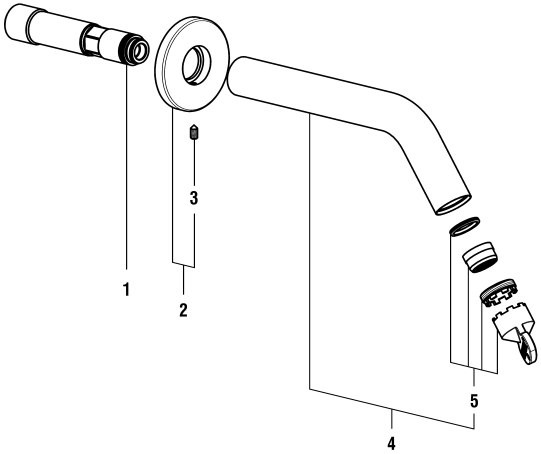

Kartell • LAUFEN

LAUFEN

Wanneneinlauf
Goulot mural de bain

	N°	Ersatzteile	Pièces détachées	Dimension
1	WI800112873	O-Ring	O-Ring	Ø2.62x12.37
2	WI569036100000	Rosette komplett Chrom	Rosace complète chrome	Ø55
2	WI569036423000	Rosette komplett PVD Inox	Rosace complète PVD Inox	Ø55
2	WI569036428000	Rosette komplett PVD Titanschwarz	Rosace complète PVD titane noir	Ø55
2	WI569036462000	Rosette komplett PVD Pale Gold matt	Rosace complète PVD or pâle mat	Ø55
2	WI569036463000	Rosette komplett PVD Gold	Rosace complète PVD or	Ø55
3	WI9614454000001	Gewindestift	Vis sans tête	M4x8
4	WI534106100000	Wandauslauf komplett Chrom	Goulot mural complet chrome	175 mm
4	WI534106423000	Wandauslauf komplett PVD Inox	Goulot mural complet PVD Inox	175 mm
4	WI534106428000	Wandauslauf komplett PVD Titanschwarz	Goulot mural complet PVD titane noir	175 mm
4	WI534106462000	Wandauslauf komplett PVD Pale Gold matt	Goulot mural complet PVD or pâle mat	175 mm
4	WI534106463000	Wandauslauf komplett PVD Gold	Goulot mural complet PVD or	175 mm
5	WI559051000000	Luftmischdüse-Set Stern mit Schlüssel	Set aérateur étoile avec clé	M21.5
5	WI559051423000	Luftmischdüse-Set Stern mit Schlüssel PVD Inox	Set aérateur étoile avec clé PVD Inox	M21.5
5	WI559051428000	Luftmischdüse-Set Stern mit Schlüssel PVD Titanschwarz	Set aérateur étoile avec clé PVD titane noir	M21.5
5	WI559051462000	Luftmischdüse-Set Stern mit Schlüssel PVD Pale Gold matt	Set aérateur étoile avec clé PVD or pâle mat	M21.5
5	WI559051463000	Luftmischdüse-Set Stern mit Schlüssel PVD Gold	Set aérateur étoile avec clé PVD or	M21.5
5	WI559051465000	Luftmischdüse-Set Stern mit Schlüssel PVD Roségold	Set aérateur étoile avec clé PVD or rose	M21.5

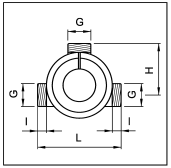

4.39902 3/4
4.39903 1"
4.39904 1 1/4
4.39905 1 1/2

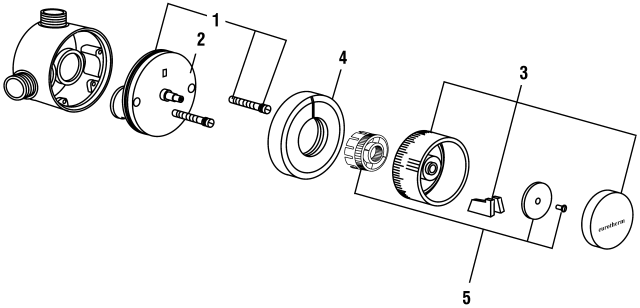

Model 1/2 Modèle 1/2
4.39901.100.000

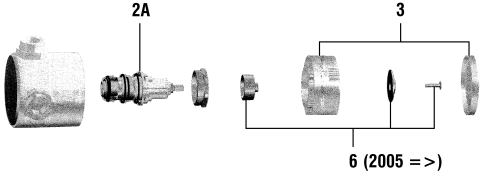

KUGLOSTAT EUROTHERM

LAUFEN

Thermostat-Zentralmischer
Mitigeur thermostatique central

	N°	Ersatzteile	Pièces détachées	Dimension
1	WI443112000000	Wartungs-Set (2 schrauben)	Kit de maintenance (2 vis)	G3/4
1	WI443113000000	Wartungs-Set (2 schrauben)	Kit de maintenance (2 vis)	1"
1	WI443114000000	Wartungs-Set (6 schrauben)	Kit de maintenance (6 vis)	G1 1/4
1	WI443115000000	Wartungs-Set (6 schrauben)	Kit de maintenance (6 vis)	G1 1/2
1	WI443116000000	Wartungs-Set (6 schrauben)	Kit de maintenance (6 vis)	2"
2A	WI443391000000	Patrone messing (bis Ende 02.2005)	Cartouche laiton (jusqu'à 02.2005)	G1/2
2A	WI443391000945	Patrone aus synthetischem Material	Cartouche en matière synthétique	G1/2
2	WI443392000000	Patrone	Cartouche	G3/4
2	WI443393000000	Patrone	Cartouche	1"
2	WI443394000000	Patrone	Cartouche	G1 1/4
2	WI443395000000	Patrone	Cartouche	G1 1/2
2	WI443396000000	Patrone	Cartouche	2"
3	WI441641000000	Temperaturgriff	Poignée de température	1/2 à 2"
4	WI421632000	KS- Deckel	Capot	G3/4
4	WI421633000	KS- Deckel	Capot	1"
4	WI421634000	KS- Deckel	Capot	G1 1/4
4	WI421635000	KS- Deckel	Capot	G1 1/2
4	WI421636000	KS- Deckel	Capot	2"
5	WI577101108000	BefestigungsSet + Hülse schwartz	Kit de fixation + bague noire	
6	WI577101101000	BefestigungsSet + Hülse weiss	Kit de fixation + bague blanche	

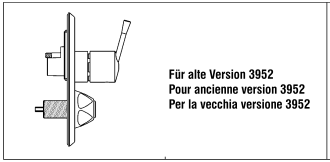

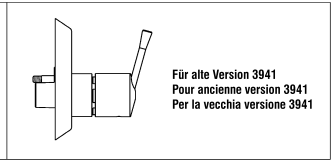

4.62103.100.000 G1/2
4.62104.100.000 G3/4

4.62203.100.000 G1/2
4.62204.100.000 G3/4

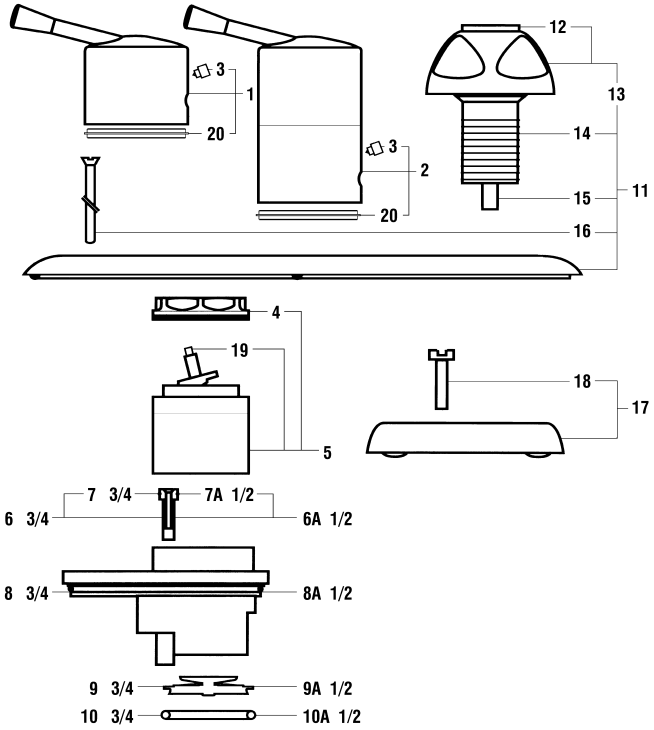

KUGLOSTAT EUROTHERM

LAUFEN

Umbausatz Kuglostat N
Set d'échange Kuglostat N

	N°	Ersatzteile	Pièces détachées	Dimension
1	WI465001100000	Griff mit Schraube	Levier avec vis	
2	WI465004100000	Verlängerter Griff mit Schraube	Levier allongé avec vis	+ 4cm
3	WI305140941	Schraube	Vis	M6x6
4	WI317210901	Patronenmutter	Écrou de cartouche	M50x1
5	WI503699000000	Patrone	Cartouche	45 mm
6	WI443047000852	Deckelschraube 3/4"	Vis de tampon 3/4"	G3/4
6A	WI443047000851	Deckelschraube 1/2"	Vis de tampon 1/2"	G1/2
7	WI800110873	O-Ring	O-Ring	Ø2.62x9.19
7A	WI800012873	O-Ring	O-Ring	Ø1.78x9.25
8	WI342850873	O-Ring	O-Ring	Ø3x96
8A	WI342852873	O-Ring	O-Ring	Ø3x80
9	WI291404000	Rückhalteventil 3/4"	Clapet anti-retour 3/4"	G3/4
9A	WI291403000	Rückhalteventil 1/2"	Clapet anti-retour 1/2"	G1/2
10	WI342849873	O-Ring	O-Ring	Ø2.4x31.6
10A	WI342519873	O-Ring	O-Ring	Ø23.47x2.62
11	WI491009000	Rosette zu 4.62104	Rosace pour 4.62104	G3/4
11	WI491008000	Rosette zu 4.62103	Rosace pour 4.62103	G1/2
12	WI742015902	Abdeckkappe	Pastille	
13	WI793436100	Mengengriff	Manette de débit	
14	WI491014000000	Hülse komplett	Douille assemblée	
15	WI295700901	6-Kant-Spindel	Tube de liaison 6-pan	
16	WI302224902	Schraube	Vis	
17	WI491014000	Rosette zu 4.62204	Rosace pour 4.62204	G3/4
17	WI491013000	Rosette zu 4.62203	Rosace pour 4.62203	G1/2
18	WI300208903	Schraube	Vis	M5x56.5
19	WI440100000000	Schraube zu Clip	Vis pour clip	
20	WI641053945	Gleitring	bague de friction	Ø53

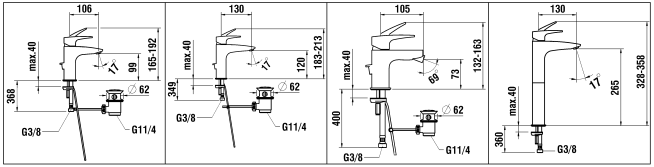

5.00701.100.000
5.00702.XXX.000

5.00703.100.000
5.00704.XXX.000

5.00710.100.000

5.00714.100.000
5.00714.428.000

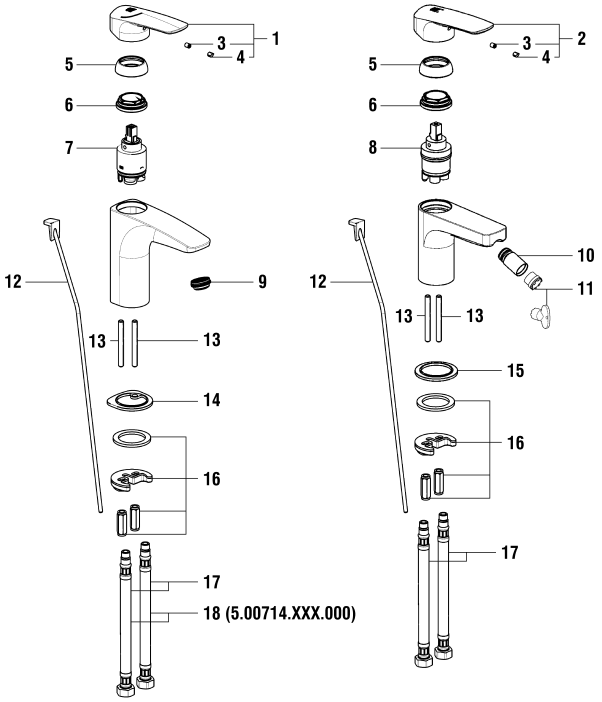

LAURIN

LAUFEN

Waschtisch- und Bidetmischer
Mitigeur de lavabo et bidet

	N°	Ersatzteile	Pièces détachées	Dimension
1	WI570164100600	Hebel Chrom Eco+	Levier chrome Eco+	
1	WI570164428600	Hebel PVD Titanschwarz	Levier PVD titane noir	
2	WI570165100600	Hebel Chrom	Levier chrome	
3	WI9614506000001	Gewindestift	Vis sans tête	M5x6
4	WI563032100	Abdeckkappe Chrom	Pastille chrome	
4	WI563032428	Abdeckkappe PVD Titanschwarz	Pastille PVD titane noir	
5	WI560054100	Haube Chrom	Calotte chrome	
5	WI560054428	Haube PVD Titanschwarz	Calotte PVD titane noir	
6	WI557063901	Patronenmutter	Écrou de cartouche	M37x1.25
7	WI576015000000	Patrone	Cartouche	35 mm
8	WI576016000000	Patrone	Cartouche	35 mm
9	WI559033000000	Luftmischdüse CoinSlot 5.7 l/m	Aérateur CoinSlot 5.7 l/m	M24x1-PCA
10	WI559089100000	Gelenk	Rotule	
11	WI559035000060	Perlator Caché + Schlüssel 5.7 l/m	Set aérateur Caché avec clé 5.7 l/m	M16.5x1-PCA
12	WI529033100000	Hebel zu Ablaufventil Chrom	Tige de vidage chrome	
13	WI463012903	Gewindestange	Tige filetée	M6x80
14	WI561106100	Rosette Chrom	Rosace chrome	
14	WI561106428	Rosette PVD Titanschwarz	Rosace PVD titane noir	
15	WI561107100	Rosette Chrom	Rosace chrome	
16	WI577152000000	Befestigungsset	Set de fixation	M6
17	WI466035000	Panzerschlauch Set 2 Stk zu Armaturen ab 1.1.2016	Set 2 flexibles à visser pour batterie après 1.1.2016	L480 MM 3/8-M10
18	WI466036000	Panzerschlauch Set 2 Stk	Set 2 flexibles à visser	L600 MM 3/8-M10
	HF104470100000	Ablaufventil mit lange Stange	Vidage de lavabo à tige longue	

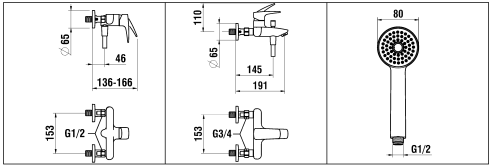

5.00750.100.000	**5.00760.100.000**	**3.6198.5.0XX.131.1**
5.00750.100.010	**5.00760.100.010**	
5.00750.428.000	**5.00760.428.000**	
153 mm	**153 mm**	

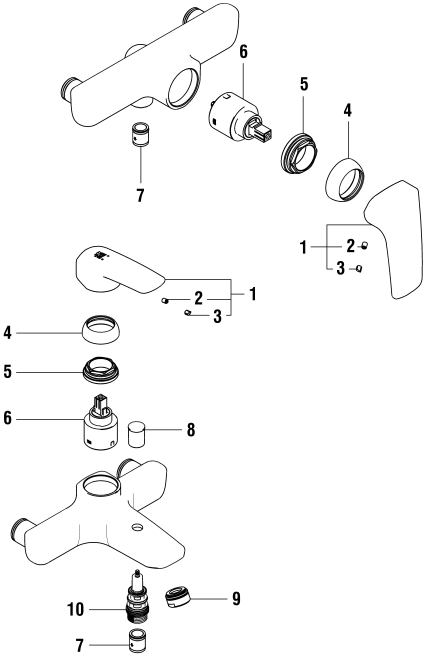

LAURIN

LAUFEN

Bade- & Duschenmischer (153mm)
Mitigeur de bain et de douche (153mm)

	N°	Ersatzteile	Pièces détachées	Dimension
1	WI570165100600	Hebel Chrom	Levier chrome	
1	WI570165428600	Hebel PVD Titanschwarz	Levier PVD titane noir	
2	WI9614506000001	Gewindestift	Vis sans tête	M5x6
3	WI563032100	Abdeckkappe Chrom	Pastille chrome	
3	WI563032428	Abdeckkappe PVD Titanschwarz	Pastille PVD titane noir	
4	WI560054100	Haube Chrom	Calotte chrome	
4	WI560054428	Haube PVD Titanschwarz	Calotte PVD titane noir	
5	WI557063901	Patronenmutter	Écrou de cartouche	M37x1.25
6	WI963527000002	Quattro Patrone	Cartouche Quattro	35 mm
7	WI646018945	Rückflussverhinderer	Clapet de retenue	DN8
8	WI576532100000	Umsteller-Zugknopf Chrom	Bouton d'inverseur chrome	
8	WI576532428000	Umsteller-Zugknopf PVD Titanschwarz	Bouton d'inverseur PVD titane noir	
9	WI404287100000	Mischdüse Chrom 30 l/m	Aérateur chrome 30 l/m	M24x1-C
9	WI404287428000	Mischdüse 30 l/m PVD Titanschwarz	Aérateur 30 l/m PVD titane noir	M24x1-C
10	WI576531000000	Automatischer Umsteller	Inverseur automatique	
10	WI576531428000	Automatischer Umsteller PVD Titanschwarz	Inverseur automatique PVD titane noir	
	H3619850041311	Handbrause Stella 1F Chrom	Douchette Stella 1F chrome	Ø80
	H3619850811311	Handbrause Stella 1F PVD Titanschwarz	Douchette Stella 1F PVD titane noir	Ø80
	H3629800001311	Kunststoffschlauch Chrom	Flexible synthétique chrome	1/2-1/2 L160
	H3629800811311	Kunststoffschlauch PVD Titanschwarz	Flexible synthétique PVD titane noir	1/2-1/2 L160
	WI960452428001	Absperranschluss PVD Titanschwarz	Raccords d'arrêt PVD titane noir	1/2 x1/2
	WI960453428001	Absperranschluss PVD Titanschwarz	Raccords d'arrêt PVD titane noir	1/2 x 3/4

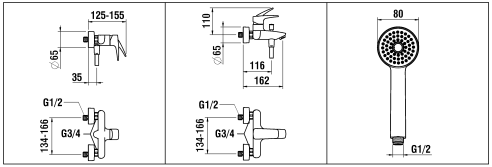

5.00750.100.600
5.00750.428.600
150 mm

5.00760.100.600
5.00760.428.600
150 mm

3.6198.5.0XX.131.1

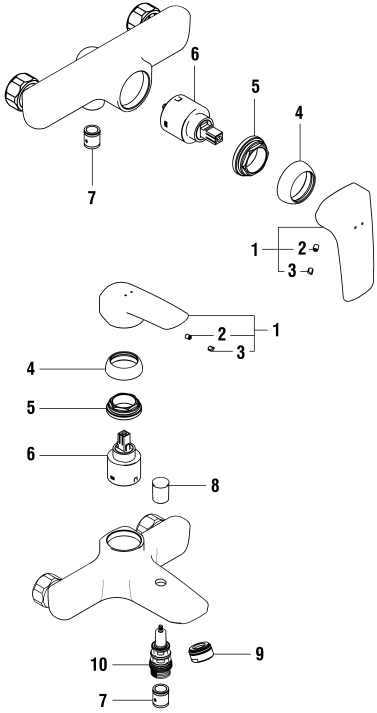

LAURIN

LAUFEN

Bade- & Duschenmischer (150mm)
Mitigeur de bain et de douche (150mm)

	N°	Ersatzteile	Pièces détachées	Dimension
1	WI570165100600	Hebel Chrom	Levier chrome	
1	WI570165428600	Hebel PVD Titanschwarz	Levier PVD titane noir	
2	WI9614506000001	Gewindestift	Vis sans tête	M5x6
3	WI563032100	Abdeckkappe Chrom	Pastille chrome	
3	WI563032428	Abdeckkappe PVD Titanschwarz	Pastille PVD titane noir	
4	WI560054100	Haube Chrom	Calotte chrome	
4	WI560054428	Haube PVD Titanschwarz	Calotte PVD titane noir	
5	WI557063901	Patronenmutter	Écrou de cartouche	M37x1.25
6	WI963527000002	Quattro Patrone	Cartouche Quattro	35 mm
7	WI646018945	Rückflussverhinderer	Clapet de retenue	DN8
8	WI576532100000	Umsteller-Zugknopf Chrom	Bouton d'inverseur chrome	
8	WI576532428000	Umsteller-Zugknopf PVD Titanschwarz	Bouton d'inverseur PVD titane noir	
9	WI404287100000	Mischdüse Chrom 30 l/m	Aérateur chrome 30 l/m	M24x1-C
9	WI404287428000	Mischdüse 30 l/m PVD Titanschwarz	Aérateur 30 l/m PVD titane noir	M24x1-C
10	WI576531000000	Automatischer Umsteller	Inverseur automatique	
10	WI576531428000	Automatischer Umsteller PVD Titanschwarz	Inverseur automatique PVD titane noir	
	H3619850041311	Handbrause Stella 1F Chrom	Douchette Stella 1F chrome	Ø80
	H3619850811311	Handbrause Stella 1F PVD Titanschwarz	Douchette Stella 1F PVD titane noir	Ø80
	H3629800001311	Kunststoffschlauch Chrom	Flexible synthétique chrome	1/2-1/2 L160
	H3629800811311	Kunststoffschlauch PVD Titanschwarz	Flexible synthétique PVD titane noir	1/2-1/2 L160
	HF523032100602	Set exzentr. Anschlüsse (2x) Chrom	Set raccords excent. (2x) chrome	1/2 x 3/4
	HF523032428602	Set exzentr. Anschlüsse (2x) PVD Titanschwarz	Set raccords excent. (2x) PVD titane noir	1/2 x 3/4

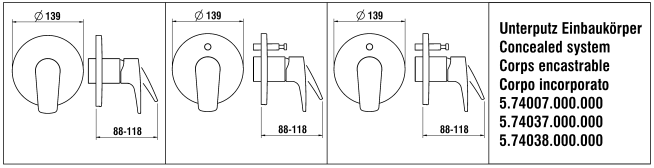

5.00778.100.000
5.00778.428.000

5.00779.100.000
5.00779.428.000

5.00789.100.000

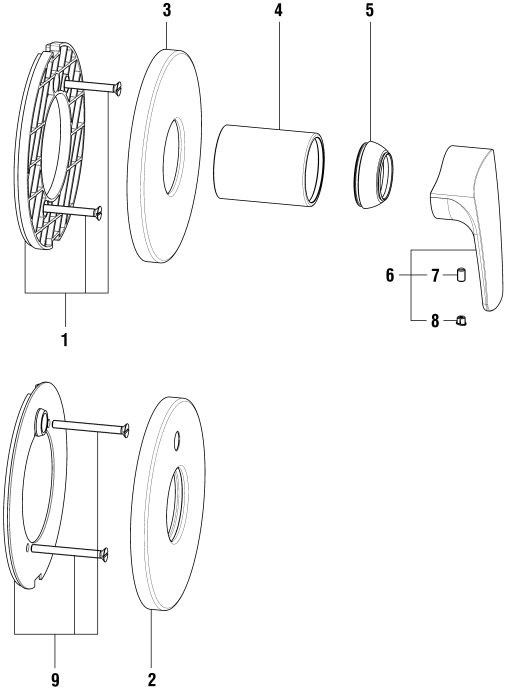

LAURIN

LAUFEN

Simibox UP-Dekor Laurin
Simibox décor Laurin

	N°	Ersatzteile	Pièces détachées	Dimension
1	WI569015945000	Abdichtungsplatte	Plaque étanchéité assemblée	
2	WI569020100000	Rosette komplett für Modell mit Umsteller Chrom	Rosace assemblée pour modèle à inverseur chrome	Ø139-Ø48
2	WI569020428000	Rosette komplett für Modell mit Umsteller PVD Titanschwarz	Rosace assemblée pour modèle à inverseur PVD titane noir	Ø139-Ø48
3	WI569021100000	Rosette komplett für Modell ohne Umsteller Chrom	Rosace assemblée pour modèle sans inverseur chrome	Ø139-Ø48
3	WI569021428000	Rosette komplett für Modell ohne Umsteller PVD Titanschwarz	Rosace assemblée pour modèle sans inverseur PVD titane noir	Ø139-Ø48
4	WI562046100	Dekorhülse Chrom	Tube décor chrome	Ø48
4	WI562046428	Dekorhülse PVD Titanschwarz	Tube décor PVD titane noir	Ø48
5	WI560029100	Haube Chrom	Calotte chrome	
5	WI560029428	Haube PVD Titanschwarz	Calotte PVD titane noir	
6	WI570154100600	Hebel Chrom	Levier chrome	
6	WI570154428600	Hebel PVD Titanschwarz	Levier PVD titane noir	
7	WI9614483000001	Gewindestift	Vis sans tête	M5x8
8	WI563007945	Abdeckkappe Grau	Pastille gris	
8	WI563007108	Abdeckkappe Schwarz	Pastille noir	
9	WI569032941000	Abdichtungsplatte komplett für Rohrunterbrecher	Plaque étanchéité assemblée pour anti-siphonage	

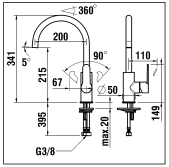

5.00730.100.000
5.00730.428.000

Um Patrone 6 zu ersetzen, müssen Sie die Positionen 7 + 8 + 10 + 15 entfernen
Pour remplacer la cartouche 6, il faut retirer les positions 7 + 8 + 10 + 15
To replace cartridge 6, remove positions 7 + 8 + 10 + 15
Per sostituire la cartuccia 6, rimuovere le posizioni 7 + 8 + 10 + 15

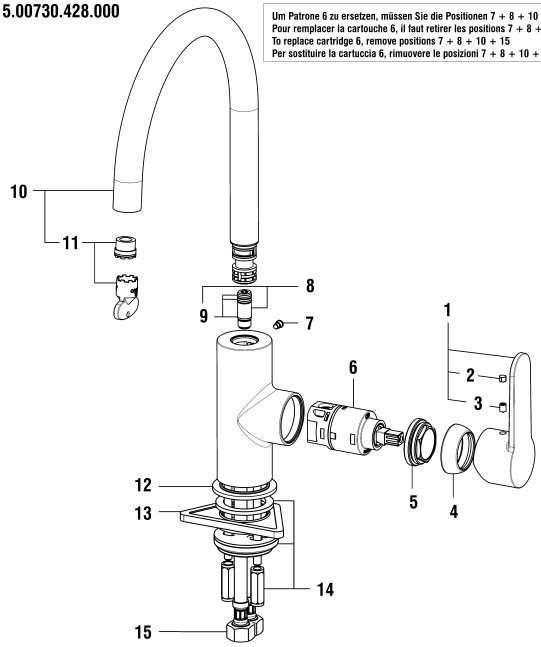

LAURIN

LAUFEN

Spültischmischer Schwenkauslauf rund
Mitigeur d'évier goulot orientable rond

	N°	Ersatzteile	Pièces détachées	Dimension
1	WI570186100660	Hebel Chrom	Levier chrome	
1	WI570186428660	Hebel PVD Titanschwarz	Levier PVD titane noir	
2	WI563034100	Abdeckkappe Chrom	Pastille chrome	
2	WI563007108	Abdeckkappe Schwarz	Pastille noir	
3	WI9614506000001	Gewindestift	Vis sans tête	M5x6
4	WI560054100	Haube Chrom	Calotte chrome	
4	WI560054428	Haube PVD Titanschwarz	Calotte PVD titane noir	
5	WI557063901	Patronenmutter	Écrou de cartouche	M37x1.25
6	WI576027000000	Patrone	Cartouche	35 mm
7	WI551042941	Inbusschraube 2.5	Vis imbus creux 2.5	M5x0.5
8	WI526035000000	Auslaufhülse mit 3 O-ring	Douille avec 3 o-ring	M10x1
9	WI342558873	O-Ring	O-Ring	Ø8.0X1.5
10	WI534157100000	Schwenkauslauf Chrom	Goulot chrome	
10	WI534157428000	Schwenkauslauf PVD Titanschwarz	Goulot PVD titane noir	
11	WI559081000000	Perlator Caché + Schlüssel 8.3l/m	Set aérateur Caché avec clé 8.3l/m	M16.5x1-P CA
12	WI561107100	Rosette Chrom	Rosace chrome	
12	WI561107428	Rosette PVD Titanschwarz	Rosace PVD titane noir	
13	WI891183945	Verstärkungsplatte	Renfort de fixation	
14	WI577152000000	Befestigungsset	Set de fixation	
15	WI466036000	Panzerschlauch Set 2 Stk	Set 2 flexibles à visser	L600 MM 3/8-M10

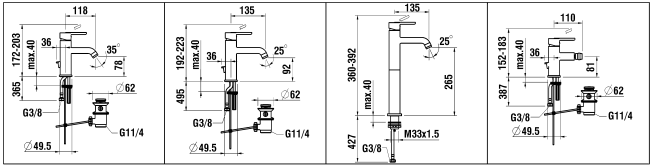

3.1108.1.004.114.1
3.1108.1.0XX.110.1

3.1108.1.004.124.1
3.1108.1.0XX.120.1

3.1108.8.0XX.120.1

3.4108.1.004.114.1

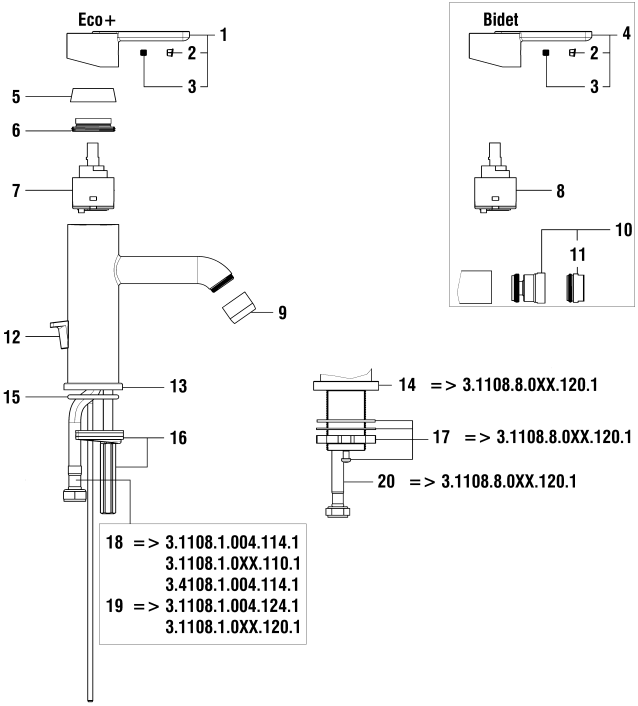

LUA

LAUFEN

Waschtisch- und Bidetmischer
Mitigeur de lavabo et bidet

	N°	Ersatzteile	Pièces détachées	Dimension
1	WI570214100680	Hebel Eco+ Chrom	Levier Eco+ chrome	
1	WI570214428680	Hebel Eco+ PVD Titanschwarz	Levier Eco+ PVD titane noir	
2	WI563035945	Abdeckkappe Grau	Pastille gris	
2	WI563007108	Abdeckkappe Schwarz	Pastille noir	
3	WI1040001000	Schraube	Vis	M5x6
4	WI570214100600	Hebel Chrom	Levier chrome	
5	WI560070100	Haube Chrom	Calotte chrome	M32x1.5
5	WI560070428	Haube PVD Titanschwarz	Calotte PVD titane noir	M32x1.5
6	WI551038901	Patronenmutter	Écrou de cartouche	M37X1.5
7	WI576021000000	Patrone	Cartouche	35 mm
8	WI576022000000	Patrone	Cartouche	35 mm
9	WI559103100000	Mischdüse 5.7 l/m Chrom	Aérateur 5.7 l/m chrome	M22x1
9	WI559103428000	Mischdüse 5.7 l/m PVD Titanschwarz	Aérateur 5.7 l/m PVD titane noir	M22x1
10	WI107445100000	Gelenkmischdüse für Bidet 15l/m	Rotule avec aérateur pour bidet 15 l/m	M24x1
11	WI559036100000	Mischdüse 5.7 l/m	Aérateur 5.7 l/m	M24x1-PCA
12	WI529033100000	Hebel zu Ablaufventil Chrom	Tige de vidage chrome	
13	WI561137100	Rosette Chrom	Rosace chrome	Ø49.5
13	WI561137428	Rosette PVD Titanschwarz	Rosace PVD titane noir	Ø49.5
14	WI561152100	Rosette Chrom	Rosace chrome	Ø55
14	WI561152428	Rosette PVD Titanschwarz	Rosace PVD titane noir	Ø55
15	WI800221873	O-Ring	O-Ring	Ø3.53x36.1
16	WI577001000000	Befestigungsbügel-Set	Set de fixation étrier	M8
17	WI577181000000	Befestigungsset	Set de fixation	
18	WI466038000	Panzerschlauch Set 2 Stk zu Armaturen ab 1.1.2016	Set 2 flexibles à visser pour batterie après 1.1.2016	L450 MM 3/8-M8
19	WI466039000	Panzerschlauch Set 2 Stk	Set 2 flexibles à visser	L600 MM 3/8-M8
20	WI466053000	Panzerschlauch Set 2 Stk	Set 2 flexibles à visser	L700 MM 3/8-M8
	HF104470100000	Ablaufventil mit lange Stange	Vidage de lavabo à tige longue	

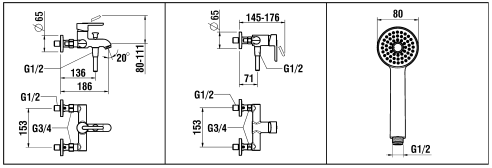

3.2108.1.0XX.132.1
3.2108.1.004.402.1
153 mm

3.3108.1.0XX.132.1
3.3108.1.004.402.1
153 mm

3.6198.5.0XX.131.1

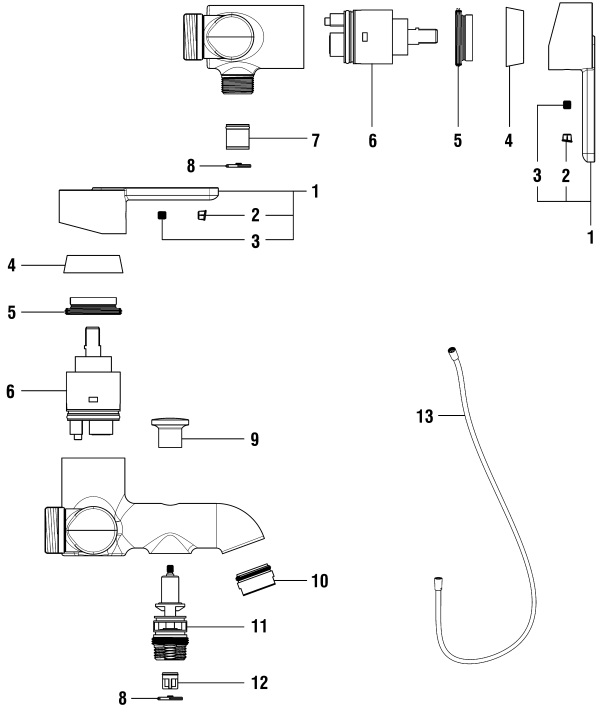

LUA

LAUFEN

Bade- & Duschenmischer (153mm)
Mitigeur de bain et de douche (153mm)

	N°	Ersatzteile	Pièces détachées	Dimension
1	WI570214100600	Hebel Chrom	Levier chrome	
1	WI570214428600	Hebel PVD Titanschwarz	Levier PVD titane noir	
2	WI563035945	Abdeckkappe Grau	Pastille gris	
2	WI563007108	Abdeckkappe Schwarz	Pastille noir	
3	WI1040001000	Schraube	Vis	M5x6
4	WI560070100	Haube Chrom	Calotte chrome	M32x1.5
4	WI560070428	Haube PVD Titanschwarz	Calotte PVD titane noir	M32x1.5
5	WI551038901	Patronenmutter	Écrou de cartouche	M37X1.5
6	WI576023000000	Patrone	Cartouche	35 mm
7	WI853192945	Rückflussverhinderer	Clapet de retenue	Ø14
8	WI646030945	Durchflussregler 8 l/m	Limiteur de débit 8 l/m	Ø18.7
9	WI569044100	Umsteller-Zugknopf Chrom	Bouton d'inverseur chrome	
9	WI569044428	Umsteller-Zugknopf PVD Titanschwarz	Bouton d'inverseur PVD titane noir	
10	WI404287100000	Mischdüse Chrom 30 l/m	Aérateur chrome 30 l/m	M24x1-C
10	WI404287428000	Mischdüse 30 l/m PVD Titanschwarz	Aérateur 30 l/m PVD titane noir	M24x1-C
11	WI576531000000	Automatischer Umsteller	Inverseur automatique	
11	WI576531428000	Automatischer Umsteller PVD Titanschwarz	Inverseur automatique PVD titane noir	
12	WI646018945	Rückflussverhinderer	Clapet de retenue	DN8
13	H3629800001311	Kunststoffschlauch Chrom	Flexible synthétique chrome	1/2-1/2 L160
13	H3629800811311	Kunststoffschlauch PVD Titanschwarz	Flexible synthétique PVD titane noir	1/2-1/2 L160
	H3619850041311	Handbrause Stella 1F Chrom	Douchette Stella 1F chrome	Ø80
	H3619850811311	Handbrause Stella 1F PVD Titanschwarz	Douchette Stella 1F PVD titane noir	Ø80
	WI960452428001	Absperranschluss PVD Titanschwarz	Raccords d'arrêt PVD titane noir	1/2 x1/2
	WI960453428001	Absperranschluss PVD Titanschwarz	Raccords d'arrêt PVD titane noir	1/2 x 3/4

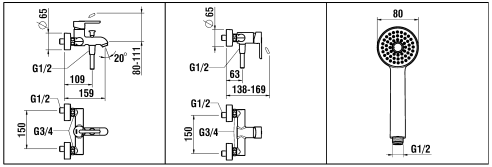

3.2108.1.0XX.131.1
3.2108.1.004.400.1
150 mm

3.3108.1.0XX.131.1
3.3108.1.004.400.1
150 mm

3.6198.5.0XX.131.1

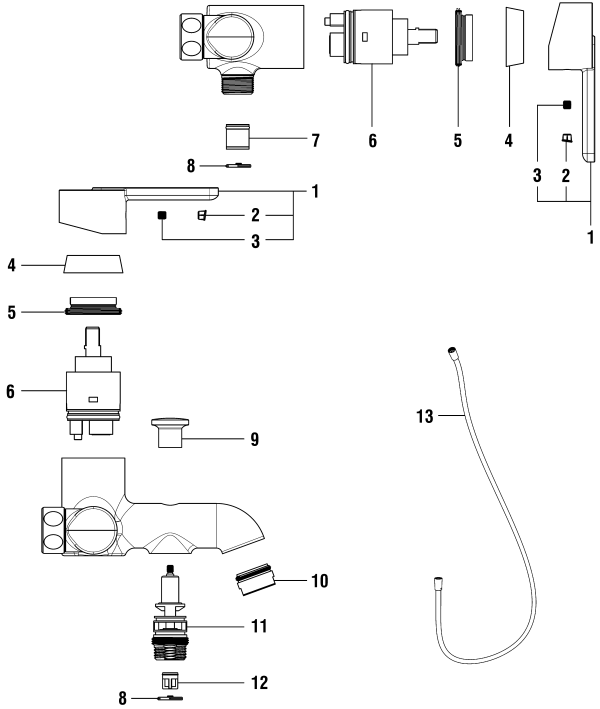

LUA

LAUFEN

Bade- & Duschenmischer (150mm)
Mitigeur de bain et de douche (150mm)

	N°	Ersatzteile	Pièces détachées	Dimension
1	WI570214100600	Hebel Chrom	Levier chrome	
1	WI570214428600	Hebel PVD Titanschwarz	Levier PVD titane noir	
2	WI563035945	Abdeckkappe Grau	Pastille gris	
2	WI563007108	Abdeckkappe Schwarz	Pastille noir	
3	WI1040001000	Schraube	Vis	M5x6
4	WI560070100	Haube Chrom	Calotte chrome	M32x1.5
4	WI560070428	Haube PVD Titanschwarz	Calotte PVD titane noir	M32x1.5
5	WI551038901	Patronenmutter	Écrou de cartouche	M37X1.5
6	WI576023000000	Patrone	Cartouche	35 mm
7	WI456405000000	Rückflussverhinderer	Clapet de retenue	Ø14
8	WI646030945	Durchflussregler 8 l/m	Limiteur de débit 8 l/m	Ø18.7
9	WI569044100	Umsteller-Zugknopf Chrom	Bouton d'inverseur chrome	
9	WI569044428	Umsteller-Zugknopf PVD Titanschwarz	Bouton d'inverseur PVD titane noir	
10	WI404287100000	Mischdüse Chrom 30 l/m	Aérateur chrome 30 l/m	M24x1-C
10	WI404287428000	Mischdüse 30 l/m PVD Titanschwarz	Aérateur 30 l/m PVD titane noir	M24x1-C
11	WI576531000000	Automatischer Umsteller	Inverseur automatique	
11	WI576531428000	Automatischer Umsteller PVD Titanschwarz	Inverseur automatique PVD titane noir	
12	WI646018945	Rückflussverhinderer	Clapet de retenue	DN8
13	H3629800001311	Kunststoffschlauch Chrom	Flexible synthétique chrome	1/2-1/2 L160
13	H3629800811311	Kunststoffschlauch PVD Titanschwarz	Flexible synthétique PVD titane noir	1/2-1/2 L160
	H3619850041311	Handbrause Stella 1F Chrom	Douchette Stella 1F chrome	Ø80
	H3619850811311	Handbrause Stella 1F PVD Titanschwarz	Douchette Stella 1F PVD titane noir	Ø80
	HF523032100602	Set exzentr. Anschlüsse (2x) Chrom	Set raccords excent. (2x) chrome	1/2 x 3/4
	HF523032428602	Set exzentr. Anschlüsse (2x) PVD Titanschwarz	Set raccords excent. (2x) PVD titane noir	1/2 x 3/4

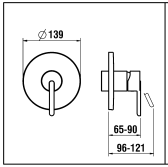

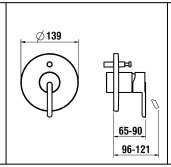

Unterputz Einbaukörper
Concealed system
Corps encastrable
Corpo incorporato
5.74007.000.000
5.74037.000.000
5.74038.000.000

3.3108.6.0XX.000.1 **3.2108.6.0XX.000.1**
3.2108.6.0XX.010.1

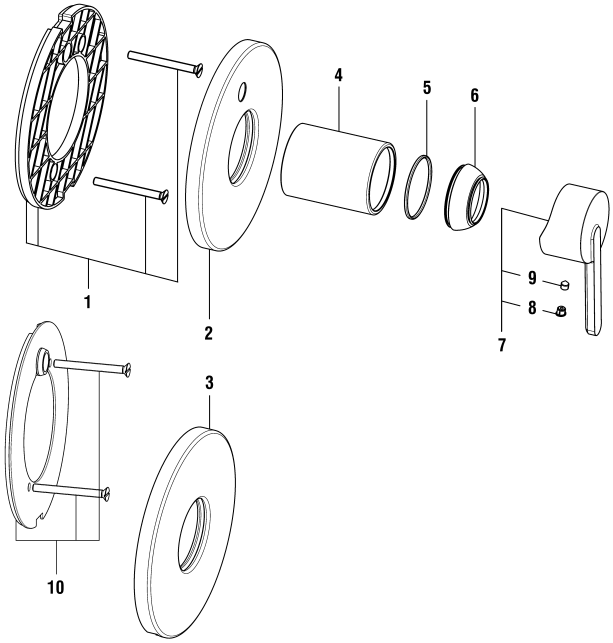

LUA

LAUFEN

Simibox UP-Dekor Lua
Simibox décor Lua

	N°	Ersatzteile	Pièces détachées	Dimension
1	WI569015945000	Abdichtungsplatte	Plaque étanchéité assemblée	
2	WI569020100000	Rosette komplett für Modell mit Umsteller Chrom	Rosace assemblée pour modèle à inverseur chrome	Ø139-Ø48
2	WI569020428000	Rosette komplett für Modell mit Umsteller PVD Titanschwarz	Rosace assemblée pour modèle à inverseur PVD titane noir	Ø139-Ø48
3	WI569021100000	Rosette komplett für Modell ohne Umsteller Chrom	Rosace assemblée pour modèle sans inverseur chrome	Ø139-Ø48
3	WI569021428000	Rosette komplett für Modell ohne Umsteller PVD Titanschwarz	Rosace assemblée pour modèle sans inverseur PVD titane noir	Ø139-Ø48
4	WI562046100	Dekorhülse Chrom	Tube décor chrome	Ø48
4	WI562046428	Dekorhülse PVD Titanschwarz	Tube décor PVD titane noir	Ø48
5	WI9610119000001	O-Ring	O-Ring	Ø1.78x37.82
6	WI560029100	Haube Chrom	Calotte chrome	
6	WI560029428	Haube PVD Titanschwarz	Calotte PVD titane noir	
7	WI570209100600	Hebel Chrom	Levier chrome	
7	WI570209428600	Hebel PVD Titanschwarz	Levier PVD titane noir	
8	WI563007945	Abdeckkappe Grau	Pastille gris	
8	WI563007108	Abdeckkappe Schwarz	Pastille noir	
9	WI9614506000001	Gewindestift	Vis sans tête	M5x6
10	WI569032941000	Abdichtungsplatte komplett für Rohrunterbrecher	Plaque étanchéité assemblée pour anti-siphonage	

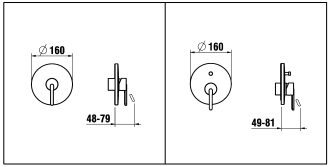

3.3108.6.004.800.1 **3.2108.6.004.800.1**

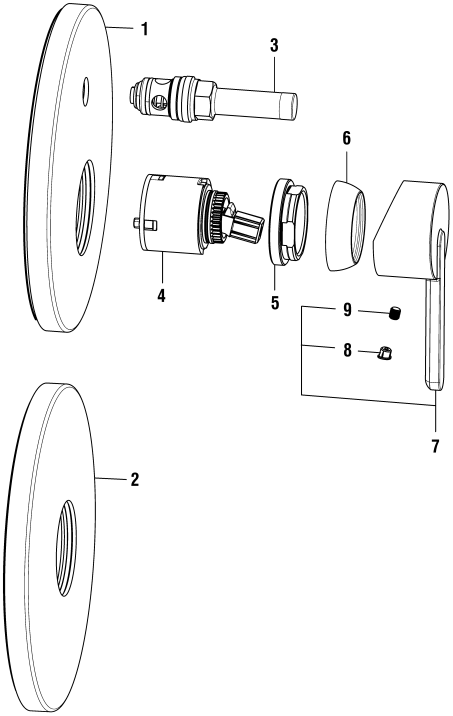

LUA

LAUFEN

UP-Bade- und Duschenmischer mit Ventilkörper
Mitigeur bain et douche avec corps encastré

	N°	Ersatzteile	Pièces détachées	Dimension
1	WI567067100000	Rosette komplett für Modell mit Umsteller Chrom	Rosace assemblée pour modèle à inverseur chrome	Ø160
2	WI567068100000	Rosette komplett für Modell ohne Umsteller Chrom	Rosace assemblée pour modèle sans inverseur chrome	Ø160
3	WI576541000000	Automatischer Umsteller	Inverseur automatique	
4	WI576024000000	Patrone	Cartouche	37 mm
5	WI551039901	Patronenmutter	Écrou de cartouche	
6	WI560071100	Kappe Chrom	Calotte chrome	Ø44
7	WI570216100600	Hebel Chrom	Levier chrome	
8	WI563035945	Abdeckkappe Grau	Pastille gris	
9	WI1040001000	Schraube	Vis	M5x6

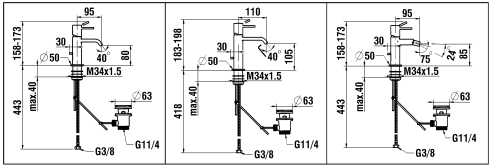

5.06601.100.000
5.06602.XXX.000

5.06603.100.000
5.06604.XXX.000

5.06610.100.000
5.06610.428.010

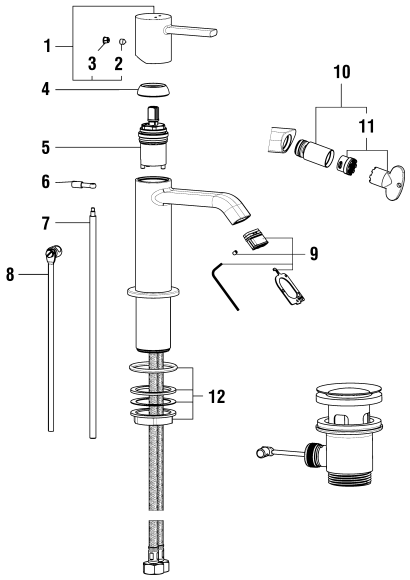

MEDA

LAUFEN

Waschtisch- und Bidetmischer
Mitigeur de lavabo et bidet

	N°	Ersatzteile	Pièces détachées	Dimension
1	WI570218100600	Hebel Chrom	Levier chrome	
1	WI570218428600	Hebel PVD Titanschwarz	Levier PVD titane noir	
2	WI9614506000001	Gewindestift	Vis sans tête	M5x6
3	WI563007945	Abdeckkappe Grau	Pastille gris	
3	WI563007108	Abdeckkappe Schwarz	Pastille noir	
4	WI560064100	Kappe Chrom	Calotte chrome	
4	WI560064428	Haube PVD Titanschwarz	Calotte PVD titane noir	
5	WI576020000000	Patrone	Cartouche	Ø25mm
6	WI564137100	Ablaufventilhebel Chrom	Levier de vidage chrome	
7	WI463003903	Zugstange	Tringle de vidage	220 mm
8	WI800943500	Verbindungsstab	Tige de raccordement	L = 175 mm
9	WI559107000000	Rechteckluftmisdüse 3.8l/m	Aérateur rectugulaire 3.8l/m	28x7 mm
10	WI559067100000	Gelenkmischdüseset+Luftmischdüse +Schlüssel Chrom	Set Rotule+aérateur+clé pour bidet chrome	M16.5x1
10	WI559067428000	Gelenkmischdüseset+Luftmischdüse +Schlüssel PVD Titanschwarz	Set Rotule+aérateur+clé pour bidet PVD titane noir	M16.5x1
11	WI559035000060	Perlator Caché + Schlüssel 5.7 l/m	Set aérateur Caché avec clé 5.7 l/m	M16.5x1-P CA
12	WI577002000060	Befestigungsset	Set de fixation	M34x1.5

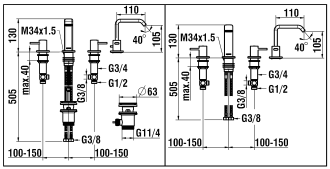

5.06611.100.000

5.06612.100.000
5.06612.428.000

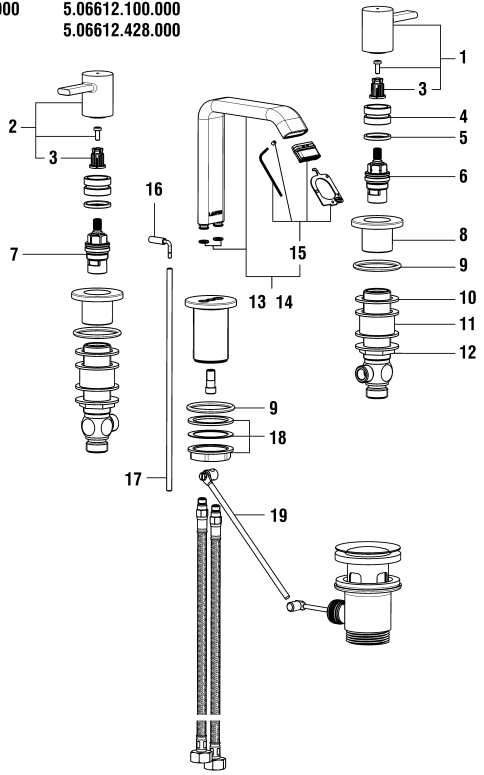

MEDA

LAUFEN

Waschtisch-Dreilochbatterie
Mélangeur 3 trous de lavabo

	N°	Ersatzteile	Pièces détachées	Dimension
1	WI571058100820	Kaltwasser Griff Komp. Chrom	Poignée eau froide complète chrome	
1	WI571058428820	Kaltwasser Griff Komp. PVD Titanschwarz	Poignée eau froide complète PVD titane noir	
2	WI571058100825	Warmwasser Griff Komp. Chrom	Poignée eau chaude complète chrome	
2	WI571058428825	Warmwasser Griff Komp. PVD Titanschwarz	Poignée eau chaude complète PVD titane noir	
3	WI641020945	Verzahnte Zwischenstück	Insert cannelée	
4	WI641019945	Dichtungsring	Bague d'étanchéité	
5	WI800117873	O-Ring	O-Ring	Ø2.62x20.24
6	WI107334000000	Keramikoberteil - 1/4 Dreh. Links	Chapeau céramique - ferm. 1/4 de tour à gauche	G1/2
7	WI107335000000	Keramikoberteil - 1/4 Dreh. Rechts	Chapeau céramique - ferm. 1/4 de tour à droite	G1/2
8	WI452341100	Dekor-Ring Chrom	Douille décor chrome	Ø50 mm
8	WI452341428	Dekor-Ring PVD Titanschwarz	Douille décor PVD titane noir	Ø50 mm
9	WI342958871	O-Ring weiss	O-Ring blanc	Ø3.53x39.69
10	WI341320870	Fiberdichtung	Joint fibre	Ø42x30x2
11	WI452342901	Distanzring	Entretoise	
12	WI825008901	Gegenmutter	Contre-écrou	G3/4
13	WI534158100600	Waschtisch-Auslauf für Ablaulv. Chrom	Goulot lavabo pour vidage chrome	110mm
14	WI534159100600	Waschtisch-Auslauf ohne Ablaulv.Chrom	Goulot lavabo sans vidage chrome	110mm
14	WI534159428600	Waschtisch-Auslauf ohne Ablaulv.PVD Titanschwarz	Goulot lavabo sans vidage PVD titane noir	110mm
15	WI559107000000	Rechteckluftmisdüse 3.8l/m	Aérateur rectugulaire 3.8l/m	28x7 mm
16	WI573520100000	Ablauf-Hebel Chrom	Levier de vidage chrome	
17	WI463008903	Zugstange	Tige de vidage	220 mm
18	WI577002000000	Befestigungsset	Set de fixation	M34x1.5
19	WI800943500	Verbindungsstab	Tige de raccordement	L = 175 mm
	HF104469100000	Ablaufventil mit kurze Stange	Vidage de lavabo à tige courte	

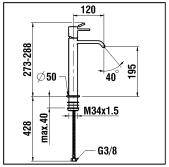

5.06614.100.000
5.06614.428.000

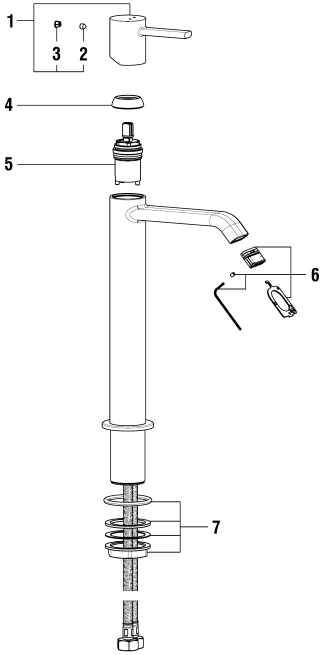

MEDA

LAUFEN

Standsäulenmischer
Mitigeur de lavabo réhaussé

	N°	Ersatzteile	Pièces détachées	Dimension
1	WI570218100600	Hebel Chrom	Levier chrome	
1	WI570218428600	Hebel PVD Titanschwarz	Levier PVD titane noir	
2	WI9614506000001	Gewindestift	Vis sans tête	M5x6
3	WI563007945	Abdeckkappe Grau	Pastille gris	
3	WI563007108	Abdeckkappe Schwarz	Pastille noir	
4	WI560064100	Kappe Chrom	Calotte chrome	
4	WI560064428	Haube PVD Titanschwarz	Calotte PVD titane noir	
5	WI576020000000	Patrone	Cartouche	Ø25mm
6	WI559107000000	Rechteckluftmisdüse 3.8l/m	Aérateur rectugulaire 3.8l/m	28x7 mm
7	WI577002000060	Befestigungsset	Set de fixation	M34x1.5

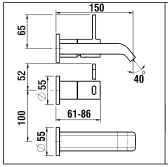

Unterputz Einbaukörper
Corps encastrable
Concealed system
5.74049.000.000

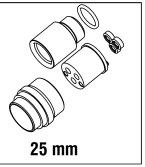

5.06622.100.000
5.06622.428.000

5.30023.000.000

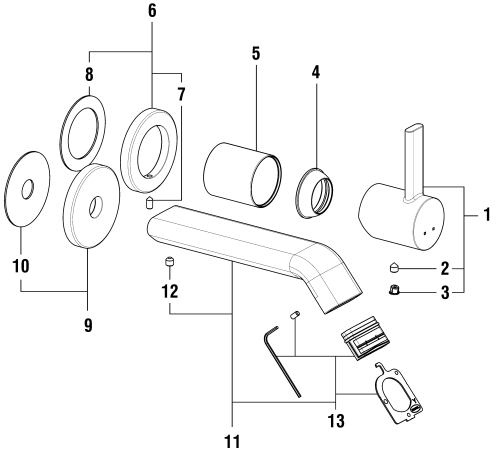

MEDA

LAUFEN

Dekorset Wand 2-Point
Décor mural 2-Point

	N°	Ersatzteile	Pièces détachées	Dimension
1	WI570218100660	Hebel Chrom	Levier chrome	
1	WI570218428660	Hebel PVD Titanschwarz	Levier PVD titane noir	
2	WI9614506000001	Gewindestift	Vis sans tête	M5x6
3	WI563007945	Abdeckkappe Grau	Pastille gris	
3	WI563007108	Abdeckkappe Schwarz	Pastille noir	
4	WI560037100	Kappe Chrom	Calotte chrome	
4	WI560037428	Kappe PVD Titanschwarz	Calotte PVD titane noir	
5	WI562061100	Dekorhülse Chrom	Tube décor chrome	
6	WI569051100000	Rosette komplett Chrom	Rosace complète chrome	Ø55
6	WI569051428000	Rosette komplett PVD Titanschwarz	Rosace complète PVD titane noir	Ø55
7	WI9614454000001	Gewindestift	Vis sans tête	M4x8
8	WI547020000	Moosgummidichtung	Joint mousse	Ø50x34x3
9	WI569087100000	Rosette komplett Chrom	Rosace complète chrome	Ø55
9	WI569087428000	Auslauf-Rosette PVD Titanschwarz	Rosace goulot PVD titane noir	Ø55
10	WI544020000	Moosgummidichtung	Joint mousse	Ø50x13x3
11	WI534160100600	Wandauslauf Chrom	Goulot muré chrome	150 mm
11	WI534160428600	Wandauslauf PVD Titanschwarz	Goulot muré PVD titane noir	150 mm
12	WI9614482000001	Gewindestift	Vis sans tête	M5x5
13	WI559105000000	Rechteckluftmisdüse	Aérateur rectugulaire	32x8

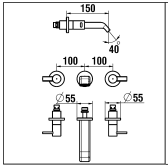

Unterputz Einbaukörper
Corps encastrable
Concealed system
Inbouwvoetlichaam

1.02080.000.000

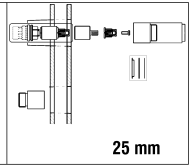

25 mm

5.06624.100.000
5.06624.428.000

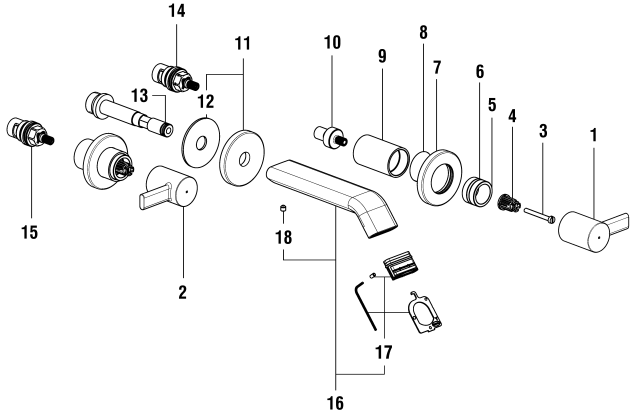

MEDA

LAUFEN

2-Griff UP-Wandmischer
Mélangeur mural encastré 2-poignées

	N°	Ersatzteile	Pièces détachées	Dimension
1	WI571058100820	Kaltwasser Griff Komp. Chrom	Poignée eau froide complète chrome	
1	WI571058428820	Kaltwasser Griff Komp. PVD Titanschwarz	Poignée eau froide complète PVD titane noir	
2	WI571058100825	Warmwasser Griff Komp. Chrom	Poignée eau chaude complète chrome	
2	WI571058428825	Warmwasser Griff Komp. PVD Titanschwarz	Poignée eau chaude complète PVD titane noir	
3	WI550067941	Gewindestift	Vis sans tête	M4x35
4	WI641020945	Verzahnte Zwischenstück	Insert cannelée	
5	WI641019945	Dichtungsring	Bague d'étanchéité	
6	WI800117873	O-Ring	O-Ring	Ø2.62x20.24
7	WI561050100	Rosette Chrom	Rosace chrome	Ø55
7	WI561050428	Rosette PVD Titanschwarz	Rosace PVD titane noir	Ø55
8	WI800123873	O-Ring	O-Ring	Ø2.62x29.82
9	WI562025100	Dekor-Hülse Chrom	Manchon de décor chrome	
9	WI562025428	Dekor-Hülse PVD Titanschwarz	Manchon de décor PVD titane noir	
10	WI464009901	Mitnehmereinheit	Entraîneur de chapeau	
11	WI569087100000	Rosette komplett Chrom	Rosace complète chrome	Ø55
11	WI569087428000	Auslauf-Rosette PVD Titanschwarz	Rosace goulot PVD titane noir	Ø55
12	WI544020000	Moosgummidichtung	Joint mousse	Ø50x13x3
13	WI800109873	O-Ring	O-Ring	Ø2.62x7.59
14	WI575002000000	Keramikoberteil - 1/4 Dreh. Links	Chapeau céramique - ferm. 1/4 de tour à gauche	G1/2 10.4l/mn
15	WI575001000000	Keramikoberteil - 1/4 Dreh. Rechts	Chapeau céramique - ferm. 1/4 de tour à droite	G1/2 10.4l/mn
16	WI534160100600	Wandauslauf Chrom	Goulot muré chrome	150 mm
16	WI534160428600	Wandauslauf PVD Titanschwarz	Goulot muré PVD titane noir	150 mm
17	WI559105000000	Rechteckluftmisdüse	Aérateur rectugulaire	32x8
18	WI9614482000001	Gewindestift	Vis sans tête	M5x5

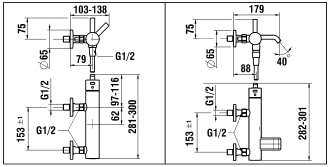

5.06650.100.000
5.06650.100.010
5.06650.428.000
153mm

5.06660.100.000
5.06660.100.010
5.06660.428.000
153mm

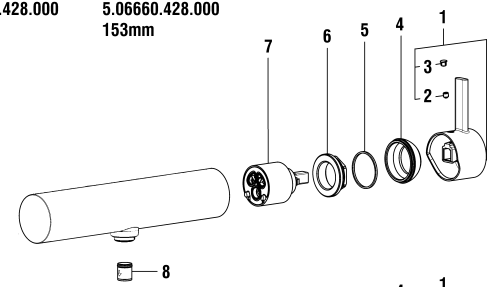

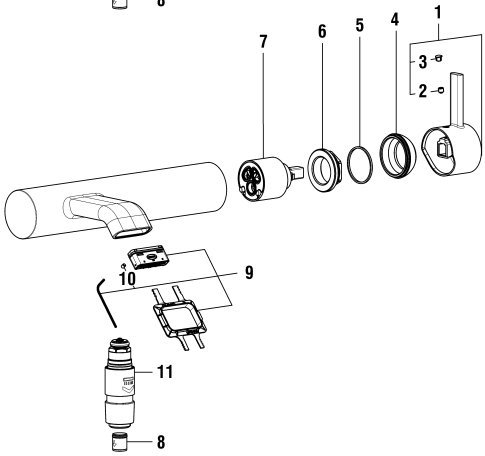

MEDA

LAUFEN

Bade- & Duschenmischer (153mm)
Mitigeur de bain et de douche (153mm)

	N°	Ersatzteile	Pièces détachées	Dimension
1	WI570224100660	Hebel Chrom	Levier chrome	
1	WI570224428660	Hebel PVD Titanschwarz	Levier PVD titane noir	
2	WI9614506000001	Gewindestift	Vis sans tête	M5x6
3	WI563007945	Abdeckkappe Grau	Pastille gris	
3	WI563007108	Abdeckkappe Schwarz	Pastille noir	
4	WI560029100	Haube Chrom	Calotte chrome	
4	WI560029428	Haube PVD Titanschwarz	Calotte PVD titane noir	
5	WI342515873	O-Ring	O-Ring	Ø1.78x33.05
6	WI452366901	Patronenmutter	Écrou de cartouche	M42x1
7	WI188008000061	Ecototal Patrone umgekehrt	Cartouche Ecototal inversée	40 mm
8	WI456405000000	Rückflussverhinderer	Clapet de retenue	Ø14
9	WI559086000000	Rechteckluftmisdüse C	Aérateur rectugulaire C	40x10 mm
10	WI550080941	Gewindestift	Goujon fileté	M3x8
11	WI576522100000	Automatischer Umsteller Chrom	Inverseur automatique chrome	
11	WI576522428000	Automatischer Umsteller PVD Titanschwarz	Inverseur automatique PVD titane noir	
	WI504750000000	Kunststoffschlauch Chrom	Flexible synthétique chrome	1/2-1/2 L150
	H3629800811311	Kunststoffschlauch PVD Titanschwarz	Flexible synthétique PVD titane noir	1/2-1/2 L160
	HF939028100000	Handbrause MyTwin 100 Chrom	Douchette MyTwin 100 chrome	Ø100
	HF939029428000	Handbrause MyTwin 120 PVD Titanschwarz	Douchette MyTwin 120 PVD titane noir	Ø120
	WI960452428001	Absperranschluss PVD Titanschwarz	Raccords d'arrêt PVD titane noir	1/2 x1/2
	WI960453428001	Absperranschluss PVD Titanschwarz	Raccords d'arrêt PVD titane noir	1/2 x 3/4

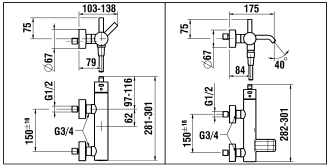

5.06650.100.600
5.06650.428.600
150mm

5.06660.100.600
5.06660.428.600
150mm

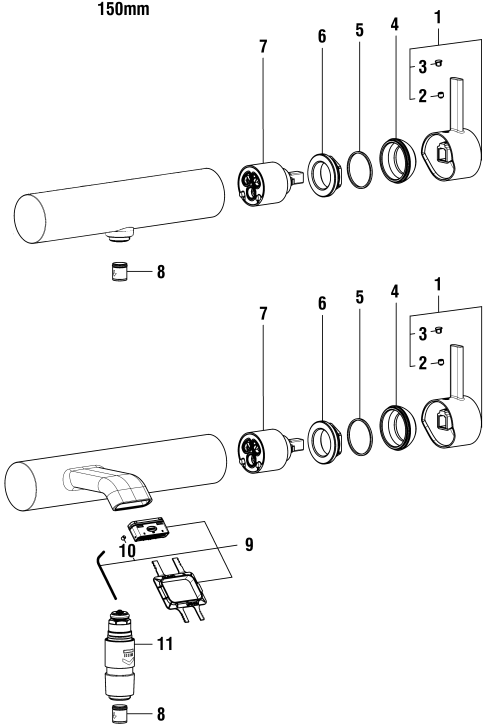

MEDA

LAUFEN

Bade- & Duschenmischer (150mm)
Mitigeur de bain et de douche (150mm)

	N°	Ersatzteile	Pièces détachées	Dimension
1	WI570224100660	Hebel Chrom	Levier chrome	
1	WI570224428660	Hebel PVD Titanschwarz	Levier PVD titane noir	
2	WI9614506000001	Gewindestift	Vis sans tête	M5x6
3	WI563007945	Abdeckkappe Grau	Pastille gris	
3	WI563007108	Abdeckkappe Schwarz	Pastille noir	
4	WI560029100	Haube Chrom	Calotte chrome	
4	WI560029428	Haube PVD Titanschwarz	Calotte PVD titane noir	
5	WI342515873	O-Ring	O-Ring	Ø1.78x33.05
6	WI452366901	Patronenmutter	Écrou de cartouche	M42x1
7	WI188008000061	Ecototal Patrone umgekehrt	Cartouche Ecototal inversée	40 mm
8	WI456405000000	Rückflussverhinderer	Clapet de retenue	Ø14
9	WI559086000000	Rechteckluftmisdüse C	Aérateur rectugulaire C	40x10 mm
10	WI550080941	Gewindestift	Goujon fileté	M3x8
11	WI576522100000	Automatischer Umsteller Chrom	Inverseur automatique chrome	
11	WI576522428000	Automatischer Umsteller PVD Titanschwarz	Inverseur automatique PVD titane noir	
	WI504750000000	Kunststoffschlauch Chrom	Flexible synthétique chrome	1/2-1/2 L150
	H3629800811311	Kunststoffschlauch PVD Titanschwarz	Flexible synthétique PVD titane noir	1/2-1/2 L160
	HF939028100000	Handbrause MyTwin 100 Chrom	Douchette MyTwin 100 chrome	Ø100
	HF939029428000	Handbrause MyTwin 120 PVD Titanschwarz	Douchette MyTwin 120 PVD titane noir	Ø120
	HF523032100602	Set exzentr. Anschlüsse (2x) Chrom	Set raccords excent. (2x) chrome	1/2 x 3/4
	HF523032428602	Set exzentr. Anschlüsse (2x) PVD Titanschwarz	Set raccords excent. (2x) PVD titane noir	1/2 x 3/4

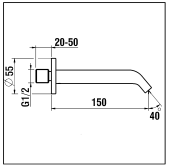

5.06671.100.000
5.06671.428.000

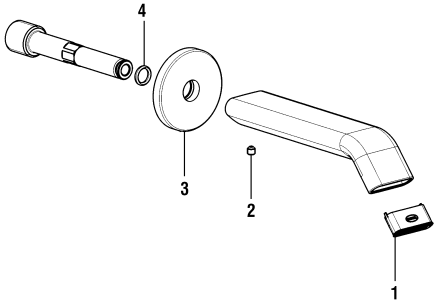

MEDA

LAUFEN

Wanneneinlauf
Goulot mural de bain

	N°	Ersatzteile	Pièces détachées	Dimension
1	WI559106000000	Laminar Strahlregler	Aérateur laminaire	32X8
2	WI9614482000001	Gewindestift	Vis sans tête	M5x5
3	WI569087100000	Rosette komplett Chrom	Rosace complète chrome	Ø55
3	WI569087428000	Auslauf-Rosette PVD Titanschwarz	Rosace goulot PVD titane noir	Ø55
4	WI865014873	O-Ring	O-Ring	Ø9.50X2.00

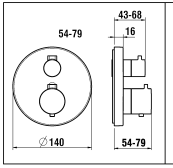

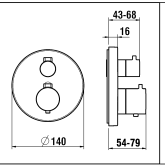

Simibox :
5.74007.000.000
Simibox Light :
5.74038.000.000
5.74037.000.000

Verlängerungsset
Extension set
Set de rallonge
Set di estensione

5.06676.100.000
5.06676.428.000
Dusche / Shower
Douche / Doccia

5.06677.100.000
5.06677.428.000
Bad / Bath
Bain / Bagno

7.30022.000.000 25mm
7.30022.000.060 50mm

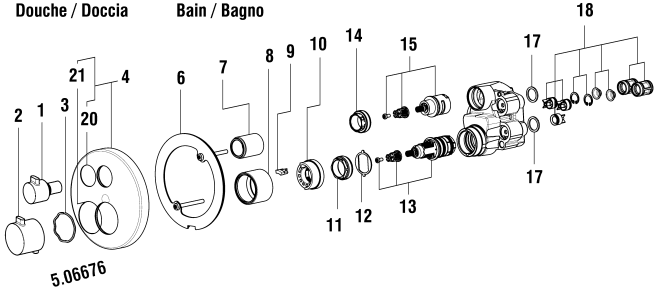

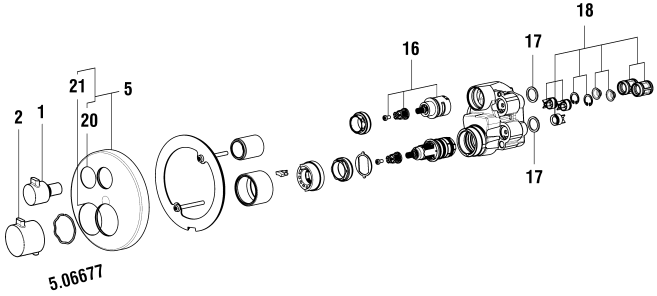

MEDA

LAUFEN

Simibox Meda 2 Griff Bad + Dusche + Unterputz
Simibox Meda 2 poignées bain et douche + corps encastré

	N°	Ersatzteile	Pièces détachées	Dimension
1	WI571057100000	Dimmer Griff Chrom	Poignée dimmer chrome	
1	WI571057428000	Dimmer Griff PVD Titanschwarz	Poignée dimmer PVD titane noir	
2	WI571056100000	Temperatur Griff Chrom	Poignée température chrome	
2	WI571056428000	Temperatur Griff PVD Titanschwarz	Poignée température PVD titane noir	
3	WI553049945	Feder Führungs Ring	Bague-ressort de guidage	
4	WI569058100600	Rosette komplett Dusche Chrom	Rosace assemblée douche chrome	
4	WI569058428600	Rosette komplett Dusche PVD Titanschwarz	Rosace assemblée modèle PVD titane noir	
5	WI569057100600	Rosette komplett Bad & Bad SE Chrom	Rosace assemblée bain & bain AS chrome	
5	WI569057428600	Rosette komplett Bad & Bad SE PVD Titanschwarz	Rosace assemblée bain & bain AS PVD titane noir	
6	WI569056941000	Dichtungsplatte komplett	Plaque d'étanchéité assemblée	
7	WI562066100	Dimmer Dekorring Chrom	Tube décor dimmer chrome	M26x1
7	WI562066428	Dimmer Dekorring PVD Titanschwarz	Tube décor dimmer PVD titane noir	M26x1
8	WI562067100	Patrone Dekorring Chrom	Tube décor cartouche chrome	M42x1
8	WI562067428	Patrone Dekorring PVD Titanschwarz	Tube décor cartouche PVD titane noir	M42x1
9	WI641056945	EinstellbarTemperatur Anschlag	Butée de température ajustable	
10	WI641055945	Temperatur Anschlag	Butée de température	
11	WI557057901	Patronenmutter	Écrou de cartouche	M33x1.5
12	WI452565901	Positionierungs Ring	Bague de positionnement	
13	WI576008000060	Patrone mit Antriebs Hülse	Cartouche+douille d'entraînement	
14	WI557056901	Mutter für Dimmer	Ecrou de dimmer	M31x1.5
15	WI576526000060	Dimmer Modell Dusche	Dimmer modèle douche	
16	WI576526000000	Dimmer Modell Bad & Bad SE	Dimmer modèles bain & bain AS	
17	WI542043873	O-Ring	O-Ring	Ø2.0x17
18	WI577141000000	Austauschset Dämpfers filters Rückfluss	Set amortisseurs-filtres avec clapets	
20	WI542036873	O-Ring	O-Ring	Ø2.00x30
21	WI542050873	O-Ring	O-Ring	Ø2.00x45

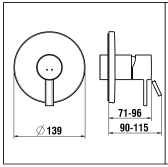

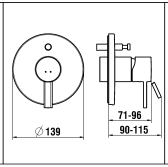

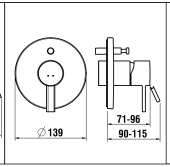

Unterputz Einbaukörper
Concealed system
Corps encastrable
Corpo incorporato
5.74007.000.000
5.74037.000.000
5.74038.000.000

5.06678.100.000
5.06678.428.000

5.06679.100.000
5.06679.428.000

5.06689.100.000
5.06689.428.000

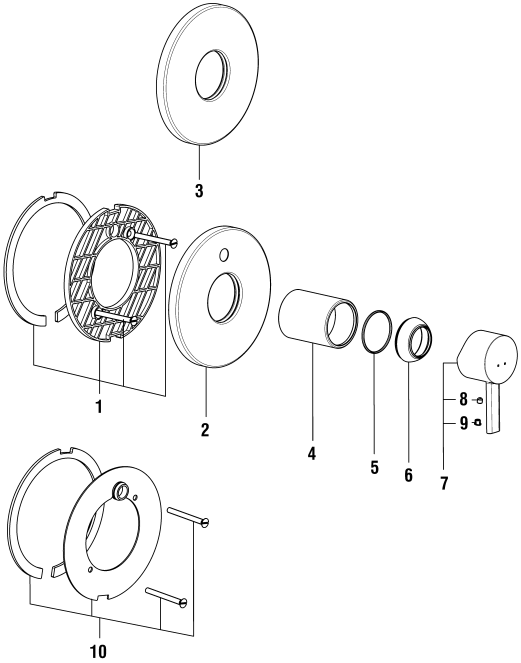

MEDA

LAUFEN

Simibox UP-Dekor Meda
Simibox décor Meda

	N°	Ersatzteile	Pièces détachées	Dimension
1	WI569015945000	Abdichtungsplatte	Plaque étanchéité assemblée	
2	WI569020100000	Rosette komplett für Modell mit Umsteller Chrom	Rosace assemblée pour modèle à inverseur chrome	Ø139-Ø48
2	WI569020428000	Rosette komplett für Modell mit Umsteller PVD Titanschwarz	Rosace assemblée pour modèle à inverseur PVD titane noir	Ø139-Ø48
3	WI569021100000	Rosette komplett für Modell ohne Umsteller Chrom	Rosace assemblée pour modèle sans inverseur chrome	Ø139-Ø48
3	WI569021428000	Rosette komplett für Modell ohne Umsteller PVD Titanschwarz	Rosace assemblée pour modèle sans inverseur PVD titane noir	Ø139-Ø48
4	WI562046100	Dekorhülse Chrom	Tube décor chrome	Ø48
4	WI562046428	Dekorhülse PVD Titanschwarz	Tube décor PVD titane noir	Ø48
5	WI9610119000001	O-Ring	O-Ring	Ø1.78x37.82
6	WI560029100	Haube Chrom	Calotte chrome	
6	WI560029428	Haube PVD Titanschwarz	Calotte PVD titane noir	
7	WI570224100600	Hebel Chrom	Levier chrome	
7	WI570224428600	Hebel PVD Titanschwarz	Levier PVD titane noir	
8	WI9614482000001	Gewindestift	Vis sans tête	M5x5
9	WI563007945	Abdeckkappe Grau	Pastille gris	
9	WI563007108	Abdeckkappe Schwarz	Pastille noir	
10	WI569032941000	Abdichtungsplatte komplett für Rohrunterbrecher	Plaque étanchéité assemblée pour anti-siphonage	

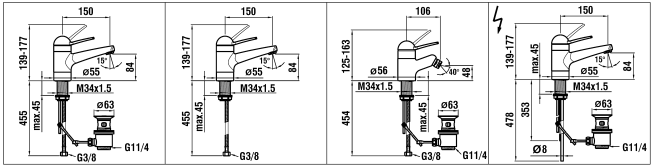

5.03400 5.03402 Eco+ 5.03401 5.03403 Eco+ 5.03410 5.03412 5.03413

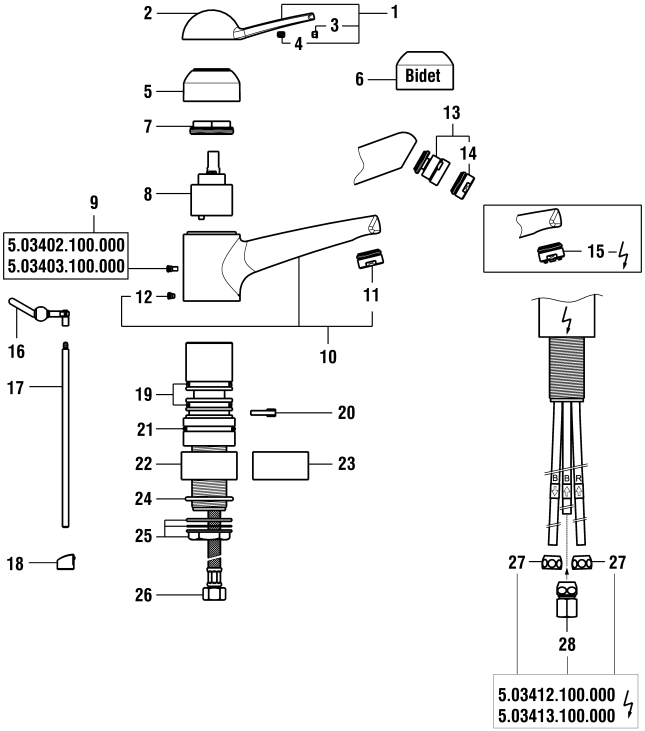

MILOR

LAUFEN

Waschtisch- und Bidetmischer
Mitigeur de lavabo et bidet

	N°	Ersatzteile	Pièces détachées	Dimension
1	WI570096100600	Hebel Chrom	Levier chrome	
2	WI570096100680	Hebel Eco+ (5.03402/3)	Levier Eco+ (5.03402/3)	
3	WI563007945	Abdeckkappe Grau	Pastille gris	
4	WI9614483000001	Gewindestift	Vis sans tête	M5x8
5	WI560009100	Haube	Bague	
6	WI560011100	Haube	Bague	
7	WI825020901	Patronenmutter	Écrou de cartouche	M42x1
8	WI188008000000	ECOTOTAL Patrone	Cartouche ECOTOTAL	40 mm
9	WI551003941	Schraube	Vis	M5
10	WI534093100000	Auslauf	Goulot	
11	WI559037100000	Luftmischdüse 8.3 l/m	Aérateur 8.3 l/m	M24x1-X
12	WI300009941	Schraube	Vis	M5
13	WI107445100000	Gelenkmischdüse für Bidet 15l/m	Rotule avec aérateur pour bidet 15 l/m	M24x1
14	WI107438100000	Mischdüse 15 l/m Chrom	Aérateur 15 l/m chrome	M24x1-A
15	WI107435100000	Mischdüse	Aérateur	M24x1
16	WI107383100000	Ablaufventilhebel	Levier de vidage	
17	WI849077903	Zugstange	Tringle	
18	WI650009945	Führungsnippel	Guide-verrou	
19	WI854084002	Lippendichtungsset	Set manchettes	
20	WI555000945	Auslauf-Anschlag 90°	Butée de goulot 90°	
21	WI800224873	O-Ring für Modell ohne Ablaufventil	O-Ring pour modèle s/s vidage	Ø3.53x44.04
22	WI452083100	Ring für modell ohne Ablaufventil	Bague de base sans vidage	
23	WI452082100	Ring für modell mit Ablaufventil	Bague de base avec vidage	
24	WI342958871	O-Ring weiss	O-Ring blanc	Ø3.53x39.69
25	WI577002000000	Befestigungsset	Set de fixation	M34x1.5
26	WI466035000	Panzerschlauch Set 2 Stk zu Armaturen ab 1.1.2016	Set 2 flexibles à visser pour batterie après 1.1.2016	L480 MM 3/8-M10
27	WI891139902	Klemmquetschverchraubung	Raccord de serrage	G3/8-Ø8
28	WI805890100	Verschraubung mit Regler	Raccord avec régulateur	G3/8-Ø8

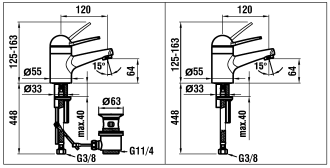

5.03405.100.000 **5.03406.100.000**

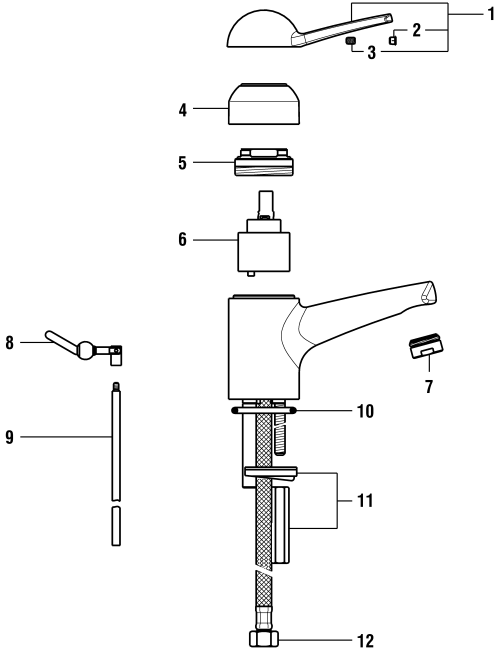

MILOR

LAUFEN

Waschtischmischer
Mitigeur de lavabo

	N°	Ersatzteile	Pièces détachées	Dimension
1	WI570096100600	Hebel Chrom	Levier chrome	
2	WI563007945	Abdeckkappe Grau	Pastille gris	
3	WI9614483000001	Gewindestift	Vis sans tête	M5x8
4	WI560009100	Haube	Bague	
5	WI557004901	Patronenmutter	Écrou de cartouche	M45x1
6	WI188008000000	ECOTOTAL Patrone	Cartouche ECOTOTAL	40 mm
7	WI559037100000	Luftmischdüse 8.3 l/m	Aérateur 8.3 l/m	M24x1-X
8	WI107383100000	Ablaufventilhebel	Levier de vidage	
9	WI849077903	Zugstange	Tringle	
10	WI342958871	O-Ring weiss	O-Ring blanc	Ø3.53x39.69
11	WI577001000000	Befestigungsbügel-Set	Set de fixation étrier	M8
12	WI466035000	Panzerschlauch Set 2 Stk zu Armaturen ab 1.1.2016	Set 2 flexibles à visser pour batterie après 1.1.2016	L480 MM 3/8-M10

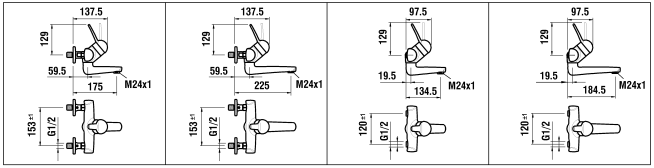

5.03430.100.000
5.03430.100.030
153 mm

5.03431.100.000
5.03431.100.030
153 mm

5.03432.100.030
120 mm

5.03433.100.030
120 mm

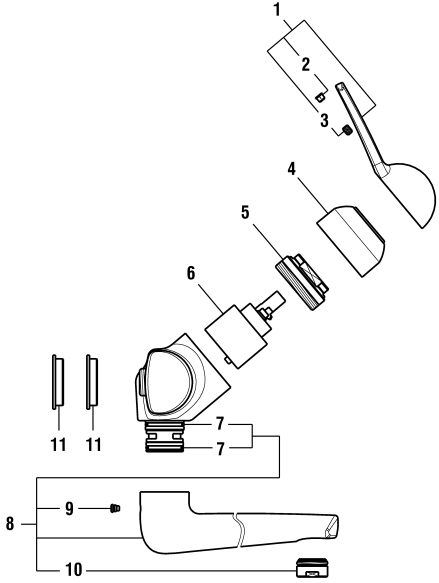

MILOR

LAUFEN

Wandmischer (153mm)
Mitigeur mural (153mm)

	N°	Ersatzteile	Pièces détachées	Dimension
1	WI570096100660	Umgekehrter Hebel	Levier inversé	
2	WI563007945	Abdeckkappe Grau	Pastille gris	
3	WI9614483000001	Gewindestift	Vis sans tête	M5x8
4	WI560009100	Haube	Bague	
5	WI557004901	Patronenmutter	Écrou de cartouche	M45x1
6	WI188008000061	Ecototal Patrone umgekehrt	Cartouche Ecototal inversée	40 mm
7	WI865020873	O-Ring	O-Ring	Ø2.0x25
8	WI534046100000	Kurzer Auslauf	Goulot court	175 mm
9	WI534047100000	Langer Auslauf	Goulot long	225 mm
9	WI300009941	Schraube	Vis	M5
10	WI559037100000	Luftmischdüse 8.3 l/m	Aérateur 8.3 l/m	M24x1-X
11	WI567016100001	Abdeckhülse	Douille cache-trous	

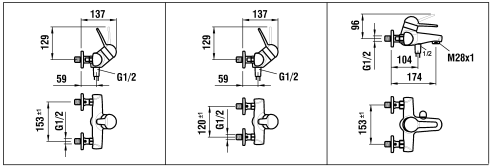

5.03450.100.000
5.03450.100.010
5.03450.100.040
153 mm

5.03452.100.010
120 mm

5.03460.100.000
5.03460.100.010
5.03460.100.040
153 mm

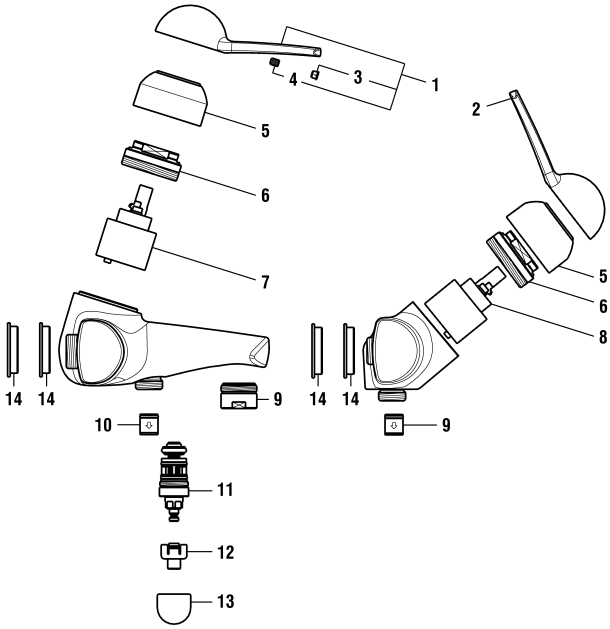

MILOR

LAUFEN

Bade- & Duschenmischer
Mitigeur de bain et de douche

	N°	Ersatzteile	Pièces détachées	Dimension
1	WI570096100600	Hebel Chrom	Levier chrome	
2	WI570096100660	Umgekehrter Hebel	Levier inversé	
3	WI563007945	Abdeckkappe Grau	Pastille gris	
4	WI9614483000001	Gewindestift	Vis sans tête	M5x8
5	WI560009100	Haube	Bague	
6	WI557004901	Patronenmutter	Écrou de cartouche	M45x1
7	WI188008000000	ECOTOTAL Patrone	Cartouche ECOTOTAL	40 mm
8	WI188008000061	Ecototal Patrone umgekehrt	Cartouche Ecototal inversée	40 mm
9	WI107474100000	Mischdüse 30 l/m	Aérateur 30 l/m	M28x1-C
10	WI456405000000	Rückflussverhinderer	Clapet de retenue	Ø14
11	WI576502100000	Umsteller komplett	Inverseur complet	
12	WI500596945	Schnappsicherung	Insert d'encliquetage	
13	WI569005100	Umsteller-Zugknopf	Bouton d'inverseur	
14	WI567016100001	Abdeckhülse	Douille cache-trous	

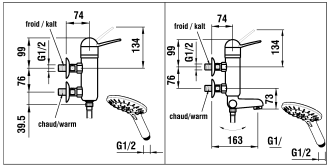

5.03453.100.000

5.03463.100.000
5.03463.100.010

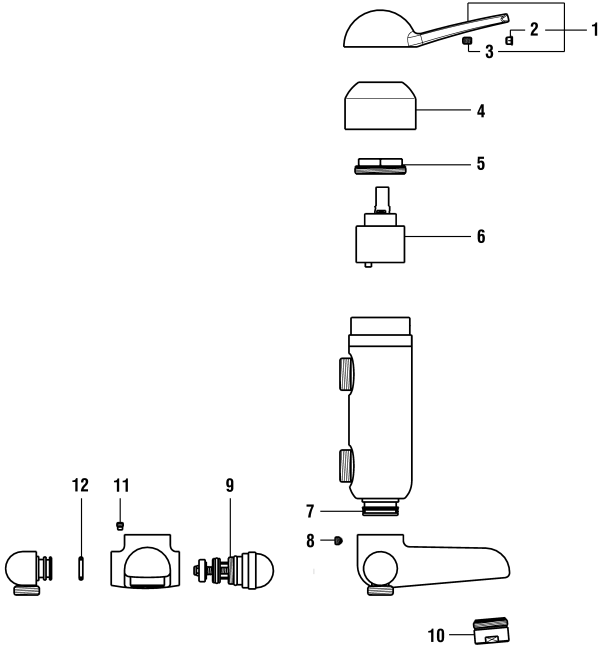

MILOR

LAUFEN

Bade- & Duschenmischer vertikal
Mitigeur de bain et douche vertical

	N°	Ersatzteile	Pièces détachées	Dimension
1	WI570096100600	Hebel Chrom	Levier chrome	
2	WI563007945	Abdeckkappe Grau	Pastille gris	
3	WI9614483000001	Gewindestift	Vis sans tête	M5x8
4	WI560011100	Haube	Bague	
5	WI825020901	Patronenmutter	Écrou de cartouche	M42x1
6	WI188008000000	ECOTOTAL Patrone	Cartouche ECOTOTAL	40 mm
7	WI865020873	O-Ring	O-Ring	Ø2.0x25
8	WI305140941	Schraube	Vis	M6x6
9	WI108546100000	Automatischer Umsteller	Inverseur automatique	
10	WI107474100000	Mischdüse 30 l/m	Aérateur 30 l/m	M28x1-C
11	WI838093941	Schraube	Vis	M5
12	WI800113873	O-Ring	O-Ring	Ø2.62x13.94

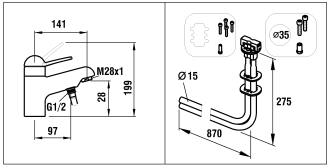

5.03467.100.085 **1.03476.000.000**
2009 =>

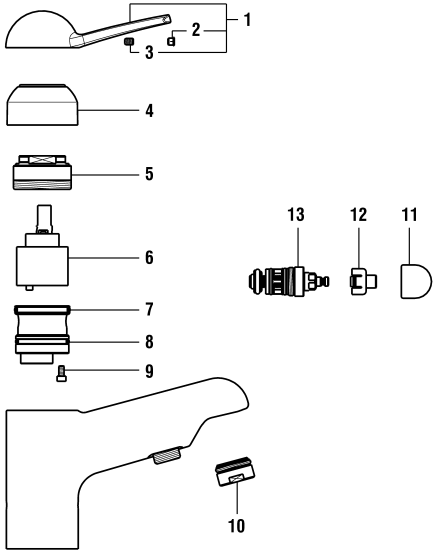

MILOR

LAUFEN

Bade-Einbaumischer
Mitigeur de bain monotrou

	N°	Ersatzteile	Pièces détachées	Dimension
1	WI570096100600	Hebel Chrom	Levier chrome	
2	WI563007945	Abdeckkappe Grau	Pastille gris	
3	WI9614483000001	Gewindestift	Vis sans tête	M5x8
4	WI560011100	Haube	Bague	
5	WI557003901	Patronenmutter	Écrou de cartouche	M45x1
6	WI188008000000	ECOTOTAL Patrone	Cartouche ECOTOTAL	40 mm
7	WI800128873	O-Ring	O-Ring	Ø2.62x37.77
8	WI800127873	O-Ring	O-Ring	Ø2.62x36.17
9	WI838091941	Schraube (1 Stk)	Vis (1 pièce)	M4x8
10	WI107447100000	Mischdüse 38 l/m Chrom	Aérateur 38 l/m chrome	M28x1
11	WI569005100	Umsteller-Zugknopf	Bouton d'inverseur	
12	WI500596945	Schnappsicherung	Insert d'encliquetage	
13	WI576502100000	Umsteller komplett	Inverseur complet	
	WI103476000000	Montage-Sockel	Socle de montage	

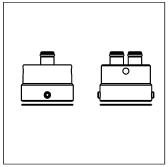

5.29025.000.600

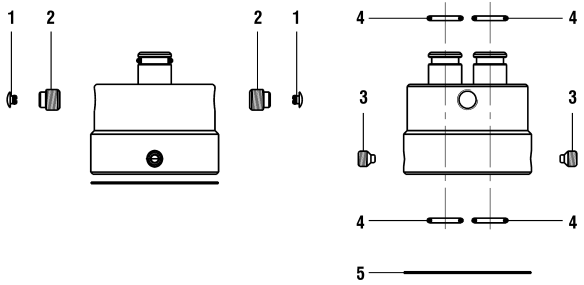

MILOR

LAUFEN

Adapter für 5.03476 Sokel
Adaptateur pour socle 5.03476

	N°	Ersatzteile	Pièces détachées	Dimension
1	WI802162949	Abdeckkappe-Set grau	Set de pastille grise	
2	WI9156087000001	Schraube	Vis	M8x8
3	WI551010941	Schraube	Vis	M6x6.5
4	WI800012873	O-Ring	O-Ring	Ø1.78x9.25
5	WI553020945	Ring	Rondelle d'appui	

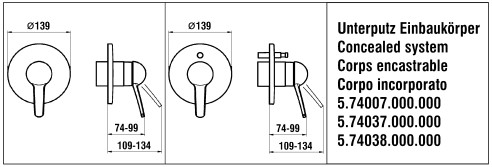

5.03478.100.000 **5.03479.100.000**
5.03489.100.000

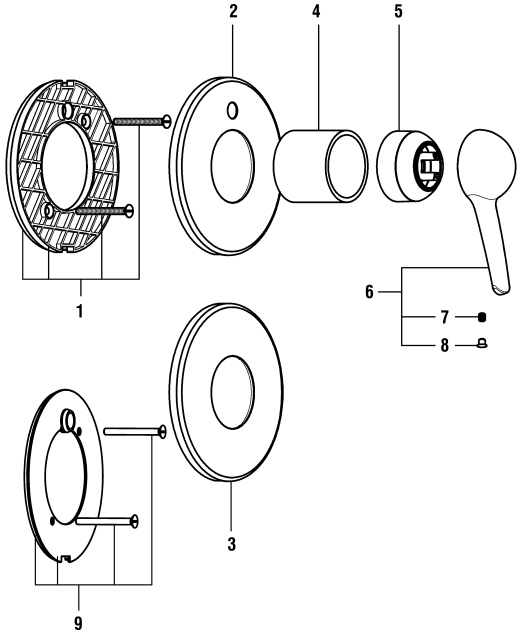

MILOR

LAUFEN

Simibox UP-Dekor Milor
Simibox décor Milor

	N°	Ersatzteile	Pièces détachées	Dimension
1	WI569015945000	Abdichtungsplatte	Plaque étanchéité assemblée	
2	WI569018100000	Rosette komplett für Modell mit Umsteller	Rosace assemblée pour modèle à inverseur	Ø139-Ø56
3	WI569019100000	Rosette komplett für Modell ohne Umsteller	Rosace assemblée pour modèle sans inverseur	Ø139-Ø56
4	WI577054100000	Dekorring	Tube décor	Ø56
5	WI560009100	Haube	Bague	
6	WI570096100600	Hebel Chrom	Levier chrome	
7	WI563007945	Abdeckkappe Grau	Pastille gris	
8	WI9614483000001	Gewindestift	Vis sans tête	M5x8
9	WI569032941000	Abdichtungsplatte komplett für Rohrunterbrecher	Plaque étanchéité assemblée pour anti-siphonage	

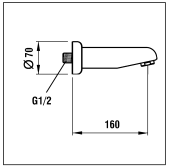

1.03478.100.702

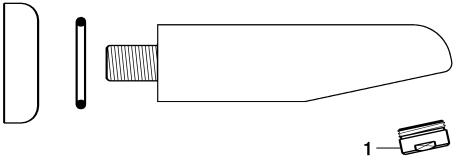

MILOR

LAUFEN

Wanneneinlauf
Goulot mural de bain

	N°	Ersatzteile	Pièces détachées	Dimension
1	WI107474100000	Mischdüse 30 l/m	Aérateur 30 l/m	M28x1-C

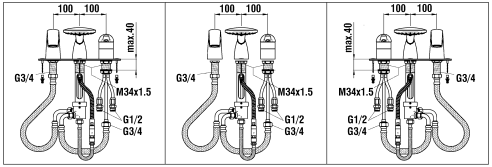

5.03483.100.000 5.03483.100.050 5.03483.100.060

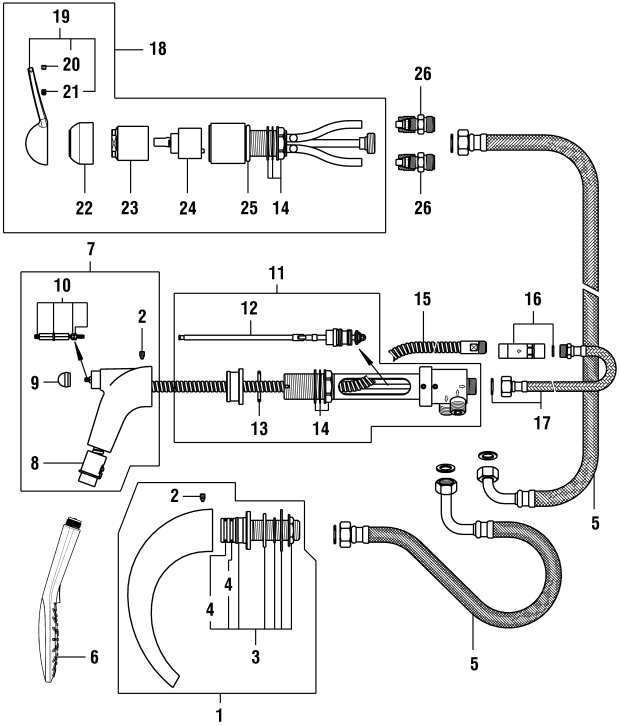

MILOR

LAUFEN

Wannenfüllkombination
Garniture de remplissage pour baignoire

	N°	Ersatzteile	Pièces détachées	Dimension
1	WI107669100000	Auslauf	Goulot	200 mm
2	WI838112941	Schraube	Vis	M6x10
3	WI517051000001	Auslaufsockel	Embase de goulot	
4	WI800214873	O-Ring	O-Ring	Ø3.53x24.99
5	WI884049941	Schlauch mit Bogen 60 cm	Flexible coudé 60 cm	1/2-3/4
6	HF939029100000	Handbrause MyTwin 120 Chrom	Douchette MyTwin 120 chrome	Ø120
7	WI801581000	Duschenbogen komplett	Coude de douche complet	
8	WI853236945	Führungshülse	Douille de guidage	Ø30
9	WI853223902	Umsteller-Zugknopf	Bouton d'inverseur	
10	WI577004000000	Sechskantspindel komplett für Umsteller	Tige 6-pans complète pour inverseur	M4
11	WI801582501	Umstellerkörper	Colonne d'inverseur	
12	WI108553000000	Stange mit Umsteller	Tige avec inverseur	
13	WI800220873	O-Ring	O-Ring	Ø3.53x34.52
14	WI577002000000	Befestigungsset	Set de fixation	M34x1.5
15	HF105665100000	Metallschlauch	Flexible métallique	3/8-1/2 L200
16	WI801628901	Rückschlagventil-verschraubung	Raccord anti-retour	G3/8
17	WI866023941	Verbindungsschlauch 60 cm	Flexible de raccordement 60 cm	3/8-1/2
18	HF503488100000	Einhebelmischer komplett	Mitigeur complet	
19	WI570096100600	Hebel Chrom	Levier chrome	
20	WI563007945	Abdeckkappe Grau	Pastille gris	
21	WI9614483000001	Gewindestift	Vis sans tête	M5x8
22	WI560011100	Haube	Bague	
23	WI557006901	Patronenmutter	Écrou de cartouche	M42x1
24	WI188008000000	ECOTOTAL Patrone	Cartouche ECOTOTAL	40 mm
25	WI342958871	O-Ring weiss	O-Ring blanc	Ø3.53x39.69
26	WI577010000000	Verschraubung	Raccord	G1/2
	WI107914100000	Abdeckplatte 3Loch mit Schrauben	Plaque 3 trous avec vis	120x310 mm
	WI804230100	Schrauben-Dübel-Abdeckkappe	Set de vis, tampons et caches	6 x
	WI842030902	Abdeckkappe für Schrauben	Cache de vis	

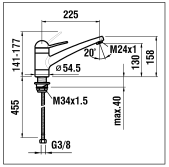

5.03415.100.000

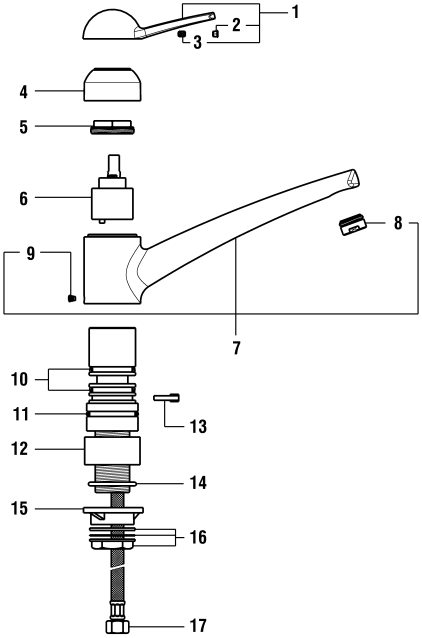

MILOR

LAUFEN

Spültischmischer mit Schwenkauslauf
Mitigeur d'évier goulot orientable

	N°	Ersatzteile	Pièces détachées	Dimension
1	WI570096100600	Hebel Chrom	Levier chrome	
2	WI563007945	Abdeckkappe Grau	Pastille gris	
3	WI9614483000001	Gewindestift	Vis sans tête	M5x8
4	WI560009100	Haube	Bague	
5	WI825020901	Patronenmutter	Écrou de cartouche	M42x1
6	WI188008000000	ECOTOTAL Patrone	Cartouche ECOTOTAL	40 mm
7	WI534094100000	Auslauf	Goulot	
8	WI107438100000	Mischdüse 15 l/m Chrom	Aérateur 15 l/m chrome	M24x1-A
9	WI300009941	Schraube	Vis	M5
10	WI854084002	Lippendichtungsset	Set manchettes	
11	WI800224873	O-Ring für Modell ohne Ablaufventil	O-Ring pour modèle s/s vidage	Ø3.53x44.04
12	WI452083100	Ring für modell ohne Ablaufventil	Bague de base sans vidage	
13	WI332045945	Auslauf-Anschlag 160°	Butée de goulot 160°	
14	WI342958871	O-Ring weiss	O-Ring blanc	Ø3.53x39.69
15	WI891183945	Verstärkungsplatte	Renfort de fixation	
16	WI577002000000	Befestigungsset	Set de fixation	M34x1.5
17	WI466035000	Panzerschlauch Set 2 Stk zu Armaturen ab 1.1.2016	Set 2 flexibles à visser pour batterie après 1.1.2016	L480 MM 3/8-M10

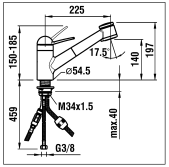

5.03416.100.000

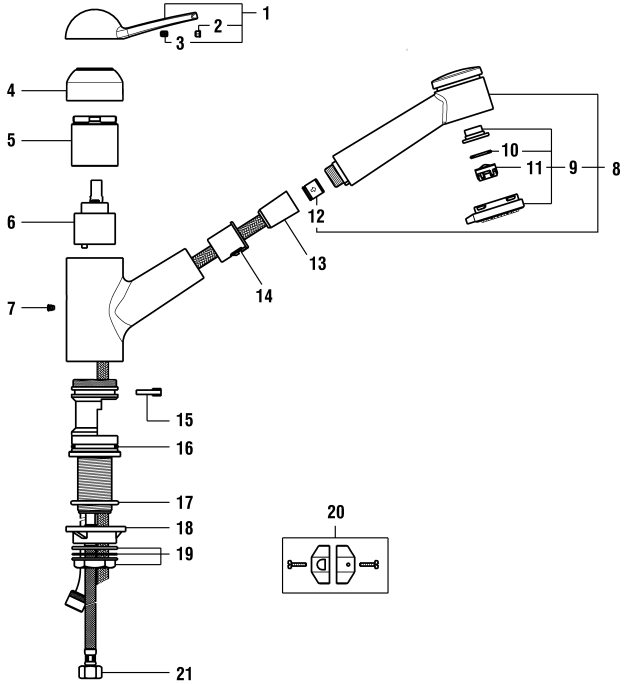

MILOR

LAUFEN

Spültischmischer Schwenkauslauf, Auszugbrause
Mitigeur d'évier goulot orientable, douchette extractible

	N°	Ersatzteile	Pièces détachées	Dimension
1	WI570096100600	Hebel Chrom	Levier chrome	
2	WI563007945	Abdeckkappe Grau	Pastille gris	
3	WI9614483000001	Gewindestift	Vis sans tête	M5x8
4	WI560009100	Haube	Bague	
5	WI557006901	Patronenmutter	Écrou de cartouche	M42x1
6	WI188008000000	ECOTOTAL Patrone	Cartouche ECOTOTAL	40 mm
7	WI300009941	Schraube	Vis	M5
8	WI539017100000	Handbrause	Douchette	G1/2
9	WI577030100000	Siebring-Set	Set grille d'aérateur	
10	WI342041873	Flachdichtung	Joint plat	Ø20.8x14x2.7
11	WI891028945	Siebring	Grille d'aérateur	M22-24
12	WI456405000000	Rückflussverhinderer	Clapet de retenue	Ø14
13	WI465129945000	Gewebschlauch	Flexible synthétique	3/8-1/2 L130
14	WI853236945	Führungshülse	Douille de guidage	Ø30
15	WI332045945	Auslauf-Anschlag 160°	Butée de goulot 160°	
16	WI800220873	O-Ring	O-Ring	Ø3.53x34.52
17	WI342958871	O-Ring weiss	O-Ring blanc	Ø3.53x39.69
18	WI891183945	Verstärkungsplatte	Renfort de fixation	
19	WI577002000000	Befestigungsset	Set de fixation	M34x1.5
20	WI651015000	Gegengewicht	Contrepoids	400 gr
21	WI466037000	Panzerschlauch Set 2 Stk zu Armaturen ab 1.1.2016	Set 2 flexibles à visser pour batterie après 1.1.2016	L410 MM 3/8-M8

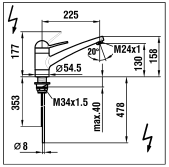

5.03417.100.000

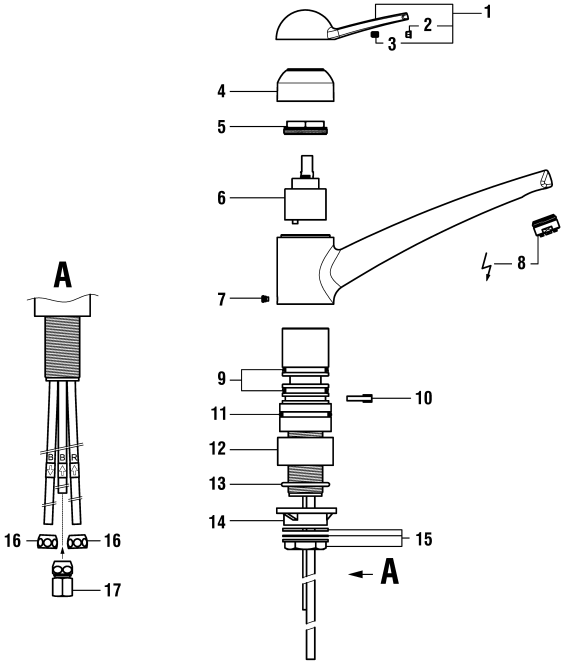

MILOR

LAUFEN

Spültischmischer mit Schwenkauslauf Niederdruck
Mitigeur d'évier goulot orientable basse pression

	N°	Ersatzteile	Pièces détachées	Dimension
1	WI570096100600	Hebel Chrom	Levier chrome	
2	WI563007945	Abdeckkappe Grau	Pastille gris	
3	WI9614483000001	Gewindestift	Vis sans tête	M5x8
4	WI560009100	Haube	Bague	
5	WI825020901	Patronenmutter	Écrou de cartouche	M42x1
6	WI188008000000	ECOTOTAL Patrone	Cartouche ECOTOTAL	40 mm
7	WI300009941	Schraube	Vis	M5
8	WI107435100000	Mischdüse	Aérateur	M24x1
9	WI854084002	Lippendichtungsset	Set manchettes	
10	WI332045945	Auslauf-Anschlag 160°	Butée de goulot 160°	
11	WI800224873	O-Ring für Modell ohne Ablaufventil	O-Ring pour modèle s/s vidage	Ø3.53x44.04
12	WI452083100	Ring für modell ohne Ablaufventil	Bague de base sans vidage	
13	WI342958871	O-Ring weiss	O-Ring blanc	Ø3.53x39.69
14	WI891183945	Verstärkungsplatte	Renfort de fixation	
15	WI577002000000	Befestigungsset	Set de fixation	M34x1.5
16	WI891139902	Klemmquetschverchraubung	Raccord de serrage	G3/8-Ø8
17	WI805890100	Verschraubung mit Regler	Raccord avec régulateur	G3/8-Ø8

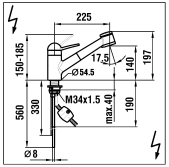

5.03418.100.000

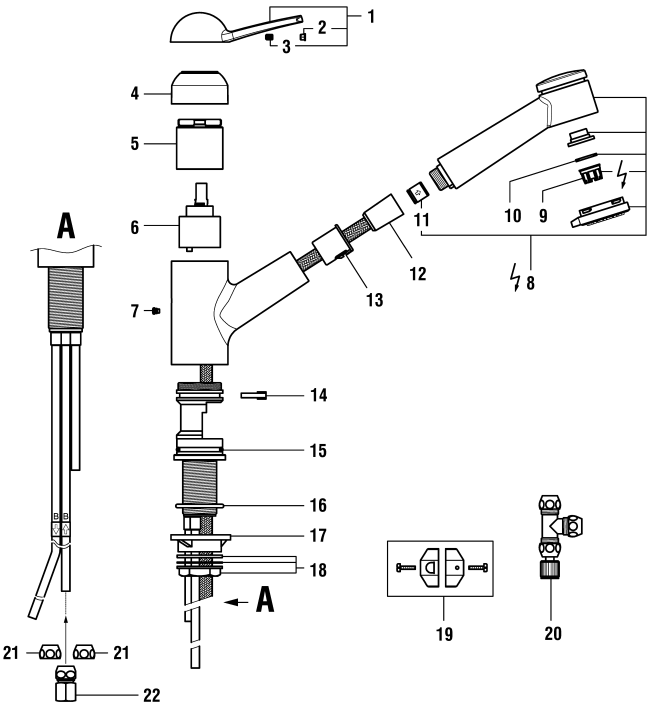

MILOR

LAUFEN

Spültischmischer Schwenkauslauf, Auszugbrause Niederdruck
Mitigeur d'évier basse pression à douchette extractible

	N°	Ersatzteile	Pièces détachées	Dimension
1	WI570096100600	Hebel Chrom	Levier chrome	
2	WI563007945	Abdeckkappe Grau	Pastille gris	
3	WI9614483000001	Gewindestift	Vis sans tête	M5x8
4	WI560009100	Haube	Bague	
5	WI557006901	Patronenmutter	Écrou de cartouche	M42x1
6	WI188008000000	ECOTOTAL Patrone	Cartouche ECOTOTAL	40 mm
7	WI300009941	Schraube	Vis	M5
8	WI539017100851	Handbrause	Douchette	G1/2
9	WI630104945	Strahlregler	Etoile brise-jet	
10	WI342041873	Flachdichtung	Joint plat	Ø20.8x14x2.7
11	WI456405000000	Rückflussverhinderer	Clapet de retenue	Ø14
12	WI465129945000	Gewebschlauch	Flexible synthétique	3/8-1/2 L130
13	WI853236945	Führungshülse	Douille de guidage	Ø30
14	WI332045945	Auslauf-Anschlag 160°	Butée de goulot 160°	
15	WI800220873	O-Ring	O-Ring	Ø3.53x34.52
16	WI342958871	O-Ring weiss	O-Ring blanc	Ø3.53x39.69
17	WI891183945	Verstärkungsplatte	Renfort de fixation	
18	WI577002000000	Befestigungsset	Set de fixation	M34x1.5
19	WI651015000	Gegengewicht	Contrepoids	400 gr
20	WI410033000000	Verschraubung T	Raccord T	3/8-Ø8-Ø8
21	WI891139902	Klemmquetschverchraubung	Raccord de serrage	G3/8-Ø8
22	WI805890100	Verschraubung mit Regler	Raccord avec régulateur	G3/8-Ø8

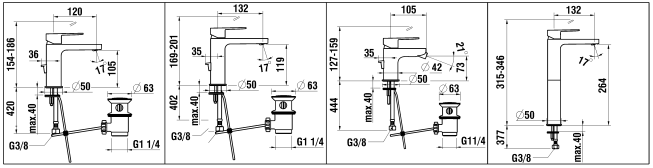

3.1151.1.004.111.1
3.1151.1.004.110.1

3.1151.1.004.121.1
3.1151.1.004.120.1

3.4151.1.004.111.1

3.1151.8.004.120.1

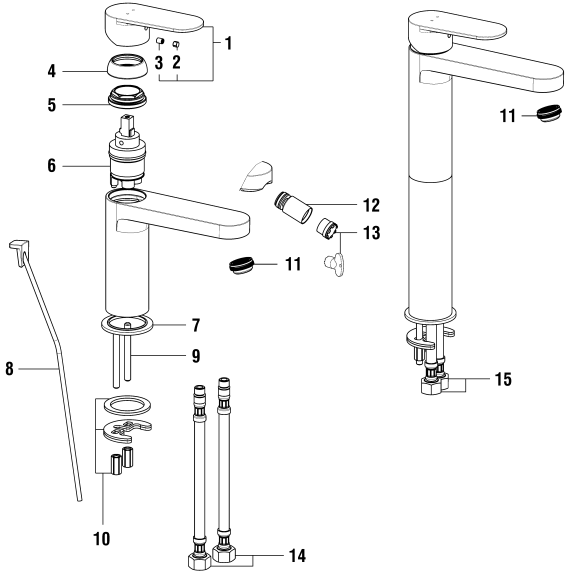

NEJA

LAUFEN

Waschtisch- und Bidetmischer
Mitigeur de lavabo et bidet

	N°	Ersatzteile	Pièces détachées	Dimension
1	WI570191100600	Hebel Chrom	Levier chrome	
2	WI563034100	Abdeckkappe Chrom	Pastille chrome	
3	WI305128941	Gewindestift	Vis sans tête	M5x8
4	WI560054100	Haube Chrom	Calotte chrome	
5	WI557063901	Patronenmutter	Écrou de cartouche	M37x1.25
6	WI576016000000	Patrone	Cartouche	35 mm
7	WI561107100	Rosette Chrom	Rosace chrome	
8	WI529033100000	Hebel zu Ablaufventil Chrom	Tige de vidage chrome	
9	WI463012903	Gewindestange	Tige filetée	M6x80
10	WI577152000000	Befestigungsset	Set de fixation	M6
11	WI559033000000	Luftmischdüse CoinSlot 5.7 l/m	Aérateur CoinSlot 5.7 l/m	M24x1-PCA
12	WI559089100000	Gelenk	Rotule	
13	WI559035000060	Perlator Caché + Schlüssel 5.7 l/m	Set aérateur Caché avec clé 5.7 l/m	M16.5x1-PCA
14	WI466035000	Panzerschlauch Set 2 Stk zu Armaturen ab 1.1.2016	Set 2 flexibles à visser pour batterie après 1.1.2016	L480 MM 3/8-M10
15	WI466036000	Panzerschlauch Set 2 Stk	Set 2 flexibles à visser	L600 MM 3/8-M10

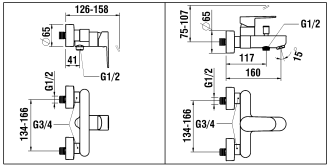

3.3151.7.004.131.1
3.3151.7.004.400.1
150 mm

3.2151.7.004.131.1
3.2151.7.004.400.1
150 mm

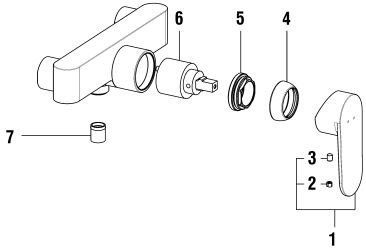

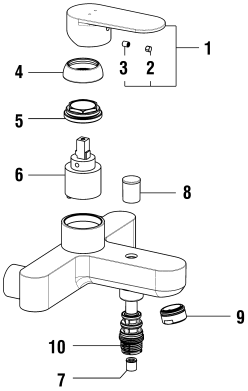

NEJA

LAUFEN

Bade- & Duschenmischer
Mitigeur de bain et de douche

	N°	Ersatzteile	Pièces détachées	Dimension
1	WI570191100600	Hebel Chrom	Levier chrome	
2	WI563034100	Abdeckkappe Chrom	Pastille chrome	
3	WI305128941	Gewindestift	Vis sans tête	M5x8
4	WI560054100	Haube Chrom	Calotte chrome	
5	WI557063901	Patronenmutter	Écrou de cartouche	M37x1.25
6	WI963527000002	Quattro Patrone	Cartouche Quattro	35 mm
7	WI646018945	Rückflussverhinderer	Clapet de retenue	DN8
8	WI576532100000	Umsteller-Zugknopf Chrom	Bouton d'inverseur chrome	
9	WI404287100000	Mischdüse Chrom 30 l/m	Aérateur chrome 30 l/m	M24x1-C
10	WI576531000000	Automatischer Umsteller	Inverseur automatique	

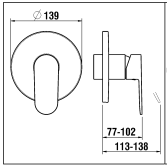

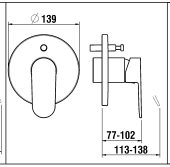

Unterputz Einbaukörper
Concealed system
Corps encastrable
Corpo incorporato
5.74007.000.000
5.74037.000.000
5.74038.000.000

3.3151.6.004.000.1 **3.2151.6.004.000.1**
3.2151.6.004.010.1

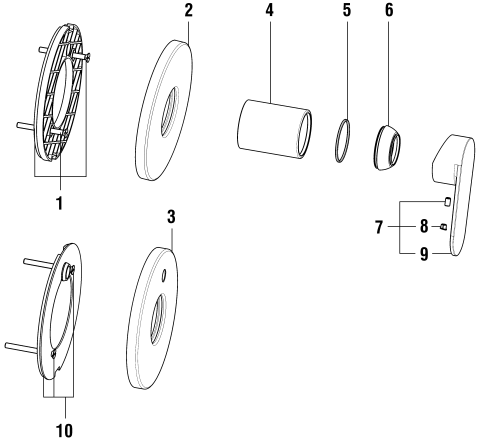

NEJA

LAUFEN

Simibox UP-Dekor Neja
Simibox décor Neja

	N°	Ersatzteile	Pièces détachées	Dimension
1	WI569015945000	Abdichtungsplatte	Plaque étanchéité assemblée	
2	WI569021100000	Rosette komplett für Modell ohne Umsteller Chrom	Rosace assemblée pour modèle sans inverseur chrome	Ø139-Ø48
3	WI569020100000	Rosette komplett für Modell mit Umsteller Chrom	Rosace assemblée pour modèle à inverseur chrome	Ø139-Ø48
4	WI562046100	Dekorhülse Chrom	Tube décor chrome	Ø48
5	WI9610119000001	O-Ring	O-Ring	Ø1.78x37.82
6	WI560029100	Haube Chrom	Calotte chrome	
7	H3905100040731	Hebel Chrom	Levier chrome	
8	WI9614506000001	Gewindestift	Vis sans tête	M5x6
9	WI563007945	Abdeckkappe Grau	Pastille gris	
10	WI569032941000	Abdichtungsplatte komplett für Rohrunterbrecher	Plaque étanchéité assemblée pour anti-siphonage	

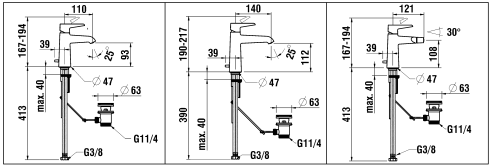

9.01701.100.000
9.01701.423.000
9.01702.100.000
9.01702.XXX.000

9.01703.100.000
9.01703.423.000
9.01704.100.000
9.01704.XXX.000

9.01710.100.000
9.01710.423.000

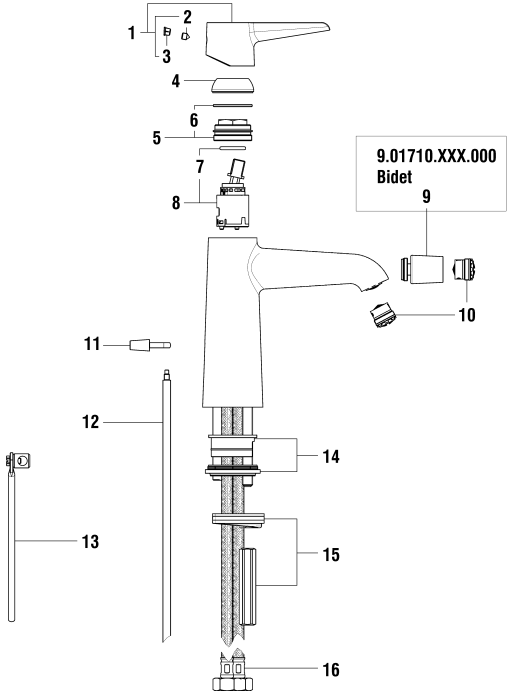

PURE

LAUFEN

Waschtisch- und Bidetmischer
Mitigeur de lavabo et bidet

	N°	Ersatzteile	Pièces détachées	Dimension
1	WI570146100600	Hebel komplett Chrom	Levier assemblé chrome	
1	WI570146423600	Hebel PVD Inox	Levier PVD inox	
1	WI570146428600	Hebel PVD Titanschwarz	Levier PVD titane noir	
2	WI9614506000001	Gewindestift	Vis sans tête	M5x6
3	WI563007945	Abdeckkappe Grau	Pastille gris	
3	WI563007108	Abdeckkappe Schwarz	Pastille noir	
4	WI560043100	Kappe Chrom	Calotte chrome	
4	WI560043423	Kappe PVD Inox	Calotte PVD inox	
4	WI560043428	Kappe PVD Titanschwarz	Calotte PVD titane noir	
5	WI577149000000	Patronenmutter mit O-Ring	Écrou de cartouche avec O-Ring	M30x1
6	WI342511873	O-Ring	O-Ring	Ø1.78x26.7
7	WI800016873	O-Ring	O-Ring	Ø1.78x15.6
8	WI576019000000	Patrone	Cartouche	25 mm
9	WI559082100000	Gelenkmischduse Chrom	Rotule chrome	M18x1
9	WI559082423000	Gelenkmischduse PVD Inox	Rotule PVD inox	M18x1
10	WI559044000000	Luftmischdüse Caché CoinSlot 5.7 l/m	Aérateur Caché CoinSlot 5.7 l/m	M16.5x1-P CA
11	WI564070100	Ablaufventilhebel Chrom	Levier de vidage chrome	
11	WI564070423	Ablaufventilhebel PVD Inox	Levier de vidage PVD inox	
12	WI463003903	Zugstange	Tringle de vidage	220 mm
13	WI800943500	Verbindungsstab	Tige de raccordement	L = 175 mm
14	WI577084000001	Zentrierung-Set	Set de centrage	
15	WI577001000000	Befestigungsbügel-Set	Set de fixation étrier	M8
16	WI466050000	Panzerschlauch Set 2 Stk	Set 2 flexibles à visser	L500 MM 3/8-M8

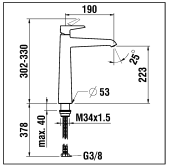

9.01714.100.000
9.01714.XXX.000

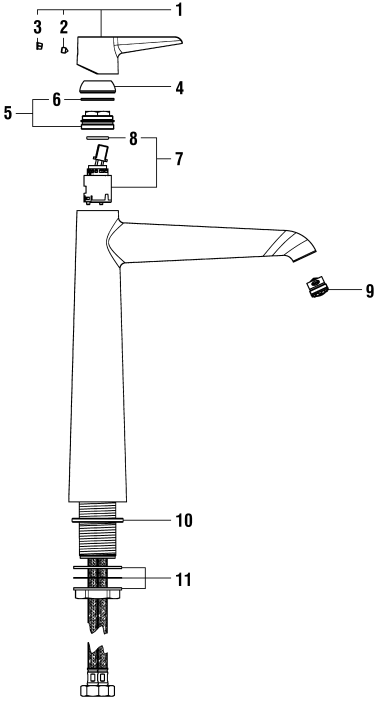

PURE

LAUFEN

Standsäulenmischer
Mitigeur de lavabo réhaussé

	N°	Ersatzteile	Pièces détachées	Dimension
1	WI570146100600	Hebel komplett Chrom	Levier assemblé chrome	
1	WI570146423600	Hebel PVD Inox	Levier PVD inox	
1	WI570146428600	Hebel PVD Titanschwarz	Levier PVD titane noir	
2	WI9614506000001	Gewindestift	Vis sans tête	M5x6
3	WI563007945	Abdeckkappe Grau	Pastille gris	
3	WI563007108	Abdeckkappe Schwarz	Pastille noir	
4	WI560043100	Kappe Chrom	Calotte chrome	
4	WI560043423	Kappe PVD Inox	Calotte PVD inox	
4	WI560043428	Kappe PVD Titanschwarz	Calotte PVD titane noir	
5	WI577149000000	Patronenmutter mit O-Ring	Écrou de cartouche avec O-Ring	M30x1
6	WI342511873	O-Ring	O-Ring	Ø1.78x26.7
7	WI576019000000	Patrone	Cartouche	25 mm
8	WI800016873	O-Ring	O-Ring	Ø1.78x15.6
9	WI559044000000	Luftmischdüse Caché CoinSlot 5.7 l/m	Aérateur Caché CoinSlot 5.7 l/m	M16.5x1-P CA
10	WI342958871	O-Ring weiss	O-Ring blanc	Ø3.53x39.69
11	WI577002000000	Befestigungsset	Set de fixation	M34x1.5

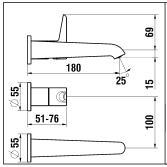

Unterputz Einbaukörper
Corps encastrable
Concealed system
5.74049.000.000

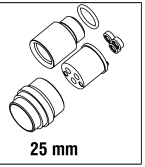

9.01722.100.000
9.01722.XXX.000

5.30023.000.000

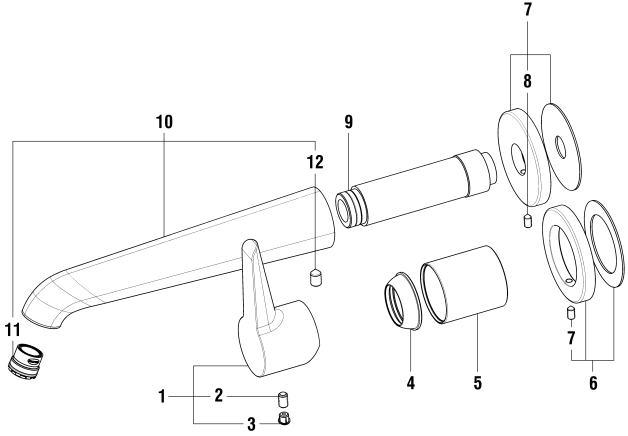

PURE

LAUFEN

Dekorset Wand 2-Point
Décor mural 2-Point

	N°	Ersatzteile	Pièces détachées	Dimension
1	WI570147100600	Hebel Chrom	Levier chrome	
1	WI570147423600	Hebel PVD Inox	Levier PVD inox	
1	WI570147428600	Hebel PVD Titanschwarz	Levier PVD titane noir	
2	WI9614483000001	Gewindestift	Vis sans tête	M5x8
3	WI563007945	Abdeckkappe Grau	Pastille gris	
4	WI560037100	Kappe Chrom	Calotte chrome	
4	WI560037423	Kappe PVD Inox	Calotte PVD Inox	
4	WI560037428	Kappe PVD Titanschwarz	Calotte PVD titane noir	
5	WI562061100	Dekorhülse Chrom	Tube décor chrome	
5	WI562061423	Dekorhülse PVD Inox	Tube décor PVD Inox	
5	WI562061428	Dekorhülse PVD Titanschwarz	Tube décor PVD titane noir	
6	WI569051100000	Rosette komplett Chrom	Rosace complète chrome	Ø55
6	WI569051423000	Rosette komplett PVD Inox	Rosace complète PVD Inox	Ø55
6	WI569051428000	Rosette komplett PVD Titanschwarz	Rosace complète PVD titane noir	Ø55
7	WI569039100000	Rosette komplett Chrom	Rosace complète chrome	Ø55
7	WI569039423000	Rosette komplett PVD Inox	Rosace complète PVD Inox	Ø55
7	WI569039428000	Rosette komplett PVD Titanschwarz	Rosace complète PVD titane noir	Ø55
8	WI9614454000001	Gewindestift	Vis sans tête .	M4x8
9	WI542041873	O-Ring	O-Ring	
10	WI534131100000	Wandauslauf komplett Chrom	Goulot muré complet chrome	175 mm
10	WI534131423000	Wandauslauf komplett PVD Inox	Goulot muré complet PVD Inox	175 mm
10	WI534131428000	Wandauslauf komplett PVD Titanschwarz	Goulot muré complet PVD titane noir	175 mm
11	WI559044000000	Luftmischdüse Caché CoinSlot 5.7 l/m	Aérateur Caché CoinSlot 5.7 l/m	M16.5x1-P CA
12	WI550029941	Gewindestift	Vis sans tête	M6x10
	HF530023000000	Verlängerung	Rallonge	25 mm

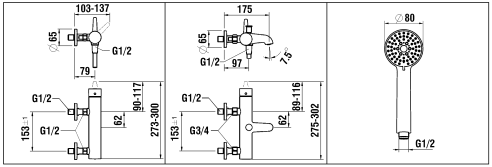

9.01750.100.000
9.01750.100.010
9.01750.XXX.000
153 mm

9.01760.100.000
9.01760.100.010
9.01760.XXX.000
153 mm

H3.6198.5.0XX.331.1

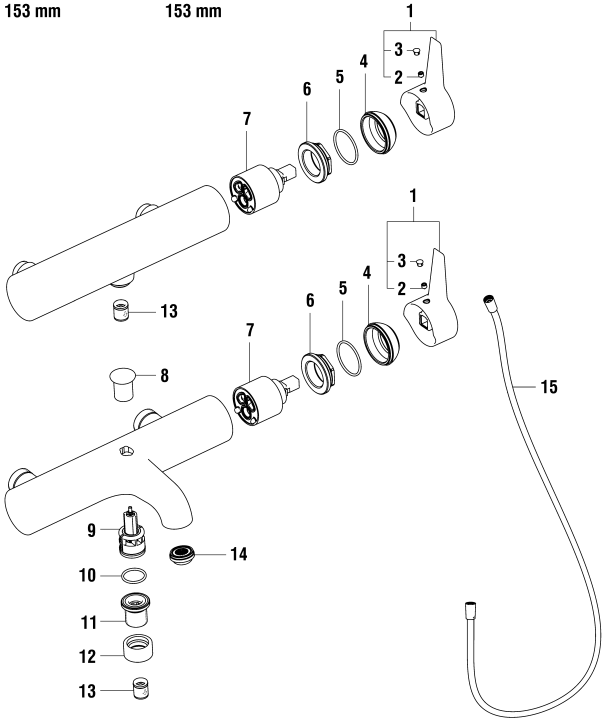

PURE

LAUFEN

Bade- & Duschenmischer (153mm)
Mitigeur de bain et de douche (153mm)

	N°	Ersatzteile	Pièces détachées	Dimension
1	WI570145100660	Hebel komplett Chrom	Levier assemblé chrome	
1	WI570145423660	Hebel PVD Inox	Levier PVD inox	
1	WI570145428660	Hebel PVD Titanschwarz	Levier PVD titane noir	
2	WI9614506000001	Gewindestift	Vis sans tête	M5x6
3	WI563007945	Abdeckkappe Grau	Pastille gris	
3	WI563007108	Abdeckkappe Schwarz	Pastille noir	
4	WI560029100	Haube Chrom	Calotte chrome	
4	WI560029423	Haube PVD Inox	Calotte PVD Inox	
4	WI560029428	Haube PVD Titanschwarz	Calotte PVD titane noir	
5	WI342515873	O-Ring	O-Ring	Ø1.78x33.05
6	WI452366901	Patronenmutter	Écrou de cartouche	M42x1
7	WI188008000061	Ecototal Patrone umgekehrt	Cartouche Ecototal inversée	40 mm
8	WI569031100	Umsteller-Zugknopf Chrom	Bouton d'inverseur chrome	
8	WI569031423	Umsteller-Zugknopf PVD Inox	Bouton d'inverseur PVD inox	
8	WI569031428	Umsteller-Zugknopf PVD Titanschwarz	Bouton d'inverseur PVD titane noir	
9	WI495010000000	Automatischer Umsteller Chrom	Inverseur automatique chrome	
9	WI495010423000	Automatischer Umsteller PVD Inox	Inverseur automatique PVD Inox	
9	WI495010428000	Automatischer Umsteller PVD Titanschwarz	Inverseur automatique PVD titane noir	
10	WI800019873	O-Ring	O-Ring	Ø1.78x20.35
11	WI454000901	Umsteller-Sitz	Siège d'inverseur	
12	WI562033100	Dekorhülse Chrom	Bague décor chrome	
12	WI562033423	Dekorhülse PVD Inox	Bague décor PVD Inox	
12	WI562033428	Dekorhülse PVD Titanschwarz	Bague décor PVD titane noir	
13	WI456405000000	Rückflussverhinderer	Clapet de retenue	Ø14
14	WI559045000000	Luftmischdüse CoinSlot 27-30 l/m	Aérateur CoinSlot 27-30 l/m	M24x1-C
15	H3629800001311	Kunststoffschlauch Chrom	Flexible synthétique chrome	1/2-1/2 L160
15	H3629800811311	Kunststoffschlauch PVD Titanschwarz	Flexible synthétique PVD titane noir	1/2-1/2 L160
15	H3629800901311	Kunststoffschlauch PVD Inox	Flexible synthétique PVD inox	1/2-1/2 L160
	HF939028100000	Handbrause MyTwin 100 Chrom	Douchette MyTwin 100 chrome	Ø100
	H3619850813311	Handbrause 3 Strahlarten PVD Titanschwarz	Douchette 3 jets PVD titane noir	Ø80 mm
	H3619850903311	Handbrause 3 Strahlarten PVD Inox	Douchette 3 jets PVD inox	Ø80 mm
	WI960452423001	Absperranschluss PVD Inox	Raccords d'arrêt PVD inox	1/2 x1/2
	WI960453428001	Absperranschluss PVD Titanschwarz	Raccords d'arrêt PVD titane noir	1/2 x 3/4

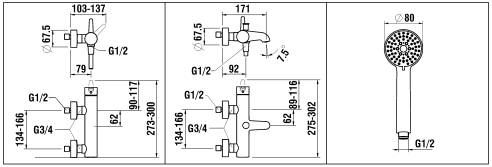

9.01750.100.600
9.01750.XXX.600
150 mm

9.01760.100.600
9.01760.XXX.600
150 mm

H3.6198.5.0XX.331.1

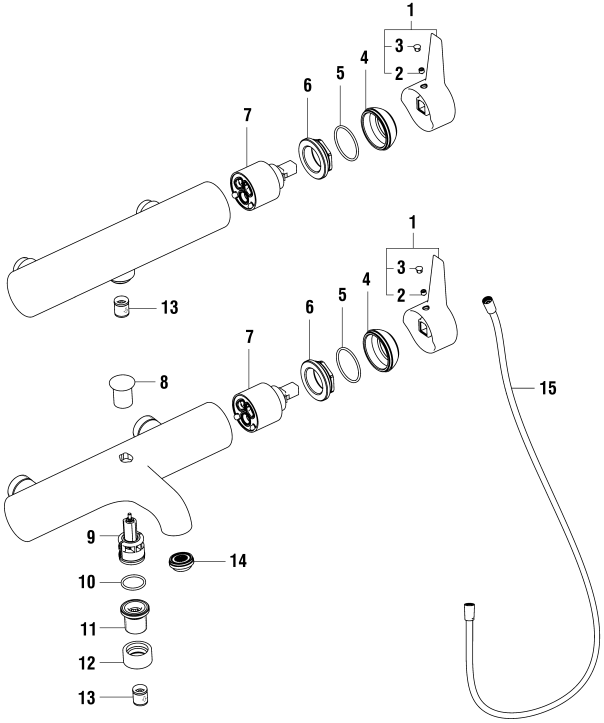

PURE

LAUFEN

Bade- & Duschenmischer (150mm)
Mitigeur de bain et de douche (150mm)

	N°	Ersatzteile	Pièces détachées	Dimension
1	WI570145100660	Hebel komplett Chrom	Levier assemblé chrome	
1	WI570145423660	Hebel PVD Inox	Levier PVD inox	
1	WI570145428660	Hebel PVD Titanschwarz	Levier PVD titane noir	
2	WI9614506000001	Gewindestift	Vis sans tête	M5x6
3	WI563007945	Abdeckkappe Grau	Pastille gris	
3	WI563007108	Abdeckkappe Schwarz	Pastille noir	
4	WI560029100	Haube Chrom	Calotte chrome	
4	WI560029423	Haube PVD Inox	Calotte PVD Inox	
4	WI560029428	Haube PVD Titanschwarz	Calotte PVD titane noir	
5	WI342515873	O-Ring	O-Ring	Ø1.78x33.05
6	WI452366901	Patronenmutter	Écrou de cartouche	M42x1
7	WI188008000061	Ecototal Patrone umgekehrt	Cartouche Ecototal inversée	40 mm
8	WI569031100	Umsteller-Zugknopf Chrom	Bouton d'inverseur chrome	
8	WI569031423	Umsteller-Zugknopf PVD Inox	Bouton d'inverseur PVD inox	
8	WI569031428	Umsteller-Zugknopf PVD Titanschwarz	Bouton d'inverseur PVD titane noir	
9	WI495010000000	Automatischer Umsteller Chrom	Inverseur automatique chrome	
9	WI495010423000	Automatischer Umsteller PVD Inox	Inverseur automatique PVD Inox	
9	WI495010428000	Automatischer Umsteller PVD Titanschwarz	Inverseur automatique PVD titane noir	
10	WI800019873	O-Ring	O-Ring	Ø1.78x20.35
11	WI454000901	Umsteller-Sitz	Siège d'inverseur	
12	WI562033100	Dekorhülse Chrom	Bague décor chrome	
12	WI562033423	Dekorhülse PVD Inox	Bague décor PVD Inox	
12	WI562033428	Dekorhülse PVD Titanschwarz	Bague décor PVD titane noir	
13	WI456405000000	Rückflussverhinderer	Clapet de retenue	Ø14
14	WI559045000000	Luftmischdüse CoinSlot 27-30 l/m	Aérateur CoinSlot 27-30 l/m	M24x1-C
15	H3629800001311	Kunststoffschlauch Chrom	Flexible synthétique chrome	1/2-1/2 L160
15	H3629800811311	Kunststoffschlauch PVD Titanschwarz	Flexible synthétique PVD titane noir	1/2-1/2 L160
15	H3629800901311	Kunststoffschlauch PVD Inox	Flexible synthétique PVD inox	1/2-1/2 L160
	HF939028100000	Handbrause MyTwin 100 Chrom	Douchette MyTwin 100 chrome	Ø100
	H3619850813311	Handbrause 3 Strahlarten PVD Titanschwarz	Douchette 3 jets PVD titane noir	Ø80 mm
	H3619850903311	Handbrause 3 Strahlarten PVD Inox	Douchette 3 jets PVD inox	Ø80 mm
	HF523032100602	Set exzentr. Anschlüsse (2x) Chrom	Set raccords excent. (2x) chrome	1/2 x 3/4
	HF523032423602	Set exzentr. Anschlüsse (2x) PVD Inox	Set raccords excent. (2x) PVD inox	1/2 x 3/4
	HF523032428602	Set exzentr. Anschlüsse (2x) PVD Titanschwarz	Set raccords excent. (2x) PVD titane noir	1/2 x 3/4

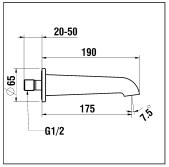

9.01771.100.000
9.01771.XXX.000

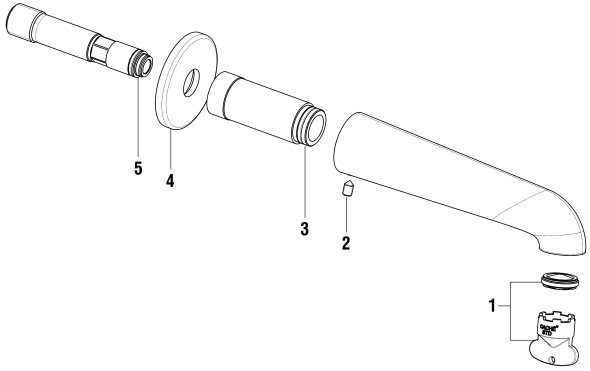

PURE

LAUFEN

Wanneneinlauf
Goulot mural de bain

	N°	Ersatzteile	Pièces détachées	Dimension
1	WI559025000060	Mischdüse SLIM mit Schlüssel-Set	Set aérateur SLIM avec clé	M24x1
2	WI550029941	Gewindestift	Vis sans tête	M6x10
3	WI800117873	O-Ring	O-Ring	Ø2.62x20.24
4	WI567024100000	Rosette komplett Chrom	Rosace complète chrome	Ø55
4	WI567024423000	Rosette komplett PVD Inox	Rosace complète PVD inox	Ø55
4	WI567024428000	Rosette komplett PVD Titanschwarz	Rosace complète PVD titane noir	Ø55
5	WI800112873	O-Ring	O-Ring	Ø2.62x12.37

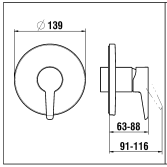

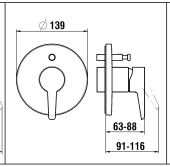

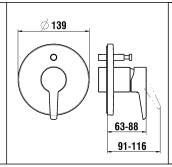

Unterputz Einbaukörper
Concealed system
Corps encastrable
Corpo incorporato
5.74007.000.000
5.74037.000.000
5.74038.000.000

9.01778.100.000
9.01778.XXX.000

9.01779.100.000
9.01779.XXX.000

9.01789.100.000
9.01789.XXX.000

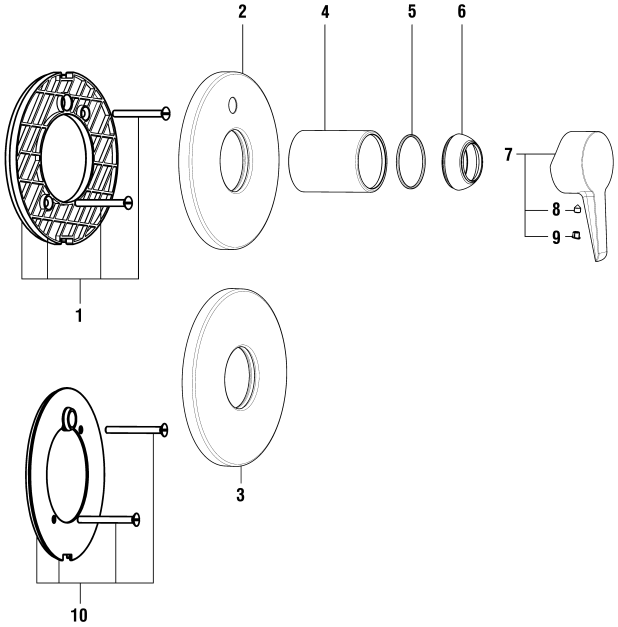

PURE

LAUFEN

Simibox UP-Dekor Pure
Simibox décor Pure

	N°	Ersatzteile	Pièces détachées	Dimension
1	WI569015945000	Abdichtungsplatte	Plaque étanchéité assemblée	
2	WI569020100000	Rosette komplett für Modell mit Umsteller Chrom	Rosace assemblée pour modèle à inverseur chrome	Ø139-Ø48
2	WI569020423000	Rosette komplett für Modell mit Umsteller PVD Inox	Rosace assemblée pour modèle à inverseur PVD Inox	Ø139-Ø48
2	WI569020428000	Rosette komplett für Modell mit Umsteller PVD Titanschwarz	Rosace assemblée pour modèle à inverseur PVD titane noir	Ø139-Ø48
3	WI569021100000	Rosette komplett für Modell ohne Umsteller Chrom	Rosace assemblée pour modèle sans inverseur chrome	Ø139-Ø48
3	WI569021423000	Rosette komplett für Modell ohne Umsteller PVD Inox	Rosace assemblée pour modèle sans inverseur PVD Inox	Ø139-Ø48
3	WI569021428000	Rosette komplett für Modell ohne Umsteller PVD Titanschwarz	Rosace assemblée pour modèle sans inverseur PVD titane noir	Ø139-Ø48
4	WI562046100	Dekorhülse Chrom	Tube décor chrome	Ø48
4	WI562046423	Dekorhülse PVD Inox	Tube décor PVD Inox	Ø48
4	WI562046428	Dekorhülse PVD Titanschwarz	Tube décor PVD titane noir	Ø48
5	WI9610119000001	O-Ring	O-Ring	Ø1.78x37.82
6	WI560029100	Haube Chrom	Calotte chrome	
6	WI560029423	Haube PVD Inox	Calotte PVD Inox	
6	WI560029428	Haube PVD Titanschwarz	Calotte PVD titane noir	
7	WI570145100600	Hebel Chrom	Levier chrome	
7	WI570145423600	Hebel PVD PVD Inox	Levier PVD Inox	
7	WI570145428600	Hebel PVD Titanschwarz	Levier PVD titane noir	
8	WI9614506000001	Gewindestift	Vis sans tête	M5x6
9	WI563007945	Abdeckkappe Grau	Pastille gris	
9	WI563007108	Abdeckkappe Schwarz	Pastille noir	
10	WI569032941000	Abdichtungsplatte komplett für Rohrunterbrecher	Plaque étanchéité assemblée pour anti-siphonage	

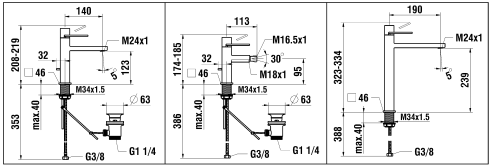

9.01103.100.000
9.01104.100.000
Chrom/chrome

9.01110.100.000

9.01114.100.000

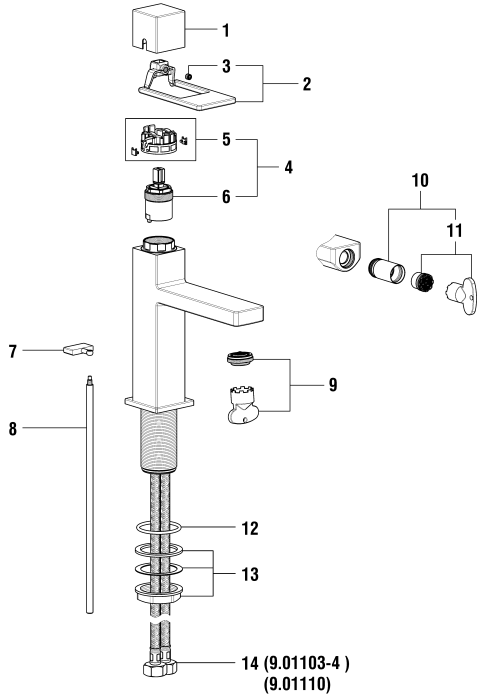

QUADRIGA CHROM

LAUFEN

Waschtisch- und Bidetmischer Chrom
Mitigeur de lavabo et bidet chrome

	N°	Ersatzteile	Pièces détachées	Dimension
1	WI567062100600	Kappe Chrom	Calotte chrome	
2	WI570168100000	Hebel Chrom	Levier chrome	
3	WI9614506000001	Gewindestift	Vis sans tête	M5x6
4	WI576012100080	Patrone mit Kappenring Chrome	Cartouche avec calotte chrome	25 mm
5	WI529052100000	Kappenring Chrom	Bague de calotte chrome	
6	WI576012000000	Patrone	Cartouche	25 mm
7	WI564082100	Ablaufventilhebel Chrom	Levier de vidage chrome	
8	WI463003903	Zugstange	Tringle de vidage	220 mm
9	WI559049000000	Set Slimair mit Schlüssel 1.5gpm	Set Slimair + clé 1.5gpm	M24x1
10	WI559029100060	Gelenkmischdüse Chrom für Bidet mit Schlüssel-Set 5.7 L/m	Set Rotule+aérateur chrome +clé pour bidet 5.7 l/m	M18x1-M16.5x1
11	WI559035000060	Perlator Caché + Schlüssel 5.7 l/m	Set aérateur Caché avec clé 5.7 l/m	M16.5x1-PCA
12	WI800127873	O-Ring	O-Ring	Ø2.62x36.17
13	WI577002000000	Befestigungsset	Set de fixation	M34x1.5
14	WI466038000	Panzerschlauch Set 2 Stk zu Armaturen ab 1.1.2016	Set 2 flexibles à visser pour batterie après 1.1.2016	L450 MM 3/8-M8

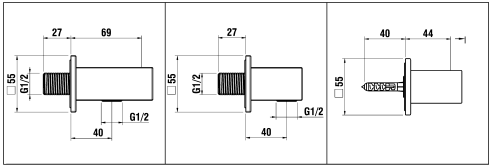

9.01169.100.000
Chrom/chrome

9.01159.100.000

9.01168.100.000

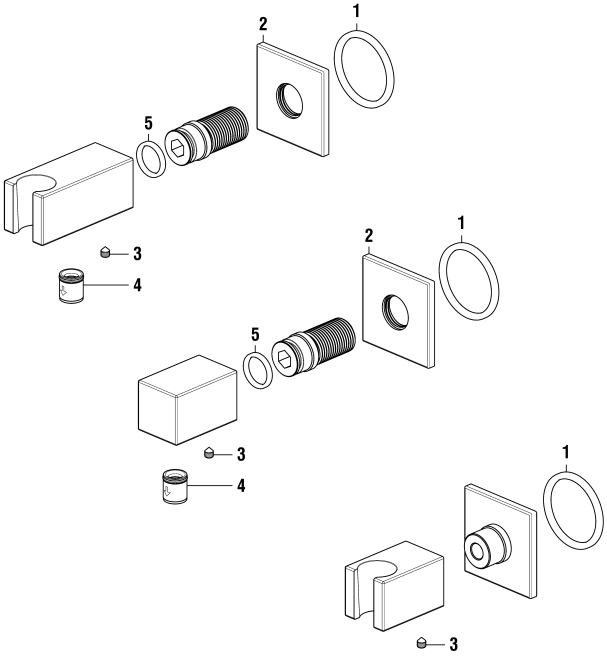

QUADRIGA CHROM

LAUFEN

Fester Handbrause Halter Chrom
Support de douchette fixe chrome

	N°	Ersatzteile	Pièces détachées	Dimension
1	WI342958871	O-Ring weiss	O-Ring blanc	Ø3.53x39.69
2	WI561098100	Rosette Quadratische Chrom	Rosace carrée chrome	55x55
3	WI9614506000001	Gewindestift	Vis sans tête	M5x6
4	WI456405000000	Rückflussverhinderer	Clapet de retenue	Ø14
5	WI800115873	O-Ring	O-Ring	Ø2.62x17.12

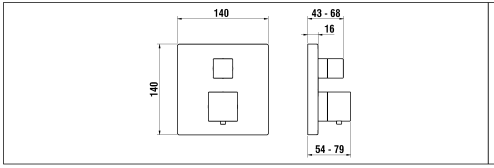

Simibox :
5.74007.000.000
Simibox Light :
5.74038.000.000
5.74037.000.000

9.01176.100.000
Dusche/douche
Shower
Chrom/chrome

9.01177.100.000
Bad/bain
Bath

9.01187.100.000
Rohrunterbrecher / anti-siphonnage
Vacuum breaker

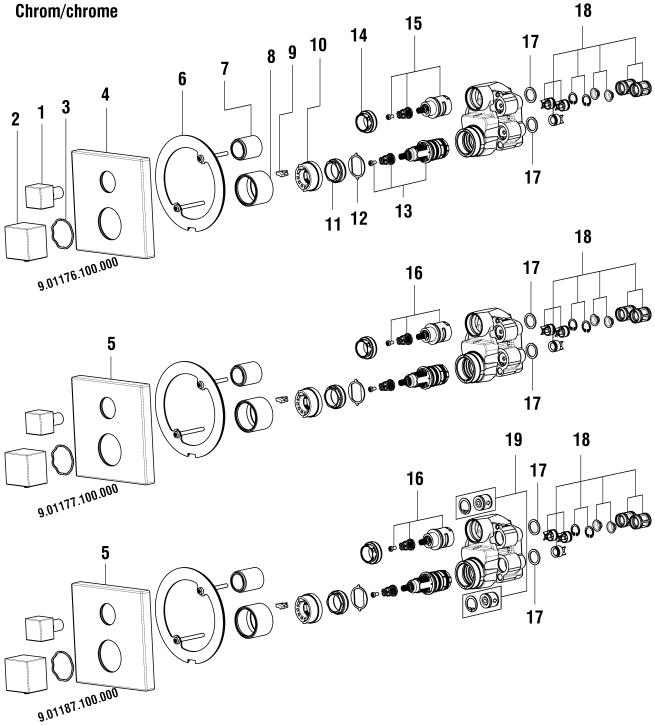

QUADRIGA CHROM

LAUFEN

Dekor 2 Griff Bad+Dusche + Unterputz
Décor 2 poignées bain+douche + corps encastré

	N°	Ersatzteile	Pièces détachées	Dimension
1	WI571038100000	Dimmer Griff Chrom	Poignée de dimmer chrome	
2	WI571037100000	Temperatur Griff Chrom	Poignée de température chrome	
3	WI553049945	Feder Führungs Ring	Bague-ressort de guidage	
4	WI569060100600	Rosette komplett für Modell Dusche Chrom	Rosace assemblée pour modèle douche chrome	
5	WI569059100600	Rosette komplett für Modell Bad & Bad SE Chrom	Rosace assemblée pour modèles bain & bain AS chrome	
6	WI569056941000	Dichtungsplatte komplett	Plaque d'étanchéité assemblée	
7	WI562066100	Dimmer Dekorring Chrom	Tube décor dimmer chrome	M26x1
8	WI562067100	Patrone Dekorring Chrom	Tube décor cartouche chrome	M42x1
9	WI641056945	EinstellbarTemperatur Anschlag	Butée de température ajustable	
10	WI641055945	Temperatur Anschlag	Butée de température	
11	WI557057901	Patronenmutter	Écrou de cartouche	M33x1.5
12	WI452565901	Positionierungs Ring	Bague de positionnement	
13	WI576008000060	Patrone mit Antriebs Hülse	Cartouche+douille d'entraînement	
14	WI557056901	Mutter für Dimmer	Ecrou de dimmer	M31x1.5
15	WI576526000060	Dimmer Modell Dusche	Dimmer modèle douche	
16	WI576526000000	Dimmer Modell Bad & Bad SE	Dimmer modèles bain & bain AS	
17	WI542043873	O-Ring	O-Ring	Ø2.0x17
18	WI577141000000	Austauschset Dämpfers filters Rückfluss	Set amortisseurs-filtres avec clapets	
19	WI577142000000	Set Sicherheits-Einrichtung - Modell Bad SE	Set anti-Siphonage - modèle bain AS	

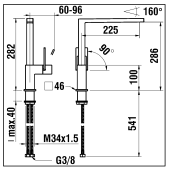

9.01130.100.000
Chrom/chrome

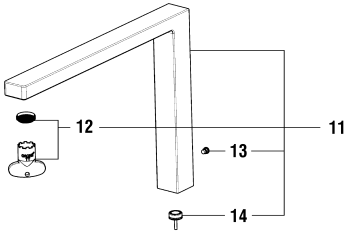

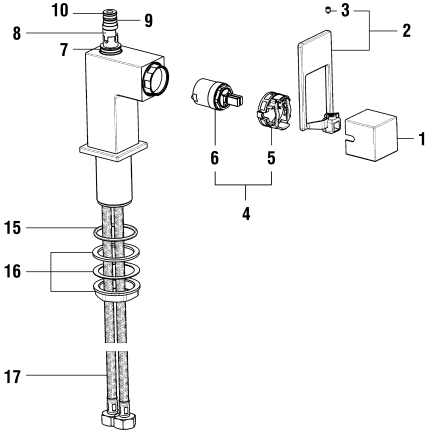

QUADRIGA CHROM

LAUFEN

Spültischmischer mit Schwenkauslauf
Mitigeur d'évier goulot orientable

	N°	Ersatzteile	Pièces détachées	Dimension
1	WI567062100600	Kappe Chrom	Calotte chrome	
2	WI570168100000	Hebel Chrom	Levier chrome	
3	WI9614506000001	Gewindestift	Vis sans tête	M5x6
4	WI576012100080	Patrone mit Kappenring Chrome	Cartouche avec calotte chrome	25 mm
5	WI529052100000	Kappenring Chrom	Bague de calotte chrome	
6	WI576012000000	Patrone	Cartouche	25 mm
7	WI553052945	Unterer Gleitring	Anneau de glissement inférieur	Ø14.6x19.2
8	WI455025941	Auslauf-Anschlag 160°	Butée de goulot 160°	
9	WI800109873	O-Ring	O-Ring	Ø2.62x7.59
10	WI553053945	Oberer Gleitring	Anneau de glissement supérieur	Ø8.1x2.3x2.8
11	WI534140100000	Set Schwenkauslauf chrom	Set Goulot chrome	
12	WI577068000000	Set Luftmischdüse + Schlüssel	Set aérateur avec clé	M18x1
13	WI300009941	Schraube	Vis	M5
14	WI646017008	Mengenregler Weiss	Limiteur blanc	8 l/min
15	WI800127873	O-Ring	O-Ring	Ø2.62x36.17
16	WI577002000000	Befestigungsset	Set de fixation	M34x1.5
17	WI466039000	Panzerschlauch Set 2 Stk	Set 2 flexibles à visser	L600 MM 3/8-M8

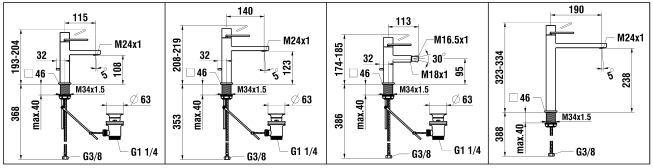

9.01101.441.000
9.01102.441.000
Edelstahl/inox
Stainless steel

9.01103.441.000
9.01104.441.000

9.01110.441.000

9.01114.441.000

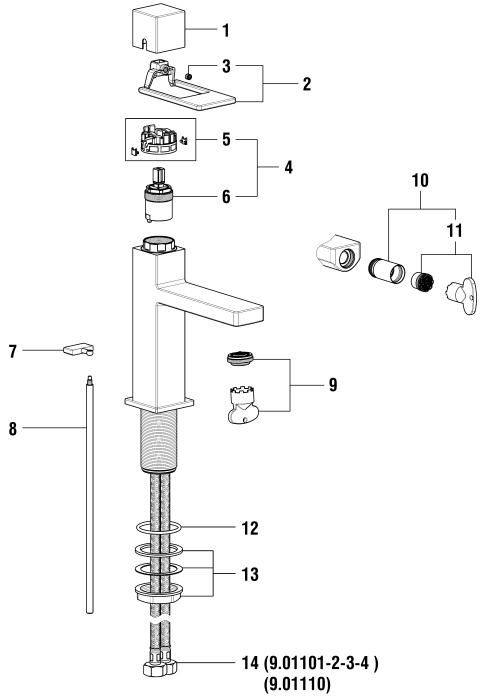

QUADRIGA INOX

LAUFEN

Waschtisch- und Bidetmischer Edelstahl
Mitigeur de lavabo et bidet inox

	N°	Ersatzteile	Pièces détachées	Dimension
1	WI567055441600	Kappe Edelstahl	Calotte inox	
2	WI570140441000	Hebel komplett Edelstahl	Levier assemblé inox	
3	WI9614506000001	Gewindestift	Vis sans tête	M5x6
4	WI576012420080	Patrone mit Kappenring Edelstahl	Cartouche avec calotte inox	25 mm
5	WI529052420000	Kappenring Edelstahl	Bague de calotte inox	
6	WI576012000000	Patrone	Cartouche	25 mm
7	WI571041441000	Ablaufventilhebel Edelstahl	Levier de vidage inox	
8	WI463003903	Zugstange	Tringle de vidage	220 mm
9	WI559049000000	Set Slimair mit Schlüssel 1.5gpm	Set Slimair + clé 1.5gpm	M24x1
10	WI559029423060	Gelenkmischdüse PVD Inox + Schlüssel-Set 5.7 L/m	Set Rotule+aérateur PVD inox +clé 5.7 l/m	M18x1-M16.5x1
11	WI559035000060	Perlator Caché + Schlüssel 5.7 l/m	Set aérateur Caché avec clé 5.7 l/m	M16.5x1-P CA
12	WI800127873	O-Ring	O-Ring	Ø2.62x36.17
13	WI577002941000	Befestigungsset	Set de fixation	M34x1.5
14	WI466038000	Panzerschlauch Set 2 Stk zu Armaturen ab 1.1.2016	Set 2 flexibles à visser pour batterie après 1.1.2016	L450 MM 3/8-M8

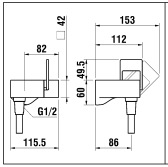

Unterputz Einbaukörper
Corps encastrable
Concealed system
5.74036.000.000

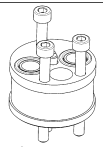

25mm

9.01155.441.000
9.01155.441.040
Edelstahl/inox
Stainless steel

5.30020.000.000

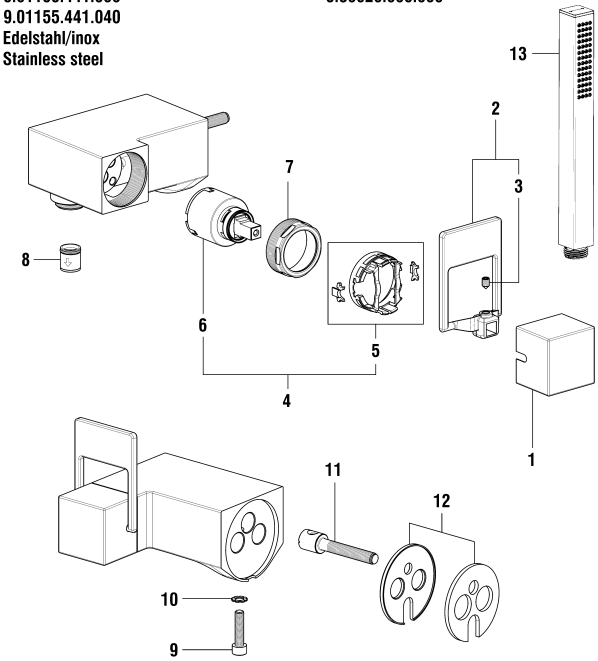

QUADRIGA INOX

LAUFEN

UP-Duschemischer 1-Point Edelstahl
Mitigeur de douche encastré 1-Point inox

	N°	Ersatzteile	Pièces détachées	Dimension
1	WI567056441600	Kappe Edelstahl	Calotte inox	
2	WI570141441000	Hebel Edelstahl	Levier inox	
3	WI305128941	Gewindestift	Vis sans tête	M5x8
4	WI963527420080	Patrone mit Kappenring Edelstahl	Cartouche avec calotte inox	35 mm
5	WI529053420000	Kappenring Edelstahl	Bague de calotte inox	
6	WI963527000002	Quattro Patrone	Cartouche Quattro	35 mm
7	WI9156756941001	Patronenmutter	Écrou de cartouche	M39x1.5
8	WI456405000000	Rückflussverhinderer	Clapet de retenue	Ø14
9	WI1004039000	Zylindrische Schraube	Vis tête cylindrique	M6x25
10	WI552005941	Sicher Scheibe	Rondelle	Ø11x6.4x0.7
11	WI551025941	Spannschraube	Tirant	M8
12	WI569054000000	Hintere Platte mit Dichtung	Plaque arrière avec joint mousse	
13	HF939035423000	Handbrause Citystick Edelstahl	Douchette Citystick inox	
	H3629800901401	Kunststoffschlauch PVD Inox	Flexible synthétique PVD inox	1/2-1/2 L180
	HF530020000000	Verlängerung	Rallonge	25 mm

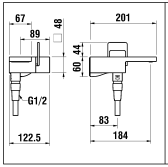

Unterputz Einbaukörper
Corps encastrable
Concealed system
5.74036.000.000

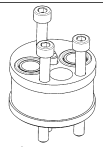

25mm

9.01165.441.000
9.01165.441.040
Edelstahl/inox
Stainless steel

5.30020.000.000

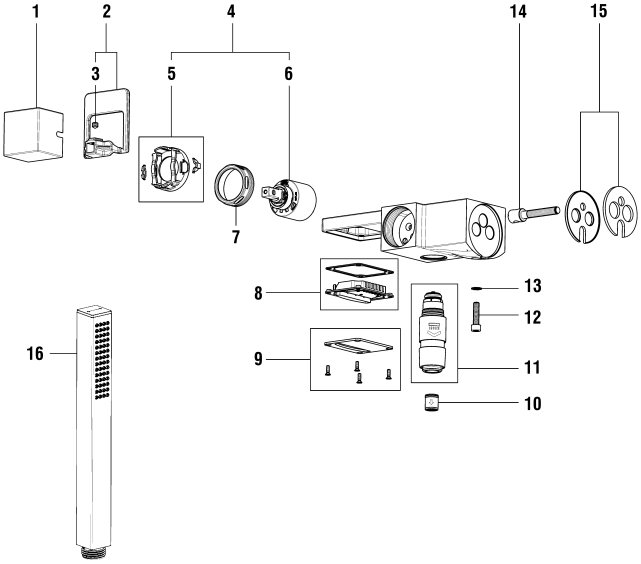

QUADRIGA INOX

LAUFEN

UP-Bademischer 1-Point Edelstahl
Mitigeur de bain encastré 1-Point inox

	N°	Ersatzteile	Pièces détachées	Dimension
1	WI567057441600	Kappe Edelstahl	Calotte inox	
2	WI570142441000	Hebel Edelstahl	Levier inox	
3	WI550005941	Innensechskantschraube	Vis sans tête 6-pans creuse	M6x6
4	WI188008420080	Patrone mit Kappenring Edelstahl	Cartouche avec calotte inox	
5	WI529054420000	Kappenring Edelstahl	Bague de calotte inox	
6	WI188008000061	Ecototal Patrone umgekehrt	Cartouche Ecototal inversée	40 mm
7	WI9156763941001	Patronenmutter	Écrou de cartouche	M44x1.5
8	WI559071000000	Laminar Aerator mit Dichtung	Aérateur laminaire avec joint	
9	WI569053441000	Halt Platte mit Schrauben für laminar Aerator	Plaque fixation aérateur laminaire avec vis	
10	WI456405000000	Rückflussverhinderer	Clapet de retenue	Ø14
11	WI576522441000	Pull-Push Umsteller Inox	Inverseur Pull-Push inox	
12	WI1004039000	Zylindrische Schraube	Vis tête cylindrique	M6x25
13	WI552005941	Sicher Scheibe	Rondelle	Ø11x6.4x0.7
14	WI551025941	Spannschraube	Tirant	M8
15	WI569054000000	Hintere Platte mit Dichtung	Plaque arrière avec joint mousse	
16	HF939035423000	Handbrause Citystick Edelstahl	Douchette Citystick inox	
	H3629800901401	Kunststoffschlauch PVD Inox	Flexible synthétique PVD inox	1/2-1/2 L180
	HF530020000000	Verlängerung	Rallonge	25 mm

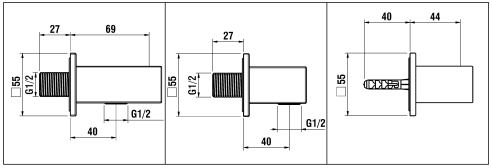

9.01169.441.000 **9.01159.441.000** **9.01168.441.000**
Edelstahl/inox

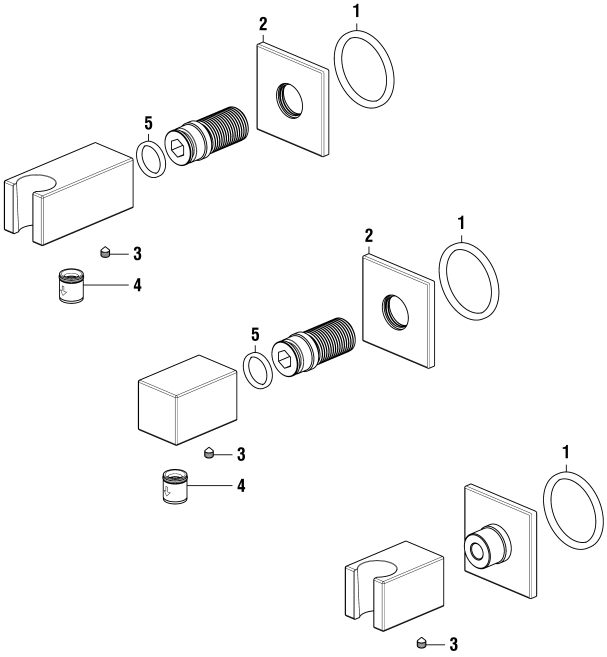

QUADRIGA INOX

LAUFEN

Fester Handbrause Halter Edelstahl
Support de douchette fixe inox

	N°	Ersatzteile	Pièces détachées	Dimension
1	WI342958871	O-Ring weiss	O-Ring blanc	Ø3.53x39.69
2	WI561098441	Rosette Quadratische Edelstahl	Rosace carrée inox	55x55
3	WI9614506000001	Gewindestift	Vis sans tête	M5x6
4	WI456405000000	Rückflussverhinderer	Clapet de retenue	Ø14
5	WI800115873	O-Ring	O-Ring	Ø2.62x17.12

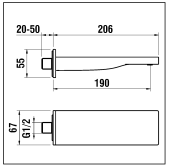

9.01171.441.000
Edelstahl/inox

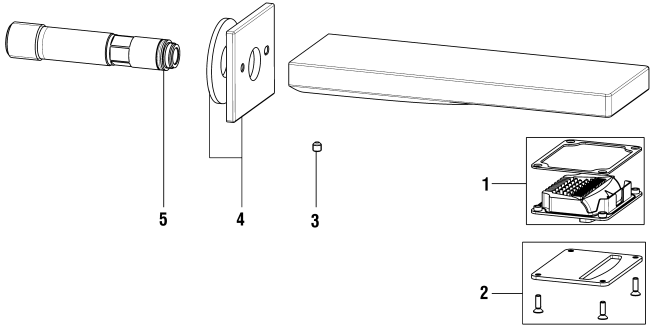

QUADRIGA INOX

LAUFEN

Wanneneinlauf Edelstahl
Goulot mural de bain inox

	N°	Ersatzteile	Pièces détachées	Dimension
1	WI559071000000	Laminar Aerator mit Dichtung	Aérateur laminaire avec joint	
2	WI569053441000	Halt Platte mit Schrauben für laminar Aerator	Plaque fixation aérateur laminaire avec vis	
3	WI9614482000001	Gewindestift	Vis sans tête	M5x5
4	WI577168441000	Rosette Quadratische Edelstahl	Rosace carrée inox	
5	WI800112873	O-Ring	O-Ring	Ø2.62x12.37

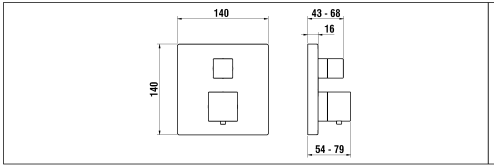

Simibox :
5.74007.000.000
Simibox Light :
5.74038.000.000
5.74037.000.000

9.01176.423.000
Dusche/douche
Shower
Edelstahl/inox
Stainless steel

9.01177.423.000
Bad/bain
Bath

9.01187.423.000
Rohrunterbrecher / anti-siphonnage
Vacuum breaker

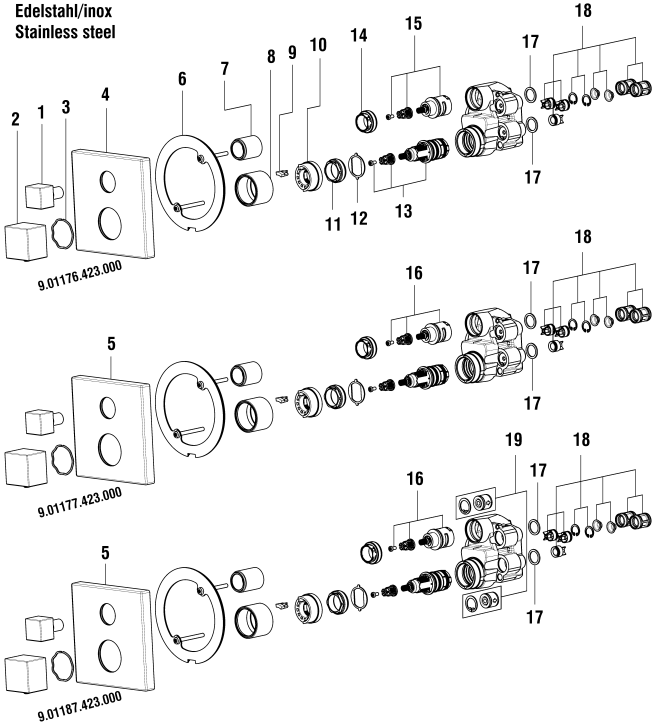

QUADRIGA INOX

LAUFEN

Dekor 2 Griff Bad+Dusche + Unterputz
Décor 2 poignées bain+douche + corps encastré

	N°	Ersatzteile	Pièces détachées	Dimension
1	WI571038423000	Dimmer Griff Edelstahl	Poignée de dimmer inox	
2	WI571037423000	Temperatur Griff Edelstahl	Poignée de température inox	
3	WI553049945	Feder Führungs Ring	Bague-ressort de guidage	
4	WI569060423600	Rosette komplett für Modell Dusche Edelstahl	Rosace assemblée pour modèle douche inox	
5	WI569059423600	Rosette komplett für Modell Bad & Bad SE Edelstahl	Rosace assemblée pour modèles bain & bain AS inox	
6	WI569056941000	Dichtungsplatte komplett	Plaque d'étanchéité assemblée	
7	WI562066423	Dimmer Dekorring PVD inox look	Tube décor dimmer PVD inox look	M26x1
8	WI562067423	Patrone Dekorring PVD inox look	Tube décor cartouche PVD inox look	M42x1
9	WI641056945	EinstellbarTemperatur Anschlag	Butée de température ajustable	
10	WI641055945	Temperatur Anschlag	Butée de température	
11	WI557057901	Patronenmutter	Écrou de cartouche	M33x1.5
12	WI452565901	Positionierungs Ring	Bague de positionnement	
13	WI576008000060	Patrone mit Antriebs Hülse	Cartouche+douille d'entraînement	
14	WI557056901	Mutter für Dimmer	Ecrou de dimmer	M31x1.5
15	WI576526000060	Dimmer Modell Dusche	Dimmer modèle douche	
16	WI576526000000	Dimmer Modell Bad & Bad SE	Dimmer modèles bain & bain AS	
17	WI542043873	O-Ring	O-Ring	Ø2.0x17
18	WI577141000000	Austauschset Dämpfers filters Rückfluss	Set amortisseurs-filtres avec clapets	
19	WI577142000000	Set Sicherheits-Einrichtung - Modell Bad SE	Set anti-Siphonage - modèle bain AS	

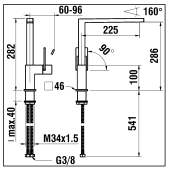

9.01130.423.000
Edelstahl/inox
Stainless steel

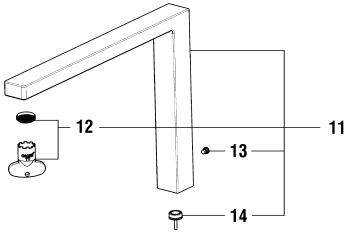

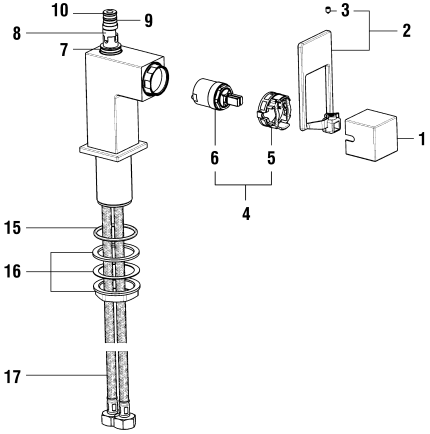

QUADRIGA INOX

LAUFEN

Spültischmischer mit Schwenkauslauf
Mitigeur d'évier goulot orientable

	N°	Ersatzteile	Pièces détachées	Dimension
1	WI567062423600	Kappe PVD Inox	Calotte PVD Inox	
2	WI570168423000	Hebel PVD Inox	Levier PVD Inox	
3	WI9614506000001	Gewindestift	Vis sans tête	M5x6
4	WI576012420080	Patrone mit Kappenring Edelstahl	Cartouche avec calotte inox	25 mm
5	WI529052420000	Kappenring Edelstahl	Bague de calotte inox	
6	WI576012000000	Patrone	Cartouche	25 mm
7	WI553052945	Unterer Gleitring	Anneau de glissement inférieur	Ø14.6x19.2
8	WI455025941	Auslauf-Anschlag 160°	Butée de goulot 160°	
9	WI800109873	O-Ring	O-Ring	Ø2.62x7.59
10	WI553053945	Oberer Gleitring	Anneau de glissement supérieur	Ø8.1x2.3x2.8
11	WI534140423000	Set Schwenkauslauf PVD Inox	Set Goulot PVD Inox	
12	WI577068000000	Set Luftmischdüse + Schlüssel	Set aérateur avec clé	M18x1
13	WI300009941	Schraube	Vis	M5
14	WI646017008	Mengenregler Weiss	Limiteur blanc	8 l/min
15	WI800127873	O-Ring	O-Ring	Ø2.62x36.17
16	WI577002000000	Befestigungsset	Set de fixation	M34x1.5
17	WI466039000	Panzerschlauch Set 2 Stk	Set 2 flexibles à visser	L600 MM 3/8-M8

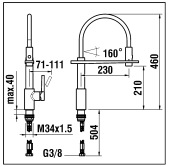

9.08639.X18.000 Schwarz Grau / gris noir / black grey
9.08639.X35.000 Erdbeerot / rouge fraise / strawberry red
9.08639.X56.000 Weissgrün / vert blanc / white green
9.08639.X64.000 Cremweiss / blanc crème / cream white

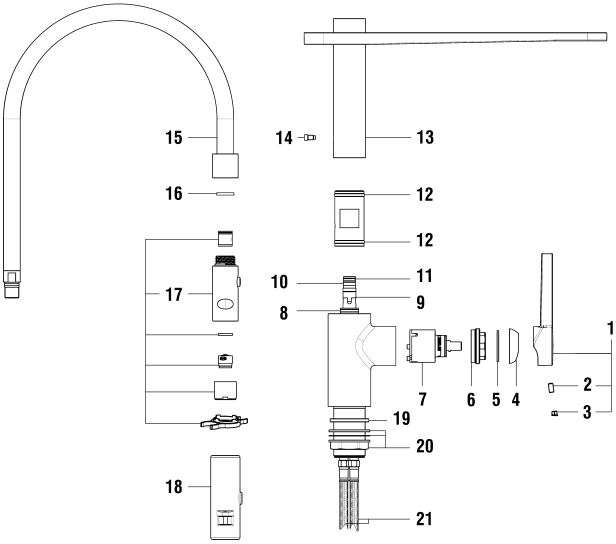

SEMIPRO

LAUFEN

Spültischmischer Schwenkauslauf, Auszugbrause
Mitigeur d'évier goulot orientable, douchette extractible

	N°	Ersatzteile	Pièces détachées	Dimension
1	WI570179100660	Hebel Chrom	Levier chrome	
1	WI570179423660	Hebel PVD Inox	Levier PVD inox	
1	WI570179428660	Hebel PVD Titanschwarz	Levier PVD titane noir	
2	WI550039941	Gewindestift	Vis sans tête	M5x10
3	WI563007945	Abdeckkappe Grau	Pastille gris	
4	WI560025100	Kappe Chrom	Calotte chrome	
4	WI560025423	Kappe PVD Inox	Calotte PVD inox	
4	WI560025428	Kappe PVD Titanschwarz	Calotte PVD titane noir	
5	WI800025873	O-Ring	O-Ring	Ø1.78x29.87
6	WI557034913	Patronenmutter	Écrou de cartouche	M38x1.5
7	WI963527000002	Quattro Patrone	Cartouche Quattro	35 mm
8	WI553052945	Unterer Gleitring	Anneau de glissement inférieur	Ø14.6x19.2
9	WI455025941	Auslauf-Anschlag 160°	Butée de goulot 160°	
10	WI800109873	O-Ring	O-Ring	Ø2.62x7.59
11	WI553053945	Oberer Gleitring	Anneau de glissement supérieur	Ø8.1x2.3x2.8
12	WI9610056000001	O-Ring	O-Ring	Ø26.65x2.62
13	WI517102100000	Auslaufbügel komplet Chrom	Support de goulot chrome	
13	WI517102423000	Auslaufbügel komplet PVD Inox	Support de goulot PVD inox	
13	WI517102428000	Auslaufbügel komplet PVD Titanschwarz	Support de goulot PVD titane noir	
14	WI551034941	Gewindestift	Vis sans tête	M5x8.5
15	WI513095118000	Brausenschlauch Schwarzgrau	Tuyau de douche gris noir	M15
15	WI513095135000	Brausenschlauch Erdbeerrot	Tuyau de douche rouge fraise	M15
15	WI513095156000	Brausenschlauch Weissgrün	Tuyau de douche vert blanc	M15
15	WI513095164000	Brausenschlauch Cremweiss	Tuyau de douche blanc crème	M15
16	WI9612086000001	Flachdichtung	Joint plat	Ø18.5x12x2.5
17	WI539041100000	Zugauslauf	Douchette extractable	
18	WI650057118	Brausenhülle Schwarzgrau	Housse pour douchette gris noir	
18	WI650057135	Brausenhülle Erdbeerrot	Housse pour douchette rouge fraise	
18	WI650057156	Brausenhülle Weissgrün	Housse pour douchette vert blanc	
18	WI650057164	Brausenhülle Cremweiss	Housse pour douchette blanc crème	
19	WI800220873	O-Ring	O-Ring	Ø3.53x34.52
20	WI577002000000	Befestigungsset	Set de fixation	M34x1.5
21	WI466038000	Panzerschlauch Set 2 Stk zu Armaturen ab 1.1.2016	Set 2 flexibles à visser pour batterie après 1.1.2016	L450 MM 3/8-M8

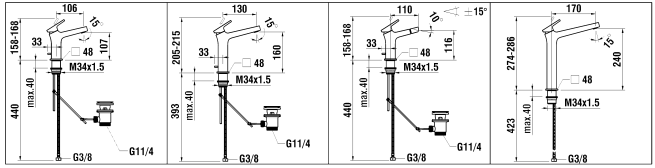

9.01201.100.000
9.01202.100.000

9.01203.100.000
9.01204.100.000

9.01210.100.000

9.01214.100.000

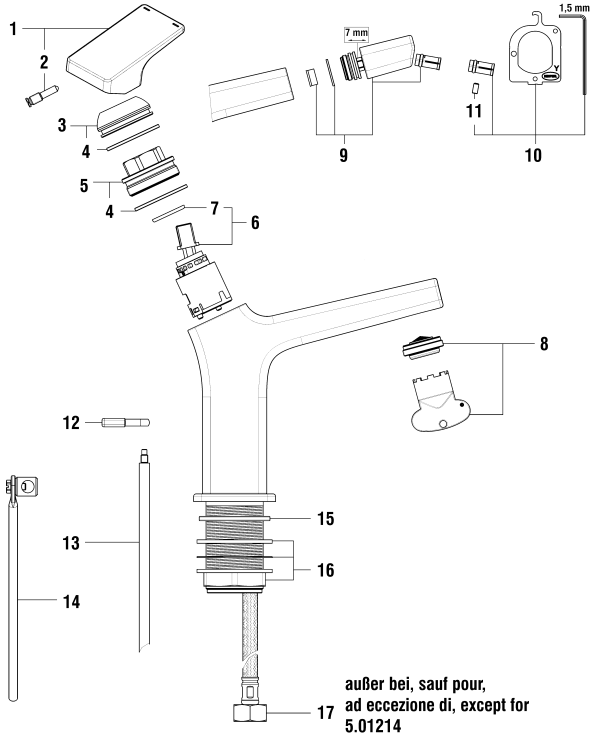

SENSE

LAUFEN

Waschtisch- und Bidetmischer
Mitigeur de lavabo et bidet

	N°	Ersatzteile	Pièces détachées	Dimension
1	WI570205100000	Hebel Chrom	Levier chrome	
2	WI452581941	Schraube	Vis	M5x20
3	WI577153100000	Kappe mit Oring	Calotte avec oring	
4	WI800025873	O-Ring	O-Ring	Ø1.78x29.87
5	WI577154000000	Patronenmutter mit O-Ring	Écrou de cartouche avec O-Ring	M32x1
6	WI576019000000	Patrone	Cartouche	25 mm
7	WI800016873	O-Ring	O-Ring	Ø1.78x15.6
8	WI559049000000	Set Slimair mit Schlüssel 1.5gpm	Set Slimair + clé 1.5gpm	M24x1
9	WI559084100000	Set-Gelenkmischdüse für Bidet 5.7 L/m	Set Rotule+aérateur pour bidet 5.7 l/m	M15x1
10	WI559083000000	Luftmischdüse für Bidet mit Schlüssel-Set 5.7 L/m	Aaérateur+clé pour bidet 5.7 l/m	28X7
11	WI550080941	Gewindestift	Goujon fileté	M3x8
12	WI564082100	Ablaufventilhebel Chrom	Levier de vidage chrome	
13	WI463003903	Zugstange	Tringle de vidage	220 mm
14	WI800943500	Verbindungsstab	Tige de raccordement	L = 175 mm
15	WI800127873	O-Ring	O-Ring	Ø2.62x36.17
16	WI577002000000	Befestigungsset	Set de fixation	M34x1.5
17	WI466050000	Panzerschlauch Set 2 Stk	Set 2 flexibles à visser	L500 MM 3/8-M8

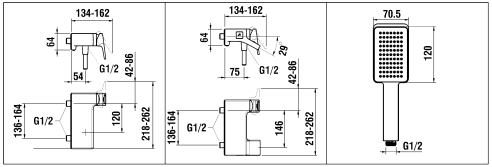

9.01250.100.000
9.01250.100.040

9.01260.100.000
9.01260.100.040

9.39038.100.000

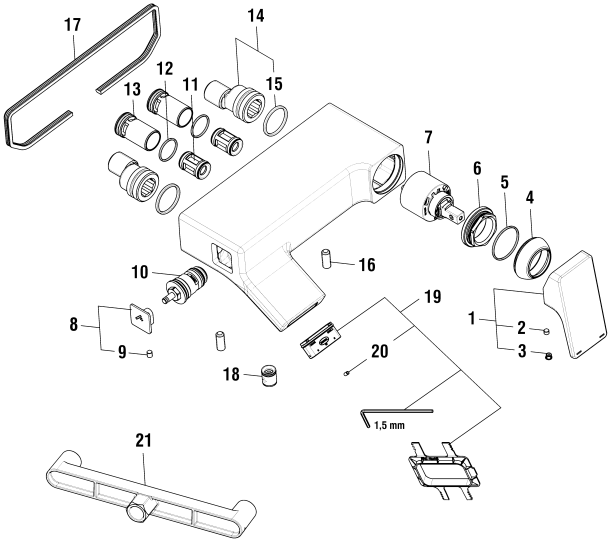

SENSE

LAUFEN

Bade- & Duschenmischer
Mitigeur de bain et de douche

	N°	Ersatzteile	Pièces détachées	Dimension
1	WI570204100600	Hebel Chrom	Levier chrome	
2	WI9614506000001	Gewindestift	Vis sans tête	M5x6
3	WI563007945	Abdeckkappe Grau	Pastille gris	
4	WI560029100	Haube Chrom	Calotte chrome	
5	WI342515873	O-Ring	O-Ring	Ø1.78x33.05
6	WI452366901	Patronenmutter	Écrou de cartouche	M42x1
7	WI188008000000	ECOTOTAL Patrone	Cartouche ECOTOTAL	40 mm
8	WI570166100000	Umstellerknopf	Bouton d'inverseur	
9	WI305128941	Gewindestift	Vis sans tête	M5x8
10	WI576529100000	Automatisch Umsteller	Inverseur automatique	
11	WI645002877	Einlaufdämpferr	Amortisseur	Ø19
12	WI800019873	O-Ring	O-Ring	Ø1.78x20.35
13	WI454520901	Geräuschdämpfergehäuse	Boitier pour limiteur bruit	M24x1
14	WI526024000000	Set-Anschluss (2x) montiert	Set de raccords execentriques (2x)	
15	WI9610056000001	O-Ring	O-Ring	Ø26.65x2.62
16	WI550072941	Gewindestift	Vis sans tête	M8x20
17	WI547024520	Dichtungsprofil	Cordon d'étanchéité	7x4x520 mm
18	WI456405000000	Rückflussverhinderer	Clapet de retenue	Ø14
19	WI559086000000	Rechteckluftmisdüse C	Aérateur rectugulaire C	40x10 mm
20	WI550080941	Gewindestift	Goujon fileté	M3x8
21	WI658024945	installations Werkzeug	Outillage pour ajustement	150 mm
	HF939038100000	Brausestrahlt Rainspray	Jet de douche Rainspray	G1/2

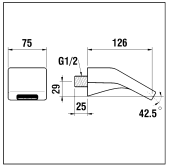

9.01271.100.000

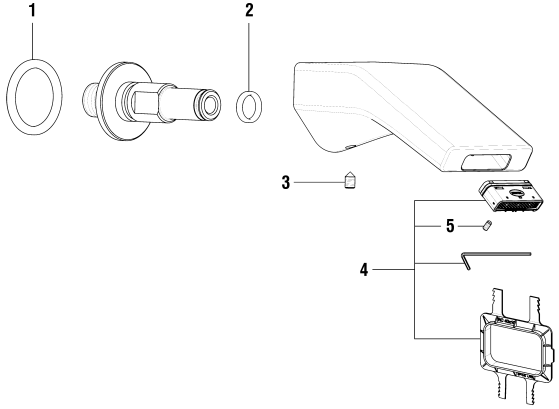

SENSE

LAUFEN

Wanneneinlauf
Goulot mural de bain

	N°	Ersatzteile	Pièces détachées	Dimension
1	WI9610122000001	O-Ring	O-Ring	Ø4.0x38
2	WI800113873	O-Ring	O-Ring	Ø2.62x13.94
3	WI550029941	Gewindestift	Vis sans tête	M6x10
4	WI559086000000	Rechteckluftmisdüse C	Aérateur rectugulaire C	40x10 mm
5	WI550080941	Gewindestift	Goujon fileté	M3x8

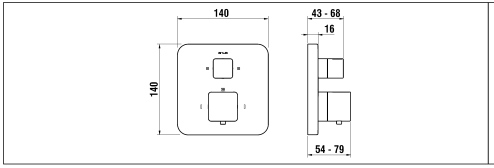

Simibox :
5.74007.000.000
Simibox Light :
5.74038.000.000
5.74037.000.000

9.01276.100.000
Dusche / Shower
Douche

9.01277.100.000
Bad / Bath
Bain

9.01287.100.000
Rohrunterbrecher / Vacuum breaker
Anti-siphonnage

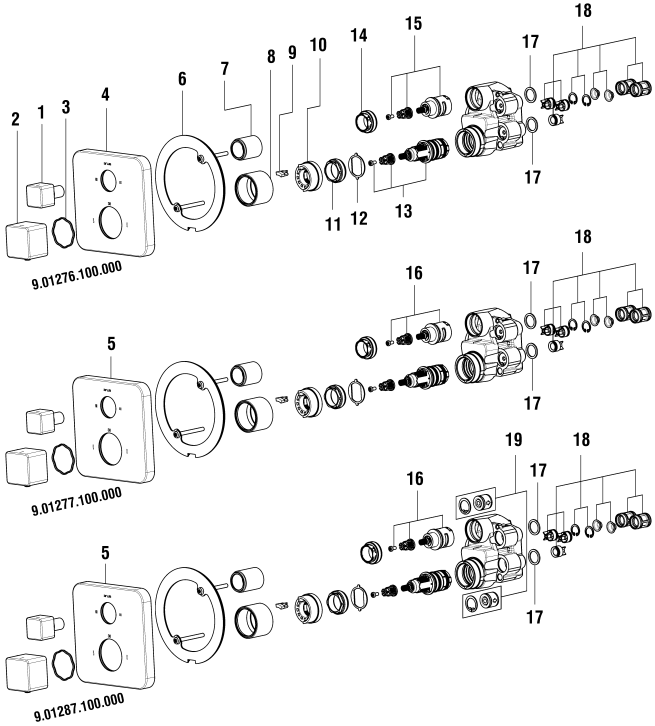

SENSE

LAUFEN

Dekor 2 Griff Bad + Dusche + Unterputz
Décor 2 poignées bain et douche + corps encastré

	N°	Ersatzteile	Pièces détachées	Dimension
1	WI571040100000	Dimmer Griff	Poignée de dimmer	
2	WI571039100000	Temperatur Griff	Poignée de température	
3	WI553049945	Feder Führungs Ring	Bague-ressort de guidage	
4	WI569064100600	Rosette komplett für Modell Dusche	Rosace assemblée pour modèle douche	
5	WI569063100600	Rosette komplett für Modell Bad & Bad SE	Rosace assemblée pour modèles bain & bain AS	
6	WI569056941000	Dichtungsplatte komplett	Plaque d'étanchéité assemblée	
7	WI562066100	Dimmer Dekorring Chrom	Tube décor dimmer chrome	M26x1
8	WI562067100	Patrone Dekorring Chrom	Tube décor cartouche chrome	M42x1
9	WI641056945	EinstellbarTemperatur Anschlag	Butée de température ajustable	
10	WI641055945	Temperatur Anschlag	Butée de température	
11	WI557057901	Patronenmutter	Écrou de cartouche	M33x1.5
12	WI452565901	Positionierungs Ring	Bague de positionnement	
13	WI576008000060	Patrone mit Antriebs Hülse	Cartouche+douille d'entraînement	
14	WI557056901	Mutter für Dimmer	Ecrou de dimmer	M31x1.5
15	WI576526000060	Dimmer Modell Dusche	Dimmer modèle douche	
16	WI576526000000	Dimmer Modell Bad & Bad SE	Dimmer modèles bain & bain AS	
17	WI542043873	O-Ring	O-Ring	Ø2.0x17
18	WI577141000000	Austauschset Dämpfers filters Rückfluss	Set amortisseurs-filtres avec clapets	
19	WI577142000000	Set Sicherheits-Einrichtung - Modell Bad SE	Set anti-Siphonage - modèle bain AS	

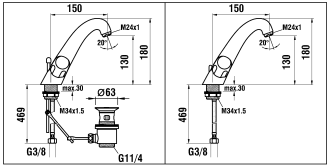

1.04300.100.000 **1.04301.100.000**

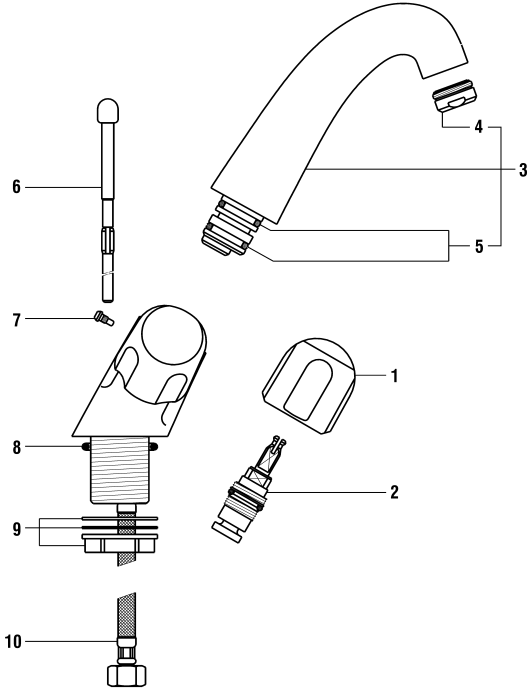

SILOR

LAUFEN

Waschtischbatterie
Mélangeur de lavabo

	N°	Ersatzteile	Pièces détachées	Dimension
1	WI508800100820	Griff Silor KW, steckbar	Poignée Silor à encliqueter EF	Chrome
1	WI508800100825	Griff Silor WW, steckbar	Poignée Silor à encliqueter EC	Chrome
2	WI107330000000	Oberteil	Chapeau	M20x1.25
3	WI107667100000	Auslauf	Goulot	115 mm
4	WI107438100000	Mischdüse 15 l/m Chrom	Aérateur 15 l/m chrome	M24x1-A
5	WI865501874	Quad-Ring	Joint 4 lèvres	3.53x20.22
6	WI107381100000	Zughebel	Tirette	
7	WI838067941	Schraube	Vis	M4
8	WI854101871	O-Ring weiss	O-Ring blanc	Ø4.5x41
9	WI577002000000	Befestigungsset	Set de fixation	M34x1.5
10	WI466038000	Panzerschlauch Set 2 Stk zu Armaturen ab 1.1.2016	Set 2 flexibles à visser pour batterie après 1.1.2016	L450 MM 3/8-M8
	WI891037945	Diebstahlsicherung für Griff	Insert anti-vol pour poignée	

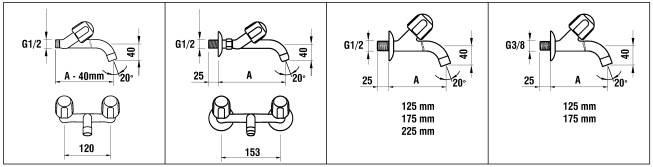

1.04539.100.030	**1.04549.100.000**	**1.04903.100.000**	**1.04902.100.000**
1.04541.100.030	**1.04549.100.030**	**1.04905.100.000**	**1.04904.100.000**
1.04543.100.030	**1.04551.100.000**	**1.04907.100.000**	
120 mm	**1.04551.100.030**	**G 1/2**	**G 3/8**
	1.04553.100.000		
	1.04553.100.030		
	153 mm		

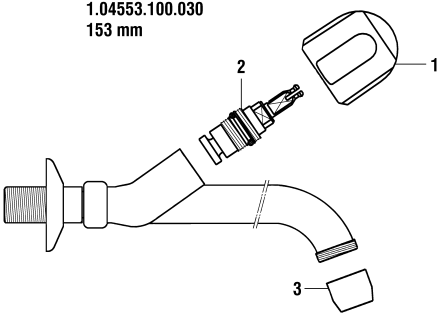

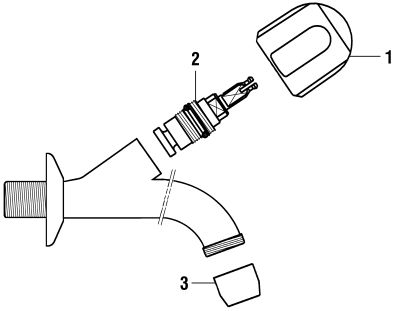

SILOR

LAUFEN

Wandbatterie + Auslauf ventil
Mélangeur mural + robinet mural

	N°	Ersatzteile	Pièces détachées	Dimension
1	WI508800100820	Griff Silor KW, steckbar	Poignée Silor à encliqueter EF	Chrome
1	WI508800100825	Griff Silor WW, steckbar	Poignée Silor à encliqueter EC	Chrome
2	WI107330000000	Oberteil	Chapeau	M20x1.25
3	WI107437100000	Mischdüse	Aérateur	M22x1-A
	WI891037945	Diebstahlsicherung für Griff	Insert anti-vol pour poignée	

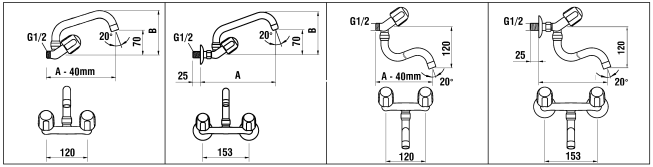

1.04645.100.030
120 mm

1.04655.100.000
1.04655.100.030
153 mm

1.04647.100.030
1.04648.100.030
120 mm

1.04657.100.000
1.04657.100.030
1.04658.100.000
1.04658.100.030
153 mm

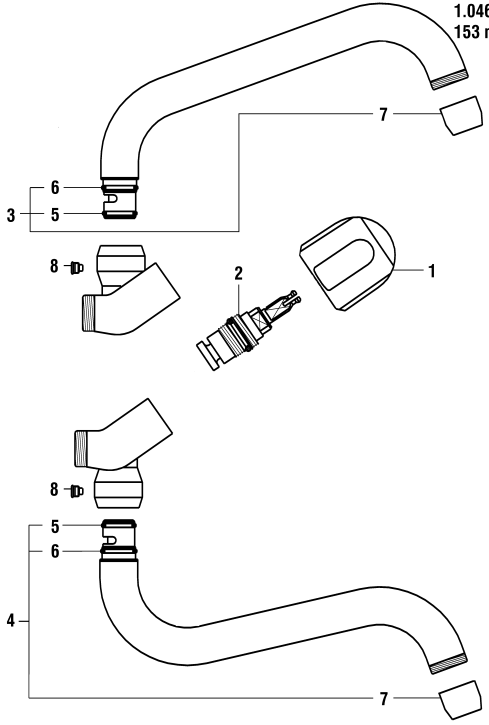

SILOR

LAUFEN

Wandbatterie
Mélangeur mural

	N°	Ersatzteile	Pièces détachées	Dimension
1	WI508800100820	Griff Silor KW, steckbar	Poignée Silor à encliqueter EF	Chrome
1	WI508800100825	Griff Silor WW, steckbar	Poignée Silor à encliqueter EC	Chrome
2	WI107330000000	Oberteil	Chapeau	M20x1.25
3	WI107645100000	Auslauf für 4645 + 4655	Goulot pour 4645 + 4655	172 mm
4	WI107647100000	Auslauf für 4647 + 4657	Goulot pour 4647 + 4657	A = 147 mm
4	WI107648100000	Auslauf für 4648 + 4658	Goulot pour 4648 + 4658	A = 197 mm
5	WI865022873	O-Ring	O-Ring	Ø2.0x14
6	WI865040873	O-Ring	O-Ring	Ø2.0x16
7	WI107437100000	Mischdüse	Aérateur	M22x1-A
8	WI838059941	Schraube	Vis	M6
	WI891037945	Diebstahlsicherung für Griff	Insert anti-vol pour poignée	

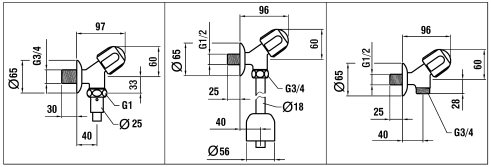

1.04950.100.000
G 3/4

1.04952.100.000
G 1/2

1.04955.100.000
G 1/2

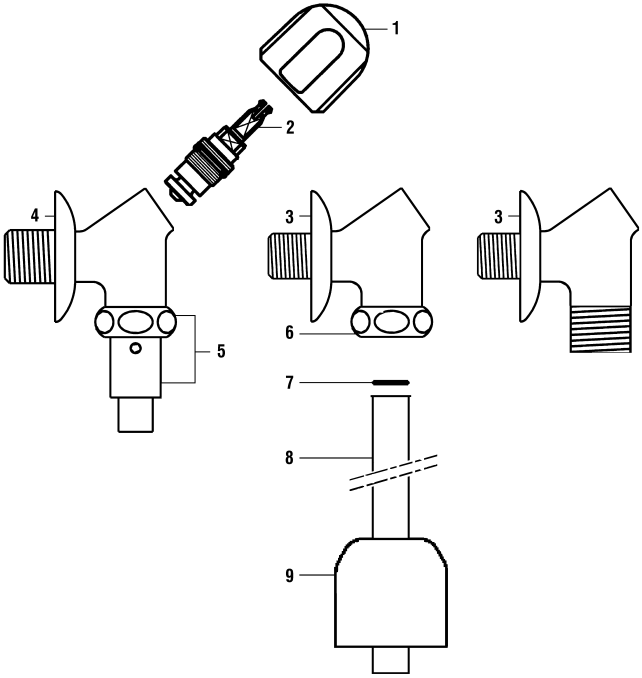

SILOR

LAUFEN

WC- Urinal-Spülventil+Waschtischautomatenventil
Robinet de chasse WC+Urinoir+machine à laver

	N°	Ersatzteile	Pièces détachées	Dimension
1	WI508800100820	Griff Silor KW, steckbar	Poignée Silor à encliqueter EF	Chrome
2	WI107330000000	Oberteil	Chapeau	M20x1.25
3	WI841086902	Schieberosette	Rosace coulissante	G1/2-65 mm
4	WI9200726100001	Schraubrosette	Rosace à visser	Ø65 mm
5	WI107395100704	Verschaubung Komplet	Raccord complet	
6	WI824011902	Mutter	Ecrou	G3/4-19
7	WI857010870	Fieberdichtung	Joint fibre	Ø15.8x24x2
8	WI847008902	Abgansrohr 250 mm	Tube 250 mm	Ø18 mm
9	WI841031902	Rosette	Rosace	Ø56 mm
	WI891037945	Diebstahlsicherung für Griff	Insert anti-vol pour poignée	

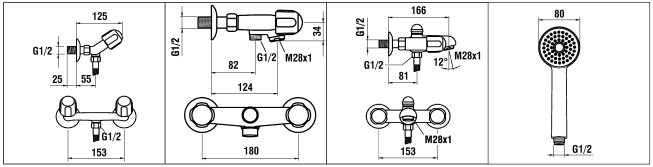

1.05477.100.000 **1.05477.100.010** **153 mm**	**1.05551.100.000** **1.05551.100.010** **180 mm**	**1.05591.100.000** **1.05591.100.010** **153 mm**	**3.6198.5.004.131.1**

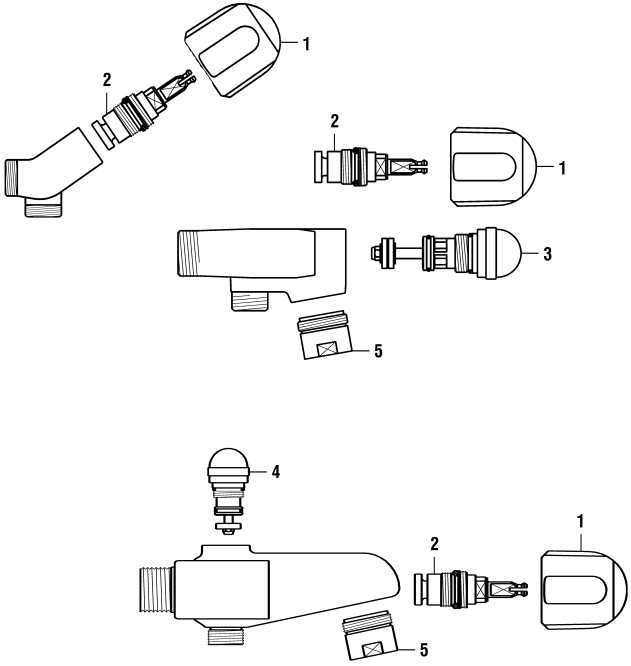

SILOR

LAUFEN

Bade- & Duschenmischer
Mitigeur de bain et de douche

	N°	Ersatzteile	Pièces détachées	Dimension
1	WI508800100820	Griff Silor KW, steckbar	Poignée Silor à encliqueter EF	Chrome
1	WI508800100825	Griff Silor WW, steckbar	Poignée Silor à encliqueter EC	Chrome
2	WI107330000000	Oberteil	Chapeau	M20x1.25
3	WI108547100000	Automatischer Umsteller	Inverseur automatique	
4	WI108546100000	Automatischer Umsteller	Inverseur automatique	
5	WI107474100000	Mischdüse 30 l/m	Aérateur 30 l/m	M28x1-C
	WI891037945	Diebstahlsicherung für Griff	Insert anti-vol pour poignée	
	H3619850041311	Handbrause Stella 1F Chrom	Douchette Stella 1F chrome	Ø80

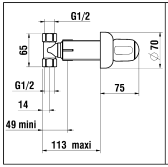

5.18014.100.000

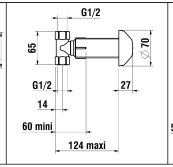

5.18014.100.060

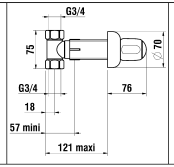

5.18015.100.000

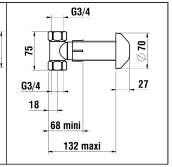

5.18015.100.060

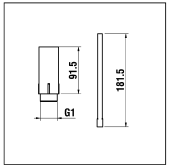

5.30025.000.000

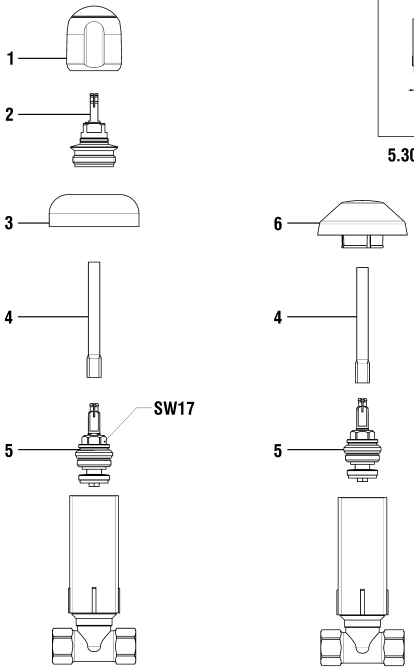

SILOR

LAUFEN

UP-Absperrventil
Robinet d'arrêt à encastrer

	N°	Ersatzteile	Pièces détachées	Dimension
1	WI508800100820	Griff Silor KW, steckbar	Poignée Silor à encliqueter EF	Chrome
2	WI441097000000	Griffhalter komplet	Entraîneur assemblé	
3	WI410720902	Rosette	Rosace	Ø70
4	WI530393901	Anschlussrohr	Tube de liaison	L=90 mm
5	WI574057000000	Oberteil	Chapeau	G1/2
5	WI574058000000	Oberteil	Chapeau	G3/4
6	WI841084902	Deckrosette	Calotte de décor	Ø32.5-Ø70
	HF530025000000	Verlängerung	Rallonge	

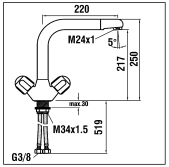

1.04857.100.000

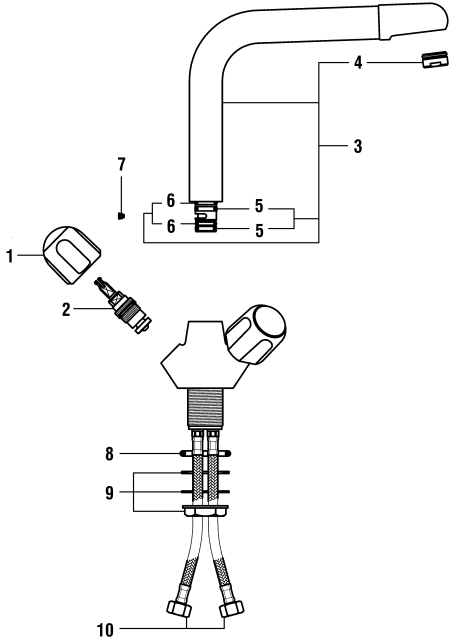

SILOR

LAUFEN

2-Griff Spültischmischer mit Schwenkauslauf
Mélangeur d'évier goulot orientable

	N°	Ersatzteile	Pièces détachées	Dimension
1	WI508800100820	Griff Silor KW, steckbar	Poignée Silor à encliqueter EF	Chrome
1	WI508800100825	Griff Silor WW, steckbar	Poignée Silor à encliqueter EC	Chrome
2	WI107330000000	Oberteil	Chapeau	M20x1.25
3	WI107680100000	Auslauf Komplett 220 mm	Goulot complet 220 mm	D=27 mm
4	WI107438100000	Mischdüse 15 l/m Chrom	Aérateur 15 l/m chrome	M24x1-A
5	WI346902945	Gleitring	Bague de glissement	
6	WI800114873	O-Ring	O-Ring	Ø2.62x15.54
7	WI838059941	Schraube	Vis	M6
8	WI854101871	O-Ring weiss	O-Ring blanc	Ø4.5x41
9	WI577002000000	Befestigungsset	Set de fixation	M34x1.5
10	WI466035000	Panzerschlauch Set 2 Stk zu Armaturen ab 1.1.2016	Set 2 flexibles à visser pour batterie après 1.1.2016	L480 MM 3/8-M10
	WI891037945	Diebstahlsicherung für Griff	Insert anti-vol pour poignée	

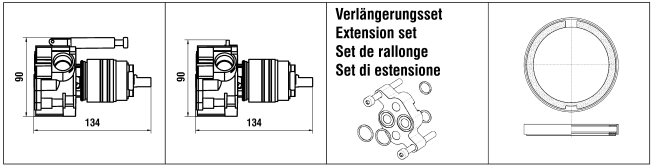

Avec inverseur
Mit Umsteller
With inverter
Con inverter

Sans inverseur
Ohne Umsteller
Without inverter
Senza inverter

7.30022.000.000 25mm **5.64001 = 15 mm**
7.30022.000.060 50mm **5.64002 = 30 mm**

Zu Dekor / pour décor /
To decorat / per decorare

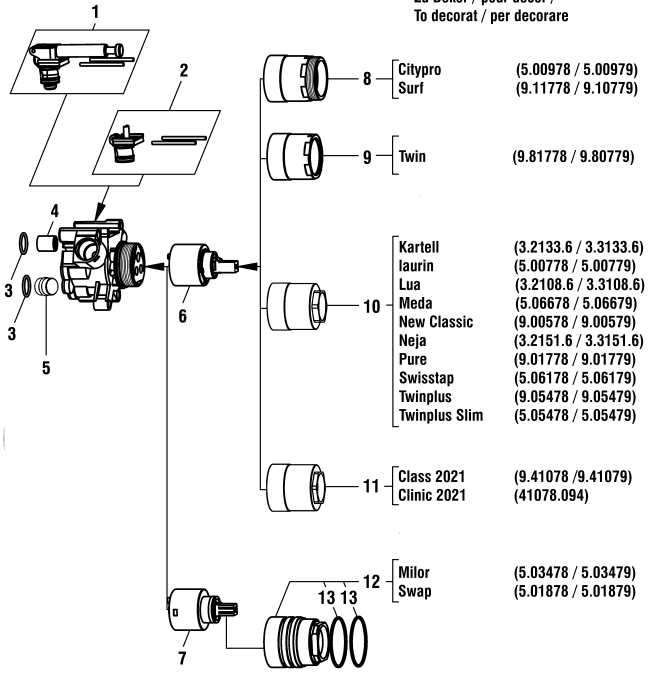

Citypro	**(5.00978 / 5.00979)**
Surf	**(9.11778 / 9.10779)**
Twin	**(9.81778 / 9.80779)**
Kartell	**(3.2133.6 / 3.3133.6)**
laurin	**(5.00778 / 5.00779)**
Lua	**(3.2108.6 / 3.3108.6)**
Meda	**(5.06678 / 5.06679)**
New Classic	**(9.00578 / 9.00579)**
Neja	**(3.2151.6 / 3.3151.6)**
Pure	**(9.01778 / 9.01779)**
Swisstap	**(5.06178 / 5.06179)**
Twinplus	**(9.05478 / 9.05479)**
Twinplus Slim	**(5.05478 / 5.05479)**
Class 2021	**(9.41078 /9.41079)**
Clinic 2021	**(41078.094)**
Milor	**(5.03478 / 5.03479)**
Swap	**(5.01878 / 5.01879)**

SIMIBOX

LAUFEN

Schicht 2 zu Simibox
Couche 2 pour Simibox

	N°	Ersatzteile	Pièces détachées	Dimension
1	WI576507000000	Umsteller komplett Chrom	Inverseur assemblé chrome	
1	WI576507423000	Umsteller komplett PVD Inox	Inverseur assemblé PVD inox	
1	WI576507426000	Umsteller komplett PVD Rosegold gebürstet	Inverseur assemblé PVD or rose brossé	
1	WI576507428000	Umsteller komplett PVD Titanschwarz	Inverseur assemblé PVD titane noir	
1	WI576507462000	Umsteller komplett PVD Pale Gold matt	Inverseur assemblé PVD or pâle mat	
1	WI576507463000	Umsteller komplett PVD Gold	Inverseur assemblé PVD or	
1	WI576507465000	Umsteller komplett PVD Roségold	Inverseur assemblé PVD or rose	
2	WI576508000000	Umsteller Zapfen	Bouchon d'inverseur	
3	WI542043873	O-Ring	O-Ring	Ø2.0x17
4	WI577083000000	Rückflussverhinderer	Clapet de retenue	Ø15
5	WI578008000000	Stöpsel in unbenutzten Ausgang montieren	Monter le bouchon dans la sortie non utilisée	
6	WI188008000000	ECOTOTAL Patrone	Cartouche ECOTOTAL	40 mm
7	WI576001000000	Patrone mit fixen Limitierungen	Cartouche butée fixe	40 mm
8	WI557018901	Patronenmutter	Écrou de cartouche	
9	WI557024903	Patronenmutter	Écrou de cartouche	
10	WI557074901	Patronenmutter	Écrou de cartouche	
11	WI557071913	Patronenmutter	Écrou de cartouche	
12	WI577057000000	Set Mutter, Federring, Gleitscheibe	Set écrou+jonc+bague	
13	WI800031872	O-Ring	O-Ring	Ø1.78x44.17
	HF730022000000	Verlängerungsset mit Schrauben	Set de rallonge avec vis	25 mm
	HF730022000060	Verlängerungsset mit Schrauben	Set de rallonge avec vis	50 mm
	HF564001100000	Verlängerungsring zu runde Rosette Chrom	Bague de rallonge pour rosace ronde chrome	15 mm
	HF564001423000	Verlängerungsring zu runde Rosette PVD Inox	Bague de rallonge pour rosace ronde PVD Inox	15 mm
	HF564001426000	Verlängerungsring zu runde Rosette PVD Rosegold gebürstet	Bague de rallonge pour rosace ronde PVD or rose brossé	15 mm
	HF564001428000	Verlängerungsring zu runde Rosette PVD Titanschwarz	Bague de rallonge pour rosace ronde PVD titane noir	15 mm
	HF564001462000	Verlängerungsring zu runde Rosette PVD Pale Gold matt	Bague de rallonge pour rosace ronde PVD or pâle mat	15 mm
	HF564001463000	Verlängerungsring zu runde Rosette PVD Gold	Bague de rallonge pour rosace ronde PVD or	15 mm
	HF564001465000	Verlängerungsring zu runde Rosette PVD Roségold	Bague de rallonge pour rosace ronde PVD or rose	15 mm
	HF564002100000	Verlängerungsring zu runde Rosette Chrom	Bague de rallonge pour rosace ronde chrome	30 mm
	HF564002423000	Verlängerungsring zu runde Rosette PVD Inox	Bague de rallonge pour rosace ronde PVD Inox	30 mm

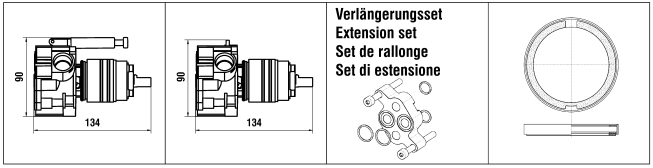

Avec inverseur
Mit Umsteller
With inverter
Con inverter

Sans inverseur
Ohne Umsteller
Without inverter
Senza inverter

7.30022.000.000 25mm **5.64001 = 15 mm**
7.30022.000.060 50mm **5.64002 = 30 mm**

Zu Dekor / pour décor /
To decorat / per decorare

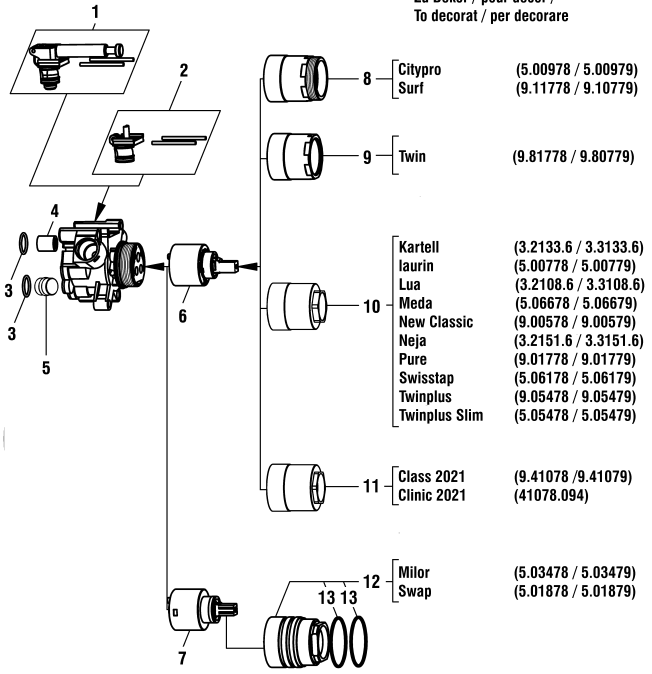

8	Citypro	(5.00978 / 5.00979)
	Surf	(9.11778 / 9.10779)
9	Twin	(9.81778 / 9.80779)
10	Kartell	(3.2133.6 / 3.3133.6)
	laurin	(5.00778 / 5.00779)
	Lua	(3.2108.6 / 3.3108.6)
	Meda	(5.06678 / 5.06679)
	New Classic	(9.00578 / 9.00579)
	Neja	(3.2151.6 / 3.3151.6)
	Pure	(9.01778 / 9.01779)
	Swisstap	(5.06178 / 5.06179)
	Twinplus	(9.05478 / 9.05479)
	Twinplus Slim	(5.05478 / 5.05479)
11	Class 2021	(9.41078 /9.41079)
	Clinic 2021	(41078.094)
12	Milor	(5.03478 / 5.03479)
	Swap	(5.01878 / 5.01879)

SIMIBOX

LAUFEN

Schicht 2 zu Simibox
Couche 2 pour Simibox

	N°	Ersatzteile	Pièces détachées	Dimension
	HF564002426000	Verlängerungsring zu runde Rosette PVD Rosegold gebürstet	Bague de rallonge pour rosace ronde PVD or rose brossé	30 mm
	HF564002428000	Verlängerungsring zu runde Rosette PVD Titanschwarz	Bague de rallonge pour rosace ronde PVD titane noir	30 mm
	HF564002462000	Verlängerungsring zu runde Rosette PVD Pale Gold matt	Bague de rallonge pour rosace ronde PVD or pâle mat	30 mm
	HF564002463000	Verlängerungsring zu runde Rosette PVD Gold	Bague de rallonge pour rosace ronde PVD or	30 mm
	HF564002465000	Verlängerungsring zu runde Rosette PVD Roségold	Bague de rallonge pour rosace ronde PVD or rose	30 mm
	HF564007100000	Verlängerungsring zu viereckige Rosette City	Bague de rallonge pour rosace carrée City	15 mm
	HF564008100000	Verlängerungsring zu viereckige Rosette City	Bague de rallonge pour rosace carrée City	30 mm

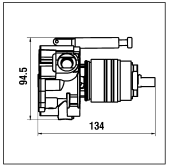

Verlängerungsset
Extension set
Set de rallonge
Set di estensione

Simibox **7.30022.000.000 25mm**
Avec inverseur / Avec antisiphonage **7.30022.000.060 50mm**
Mit Umsteller / Mit Rohr-Unterbrecher Einrichtung
With inverter / with vacuum breaker
Con inverter / Con antisifone

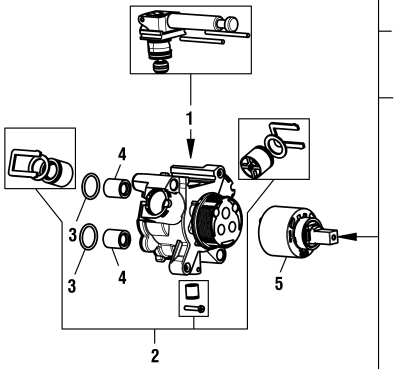

6

Citypro	**(5.00989.100.000)**
Curveprime	**(9.32089.100.000)**
Surf	**(9.10789.100.000)**

7

Twin	**(9.80789.XXX.000)**

8

Curveplus	**(9.05289.100.000)**
Kartell	**(3.2151.6.0XX.010.1)**
Laurin	**(5.00789.100.000)**
Lua	**(3.2108.6.004.010.1)**
Meda	**(5.06689.100.000)**
Neja	**(3.2108.6.004.010.1)**
New Classic	**(9.00589.100.000)**
Pure	**(9.01789.100.000)**
Swisstap	**(5.06189.100.000)**
Twinplus	**(9.05489.100.000)**
Twinplus Slim	**(5.05489.XXX.000)**

9

Class 2021	**(9.41089.100.000)**

Class 2021	**(9.41089.100.000)**
Milor	**(5.03489.100.000)**
Swap	**(5.01889.100.000)**

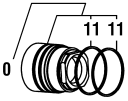

10

Milor	**(5.03489.100.000)**
Swap	**(5.01889.100.000)**

SIMIBOX

LAUFEN

Schicht 2 zu Simibox Rohrunterbrecher
Couche 2 pour Simibox anti-siphonage

	N°	Ersatzteile	Pièces détachées	Dimension
1	WI576507000000	Umsteller komplett Chrom	Inverseur assemblé chrome	
1	WI576507423000	Umsteller komplett PVD Inox	Inverseur assemblé PVD inox	
1	WI576507428000	Umsteller komplett PVD Titanschwarz	Inverseur assemblé PVD titane noir	
1	WI576507462000	Umsteller komplett PVD Pale Gold matt	Inverseur assemblé PVD or pâle mat	
1	WI576507463000	Umsteller komplett PVD Gold	Inverseur assemblé PVD or	
1	WI576507465000	Umsteller komplett PVD Roségold	Inverseur assemblé PVD or rose	
2	WI577073000000	Rückflussverhiderer-Set RU	Set clapets anti-retour pour anti-siphonage	
3	WI542043873	O-Ring	O-Ring	Ø2.0x17
4	WI853192945	Rückflussverhinderer	Clapet de retenue	Ø15
5	WI188008000000	ECOTOTAL Patrone	Cartouche ECOTOTAL	40 mm
6	WI557018901	Patronenmutter	Écrou de cartouche	
7	WI557024903	Patronenmutter	Écrou de cartouche	
8	WI557074901	Patronenmutter	Écrou de cartouche	
9	WI557071913	Patronenmutter	Écrou de cartouche	
10	WI577057000000	Set Mutter, Federring, Gleitscheibe	Set écrou+jonc+bague	
11	WI800031872	O-Ring	O-Ring	Ø1.78x44.17
	HF730022000000	Verlängerungsset mit Schrauben	Set de rallonge avec vis	25 mm
	HF730022000060	Verlängerungsset mit Schrauben	Set de rallonge avec vis	50 mm
	HF564001100000	Verlängerungsring zu runde Rosette Chrom	Bague de rallonge pour rosace ronde chrome	15 mm
	HF564001423000	Verlängerungsring zu runde Rosette PVD Inox	Bague de rallonge pour rosace ronde PVD Inox	15 mm
	HF564001428000	Verlängerungsring zu runde Rosette PVD Titanschwarz	Bague de rallonge pour rosace ronde PVD titane noir	15 mm
	HF564001462000	Verlängerungsring zu runde Rosette PVD Pale Gold matt	Bague de rallonge pour rosace ronde PVD or pâle mat	15 mm
	HF564001463000	Verlängerungsring zu runde Rosette PVD Gold	Bague de rallonge pour rosace ronde PVD or	15 mm
	HF564001465000	Verlängerungsring zu runde Rosette PVD Roségold	Bague de rallonge pour rosace ronde PVD or rose	15 mm
	HF564002100000	Verlängerungsring zu runde Rosette Chrom	Bague de rallonge pour rosace ronde chrome	30 mm
	HF564002423000	Verlängerungsring zu runde Rosette PVD Inox	Bague de rallonge pour rosace ronde PVD Inox	30 mm
	HF564002428000	Verlängerungsring zu runde Rosette PVD Titanschwarz	Bague de rallonge pour rosace ronde PVD titane noir	30 mm
	HF564002462000	Verlängerungsring zu runde Rosette PVD Pale Gold matt	Bague de rallonge pour rosace ronde PVD or pâle mat	30 mm
	HF564002463000	Verlängerungsring zu runde Rosette PVD Gold	Bague de rallonge pour rosace ronde PVD or	30 mm

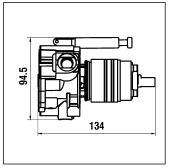

Verlängerungsset
Extension set
Set de rallonge
Set di estensione

Simibox **7.30022.000.000 25mm**
Avec inverseur / Avec antisiphonage **7.30022.000.060 50mm**
Mit Umsteller / Mit Rohr-Unterbrecher Einrichtung
With inverter / with vacuum breaker
Con inverter / Con antisifone

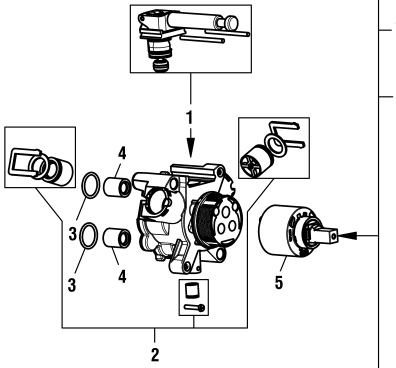

6

Citypro	**(5.00989.100.000)**
Curveprime	**(9.32089.100.000)**
Surf	**(9.10789.100.000)**

7

Twin	**(9.80789.XXX.000)**

8

Curveplus	**(9.05289.100.000)**
Kartell	**(3.2151.6.0XX.010.1)**
Laurin	**(5.00789.100.000)**
Lua	**(3.2108.6.004.010.1)**
Meda	**(5.06689.100.000)**
Neja	**(3.2108.6.004.010.1)**
New Classic	**(9.00589.100.000)**
Pure	**(9.01789.100.000)**
Swisstap	**(5.06189.100.000)**
Twinplus	**(9.05489.100.000)**
Twinplus Slim	**(5.05489.XXX.000)**

9

Class 2021	**(9.41089.100.000)**

Class 2021	**(9.41089.100.000)**
Milor	**(5.03489.100.000)**
Swap	**(5.01889.100.000)**

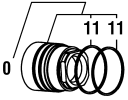

10

Milor	**(5.03489.100.000)**
Swap	**(5.01889.100.000)**

SIMIBOX

LAUFEN

Schicht 2 zu Simibox Rohrunterbrecher
Couche 2 pour Simibox anti-siphonage

	N°	Ersatzteile	Pièces détachées	Dimension
	HF564002465000	Verlängerungsring zu runde Rosette PVD Roségold	Bague de rallonge pour rosace ronde PVD or rose	30 mm
	HF564007100000	Verlängerungsring zu viereckige Rosette City	Bague de rallonge pour rosace carrée City	15 mm
	HF564008100000	Verlängerungsring zu viereckige Rosette City	Bague de rallonge pour rosace carrée City	30 mm

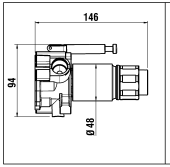

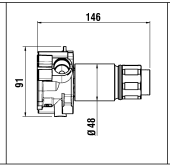

Verlängerungsset
Extension set
Set de rallonge
Set di estensione

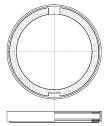

Avec inverseur
Mit Umsteller
With inverter
Con inverter

Sans inverseur
Ohne Umsteller
Without inverter
Senza inverter

7.30022.000.000 25mm
7.30022.000.060 50mm

5.64001 = 15 mm
5.64002 = 30 mm

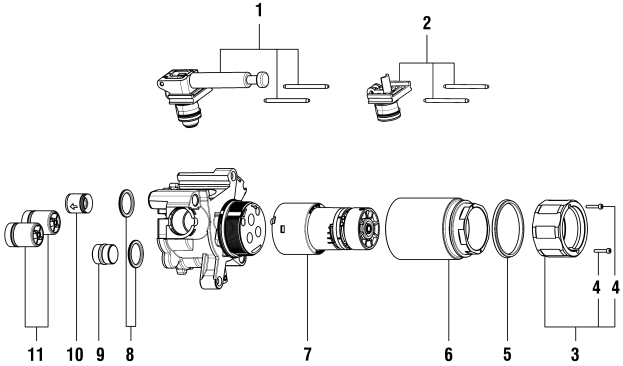

SIMIBOX

LAUFEN

Schicht 2 Easytouch Simibox
Couche 2 Easytouch Simibox

	N°	Ersatzteile	Pièces détachées	Dimension
1	WI576507000000	Umsteller komplett Chrom	Inverseur assemblé chrome	
1	WI576507423000	Umsteller komplett PVD Inox	Inverseur assemblé PVD inox	
2	WI576508000000	Umsteller Zapfen	Bouchon d'inverseur	
3	WI577173000000	Set Führungsring + Schrauben	Set bague guidage + vis	
4	WI550085941	Schraube	Vis	M2x12
5	WI547031945	Lippenformdichtung	Joint à lèvre	Ø45.2
6	WI557068100	Patronenmutter Chrom	Écrou de cartouche chrome	Ø48
6	WI557068423	Patronenmutter PVD Inox	Écrou de cartouche PVD inox	Ø48
7	WI776017030060	Umgekehrte Patrone 30 Sekunden	Cartouche inversée 30 secondes	Ø40
8	WI542043873	O-Ring	O-Ring	Ø2.0x17
9	WI578008000000	Stöpsel in unbenutzten Ausgang montieren	Monter le bouchon dans la sortie non utilisée	Ø15x15
10	WI577083000000	Rückflussverhinderer	Clapet de retenue	Ø15
11	WI577174000000	Set Hülse + Rückflussverhinderer + Korbfilter	Set douille + clapet retenue + filtre panier	Ø18.5x24.8
	HF730022000000	Verlängerungsset mit Schrauben	Set de rallonge avec vis	25 mm
	HF730022000060	Verlängerungsset mit Schrauben	Set de rallonge avec vis	50 mm
	HF564001100000	Verlängerungsring zu runde Rosette Chrom	Bague de rallonge pour rosace ronde chrome	15 mm
	HF564001423000	Verlängerungsring zu runde Rosette PVD Inox	Bague de rallonge pour rosace ronde PVD Inox	15 mm
	HF564002100000	Verlängerungsring zu runde Rosette Chrom	Bague de rallonge pour rosace ronde chrome	30 mm
	HF564002423000	Verlängerungsring zu runde Rosette PVD Inox	Bague de rallonge pour rosace ronde PVD Inox	30 mm

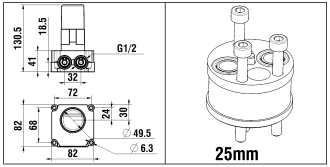

5.74036.000.000 **5.30020.000.000**
01.2015 = >

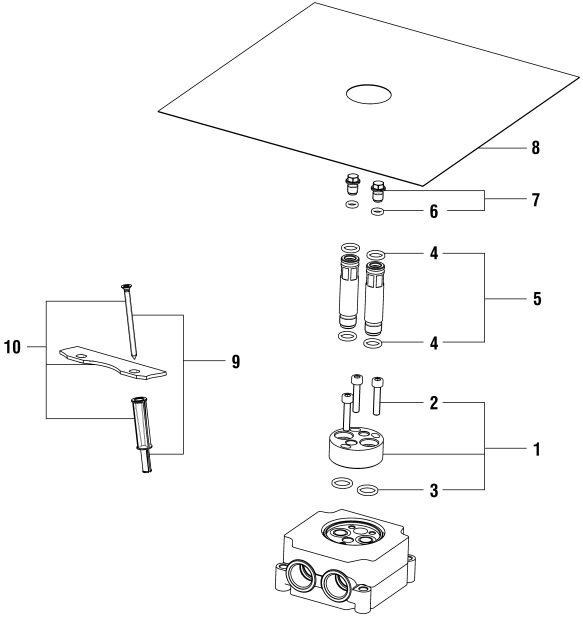

SIMIBOX 1-POINT & 2-POINT

LAUFEN

1-Point Unterputz Einbaukörper
1-Point Corps encastrable

	N°	Ersatzteile	Pièces détachées	Dimension
1	WI529046000000	Drehplatte Ersatzteile 1-P	Kit plateau orientable	
2	WI838137941	Zyl.schraube i-6kt	Vis tête cylindrique 6p.	M5x25
3	WI9610174000001	O-Ring	O-Ring	Ø2.0x12
4	WI865021873	O-Ring	O-Ring	Ø2.0x10
5	WI526022000000	Verbindungsbolzen	Tube d'alimentation	
6	WI800009873	O-Ring	O-Ring	Ø1.78x5.28
7	WI578007000000	Verschlussschraube	Bouchon assemblé	
8	WI546003945	Wandabdichtungsmanschette	Membrane d'étanchéité	
9	WI529045941030	Set Schraube mit Dübel	Set vis avec tampon	
10	HF529045941000	Montagehilfeset	Set d'aide au montage	
	HF530020000000	Verlängerung	Rallonge	25 mm

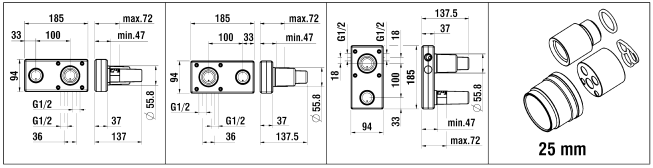

5.74046.000.000 **5.74047.000.000** **5.74048.000.000** **5.30024.000.000**

03.2016 =>

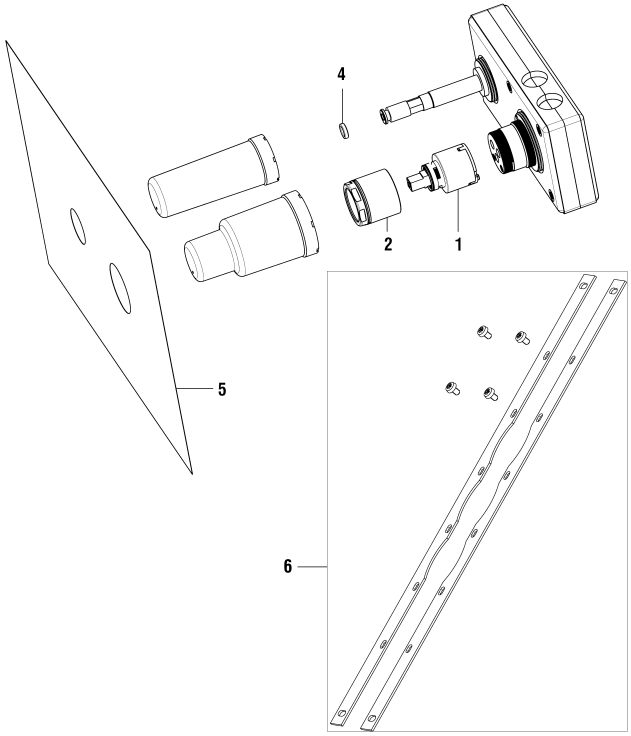

SIMIBOX 1-POINT & 2-POINT

LAUFEN

2-Point Unterputz Einbaukörper
2-Point corps encastrable

	N°	Ersatzteile	Pièces détachées	Dimension
1	WI963527000002	Quattro Patrone	Cartouche Quattro	35 mm
2	WI557051913	Patronenmutter	Écrou de cartouche	M37x1
4	WI800109873	O-Ring	O-Ring	Ø2.62x7.59
5	WI546004945	Wandabdichtungsmanschette	Membrane d'étanchéité	Ø35
6	HF529050941000	Montagehilfeset	Set d'aide au montage	
	HF530024000000	Verlängerung	Rallonge	25 mm

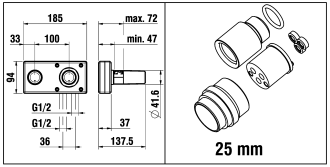

5.74049.000.000 **5.30023.000.000**
03.2016 = >

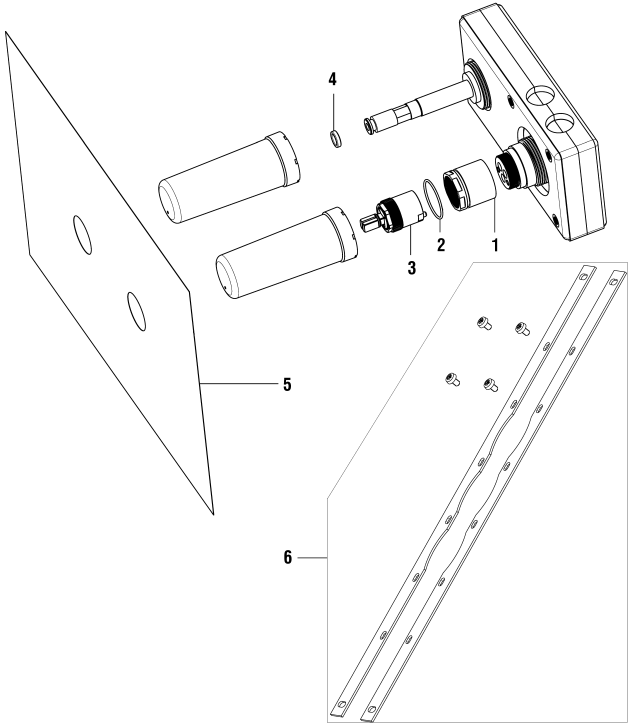

SIMIBOX 1-POINT & 2-POINT

LAUFEN

2-Point Unterputz Einbaukörper
2-Point Corps encastrable

	N°	Ersatzteile	Pièces détachées	Dimension
1	WI557052901	Kartuschenhülse	Douille Cartouche	M28x1
2	WI542044873	O-Ring	O-Ring	Ø1.5x29
3	WI576012000060	Patrone HT	Cartouche HT	25 mm
4	WI800109873	O-Ring	O-Ring	Ø2.62x7.59
5	WI546005945	Wandabdichtungsmanschette	Membrane d'étanchéité	Ø25
6	HF529050941000	Montagehilfeset	Set d'aide au montage	
	HF530023000000	Verlängerung	Rallonge	25 mm

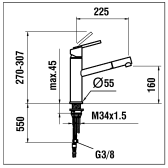

5.03016.100.000
Chrom

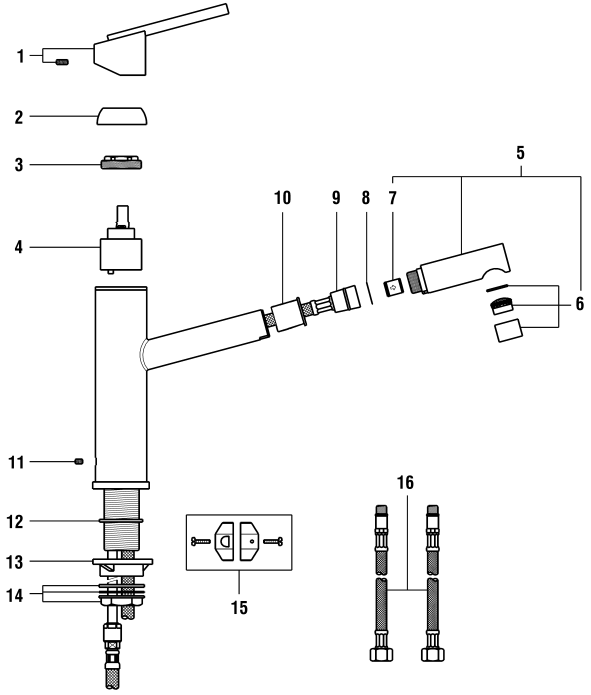

SIMICHROM

LAUFEN

Spültischmischer Schwenkauslauf mit Zugauslauf
Mitigeur d'évier goulot orientable et bec extractible

	N°	Ersatzteile	Pièces détachées	Dimension
1	WI570075100600	Hebel Chrom	Levier chrome	
2	WI560013100	Kappe Chrom	Calotte chrome	
3	WI557012901	Patronenmutter	Écrou de cartouche	
4	WI188008000000	ECOTOTAL Patrone	Cartouche ECOTOTAL	40 mm
5	WI539021100000	Zugauslauf Pull-Out	Tête de douchette Pull-Out	
6	WI559024100000	Mischdüse	Aérateur	M22x1
7	WI853192945	Rückflussverhinderer	Clapet de retenue	Ø15
8	WI9612063000001	Dichtung	Joint plat	Ø18.5x11x1.5
9	WI513084945000	Synthetisch Schlauch 1500 mm	Flexible synthétique 1500mm	1/2-M15
10	WI650041945	Führungshülse	Douille de guidage	Ø28
11	WI9155794000002	Gewindestift	Vis sans tête	M4x4
12	WI544006870	Dichtung	Joint plat	
13	WI891183945	Verstärkungsplatte	Renfort de fixation	
14	WI577002000000	Befestigungsset	Set de fixation	M34x1.5
15	WI651015000	Gegengewicht	Contrepoids	400 gr
16	WI466039000	Panzerschlauch Set 2 Stk	Set 2 flexibles à visser	L600 MM 3/8-M8

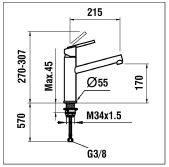

5.03017.100.000
Chrom

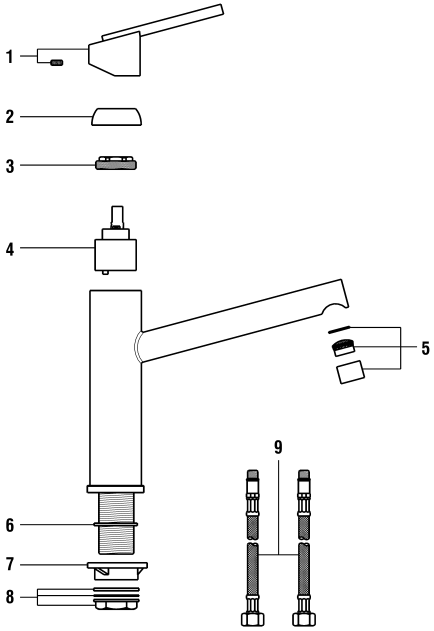

SIMICHROM

LAUFEN

Spültischmischer mit Schwenkauslauf
Mitigeur d'évier goulot orientable

	N°	Ersatzteile	Pièces détachées	Dimension
1	WI570075100600	Hebel Chrom	Levier chrome	
2	WI560013100	Kappe Chrom	Calotte chrome	
3	WI557012901	Patronenmutter	Écrou de cartouche	
4	WI188008000000	ECOTOTAL Patrone	Cartouche ECOTOTAL	40 mm
5	WI559024100000	Mischdüse	Aérateur	M22x1
6	WI544006870	Dichtung	Joint plat	
7	WI891183945	Verstärkungsplatte	Renfort de fixation	
8	WI577002000000	Befestigungsset	Set de fixation	M34x1.5
9	WI466036000	Panzerschlauch Set 2 Stk	Set 2 flexibles à visser	L600 MM 3/8-M10

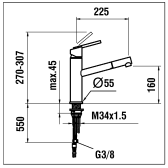

5.03016.441.000
Inox

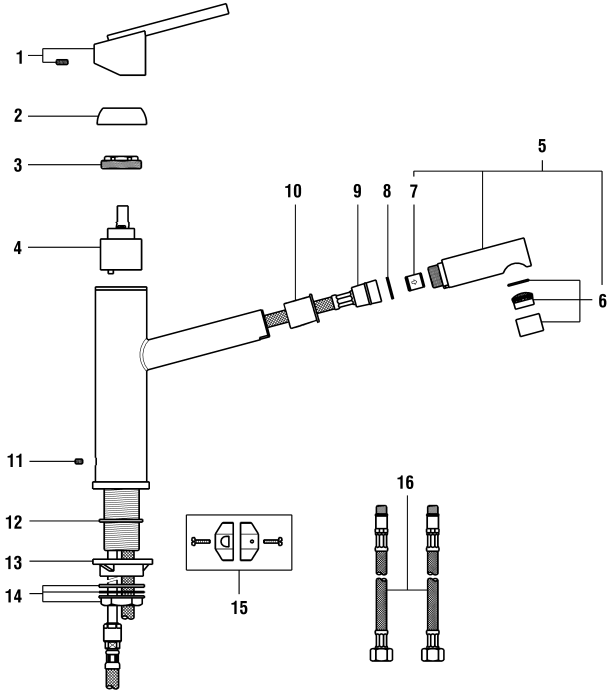

SIMINOX

LAUFEN

Spültischmischer Schwenkauslauf mit Zugauslauf
Mitigeur d'évier goulot orientable et bec extractible

	N°	Ersatzteile	Pièces détachées	Dimension
1	WI570075441600	Hebel Inox	Levier inox	
2	WI560013441	Abdeckring Inox	Calotte inox	
3	WI557012901	Patronenmutter	Écrou de cartouche	
4	WI188008000000	ECOTOTAL Patrone	Cartouche ECOTOTAL	40 mm
5	WI539021441000	Zugauslauf Pull-Out	Tête de douchette Pull-Out	
6	WI559024441000	Mischdüse	Aérateur	M22x1
7	WI853192945	Rückflussverhinderer	Clapet de retenue	Ø15
8	WI961206300001	Dichtung	Joint plat	Ø18.5x11x1.5
9	WI513084945000	Synthetisch Schlauch 1500 mm	Flexible synthétique 1500mm	1/2-M15
10	WI650041945	Führungshülse	Douille de guidage	Ø28
11	WI9155794000002	Gewindestift	Vis sans tête	M4x4
12	WI544006870	Dichtung	Joint plat	
13	WI891183945	Verstärkungsplatte	Renfort de fixation	
14	WI577002000000	Befestigungsset	Set de fixation	M34x1.5
15	WI651015000	Gegengewicht	Contrepoids	400 gr
16	WI466039000	Panzerschlauch Set 2 Stk	Set 2 flexibles à visser	L600 MM 3/8-M8

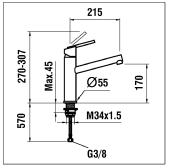

5.03017.441.000
Inox

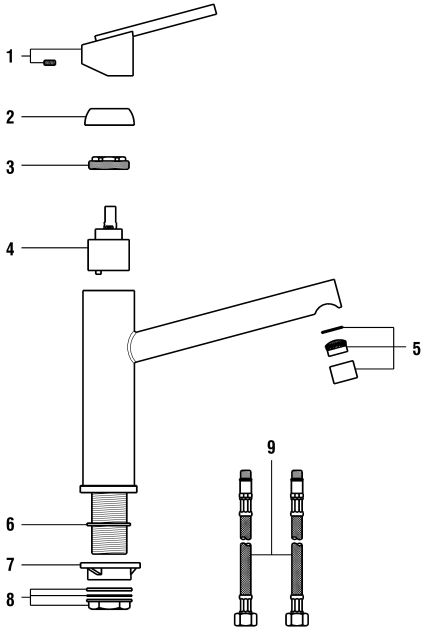

SIMINOX

LAUFEN

Spültischmischer mit Schwenkauslauf
Mitigeur d'évier goulot orientable

	N°	Ersatzteile	Pièces détachées	Dimension
1	WI570075441600	Hebel Inox	Levier inox	
2	WI560013441	Abdeckring Inox	Calotte inox	
3	WI557012901	Patronenmutter	Écrou de cartouche	
4	WI188008000000	ECOTOTAL Patrone	Cartouche ECOTOTAL	40 mm
5	WI559024441000	Mischdüse	Aérateur	M22x1
6	WI544006870	Dichtung	Joint plat	
7	WI891183945	Verstärkungsplatte	Renfort de fixation	
8	WI577002000000	Befestigungsset	Set de fixation	M34x1.5
9	WI466036000	Panzerschlauch Set 2 Stk	Set 2 flexibles à visser	L600 MM 3/8-M10

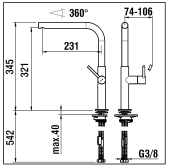

9.03040.100.000
9.03040.423.000
9.03040.428.000

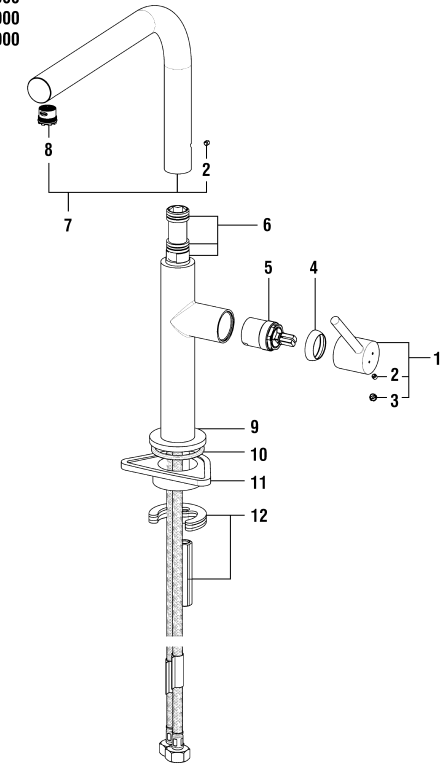

SLIM

LAUFEN

Spültischmischer mit Schwenkauslauf
Mitigeur d'évier goulot orientable

	N°	Ersatzteile	Pièces détachées	Dimension
1	WI570148100000	Hebel Chrom	Levier chrome	
1	WI570148423000	Hebel PVD Inox	Levier PVD Inox	
1	WI570148428000	Hebel PVD Titanschwarz	Levier PVD titane noir	
2	WI9155794000002	Gewindestift	Vis sans tête	M4x4
2	WI9155794448002	Gewindestift chwartz	Vis sans tête noir	M4x4
3	WI563026100	Abdeckkappe Chrom	Pastille chrome	
3	WI563026423	Abdeckkappe PVD Inox	Pastille PVD Inox	
3	WI563026428	Abdeckkappe PVD Titanschwarz	Pastille PVD titane noir	
4	WI560044100	Kappe Chrom	Calotte chrome	
4	WI560044423	Kappe PVD Inox	Calotte PVD Inox	
4	WI560044428	Kappe PVD Titanschwarz	Calotte PVD titane noir	
5	WI576012000000	Patrone	Cartouche	25 mm
6	WI577132000000	Dichtungsset	Set d'étanchéité	
7	WI534125100000	Auslauf komplett Chrom	Goulot complet chrome	230mm
7	WI534125423000	Auslauf komplett PVD Inox	Goulot complet PVD Inox	230mm
7	WI534125428000	Auslauf komplett PVD Titanschwarz	Goulot complet PVD titane noir	230mm
8	WI559070000000	Luftmischdüse Caché 8.3 l/m	Aérateur Caché 8.3 l/m	M16.5x1-P CA
9	WI561094100	Rosette Chrom	Rosace chrome	Ø50
9	WI561094423	Rosette PVD Inox	Rosace PVD Inox	
9	WI561094428	Rosette PVD Titanschwarz	Rosace PVD titane noir	
10	WI342958871	O-Ring weiss	O-Ring blanc	Ø3.53x39.69
11	WI891183945	Verstärkungsplatte	Renfort de fixation	
12	WI577001000000	Befestigungsbügel-Set	Set de fixation étrier	M8

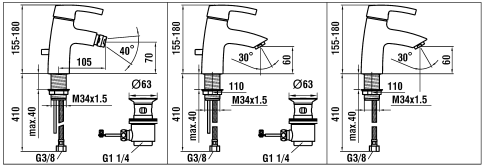

9.18500.100.001 **9.18520.100.001** **9.18570.100.001**
9.18520.100.005

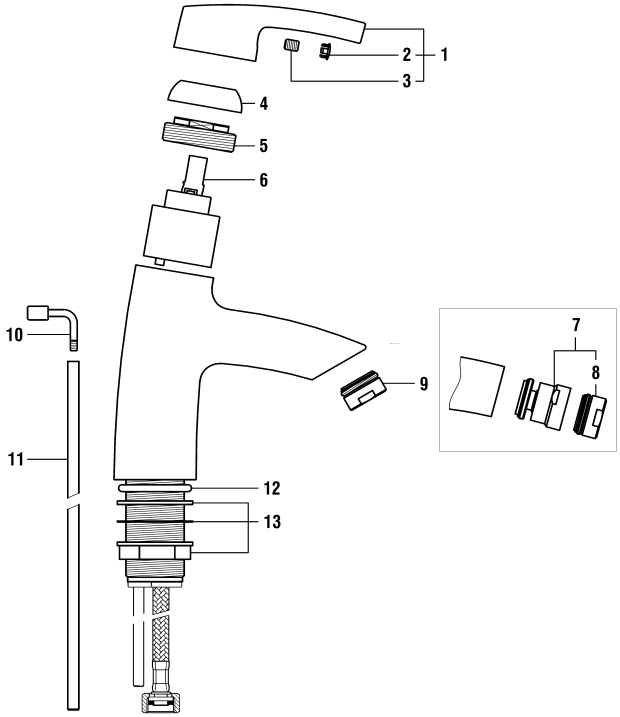

SURF

LAUFEN

Waschtisch- und Bidetmischer
Mitigeur de lavabo et bidet

	N°	Ersatzteile	Pièces détachées	Dimension
1	WI9157685100600	Hebel Chrom	Levier chrome	
2	WI742115902	Abdeckkappe	Pastille	
3	WI305206941	Gewindestift	Vis sans tête	M6x6
4	WI9157682100001	Haube	Calotte	
5	WI9157683000001	Patronenmutter	Écrou de cartouche	W42-19
6	WI188008000000	ECOTOTAL Patrone	Cartouche ECOTOTAL	40 mm
7	WI107445100000	Gelenkmischdüse für Bidet 15l/m	Rotule avec aérateur pour bidet 15 l/m	M24x1
8	WI107438100000	Mischdüse 15 l/m Chrom	Aérateur 15 l/m chrome	M24x1-A
9	WI559037100000	Luftmischdüse 8.3 l/m	Aérateur 8.3 l/m	M24x1-X
10	WI529031100000	Ablaufbetätigungshebel	Levier de vidage	
11	WI463002903	Zugstange	Tige de vidage	
12	WI9610159000001	O-Ring	O-Ring	Ø4.0x34
13	WI577002000000	Befestigungsset	Set de fixation	M34x1.5

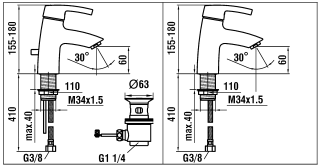

9.18520.020.001
9.18520.022.001

9.18570.020.001
9.18570.022.001

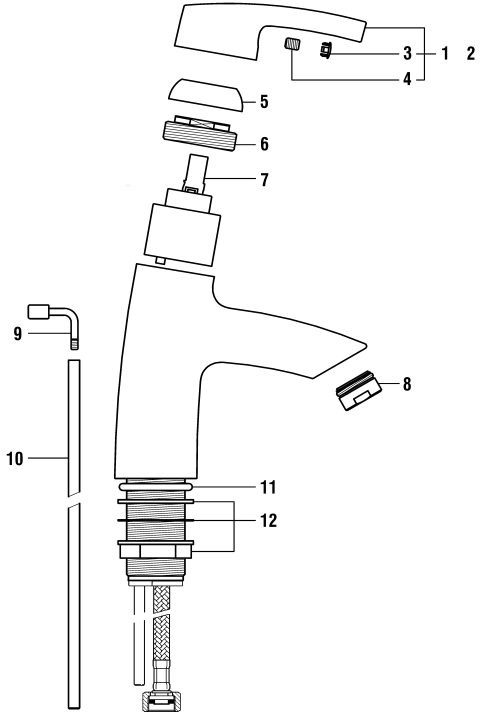

SURF

LAUFEN

Waschtischmischer Florakids
Mitigeur de lavabo Florakids

	N°	Ersatzteile	Pièces détachées	Dimension
1	H3906500140791	Hebel grün	Levier vert	
2	H3906500240791	Hebel rot	Levier rouge	
3	WI742116945	Abdeckkappe	Pastille	
4	WI305206941	Gewindestift	Vis sans tête	M6x6
5	WI9157682100001	Haube	Calotte	
6	WI9157683000001	Patronenmutter	Écrou de cartouche	W42-19
7	WI576001000000	Patrone mit fixen Limitierungen	Cartouche butée fixe	40 mm
8	WI559036100000	Mischdüse 5.7 l/m	Aérateur 5.7 l/m	M24x1-PCA
9	WI529031100000	Ablaufbetätigungshebel	Levier de vidage	
10	WI463002903	Zugstange	Tige de vidage	
11	WI9610159000001	O-Ring	O-Ring	Ø4.0x34
12	WI577002000000	Befestigungsset	Set de fixation	M34x1.5

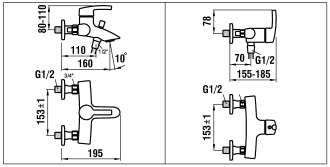

9.10500.100.001
9.10500.100.005
153 mm

9.11500.100.001
9.11500.100.005
153 mm

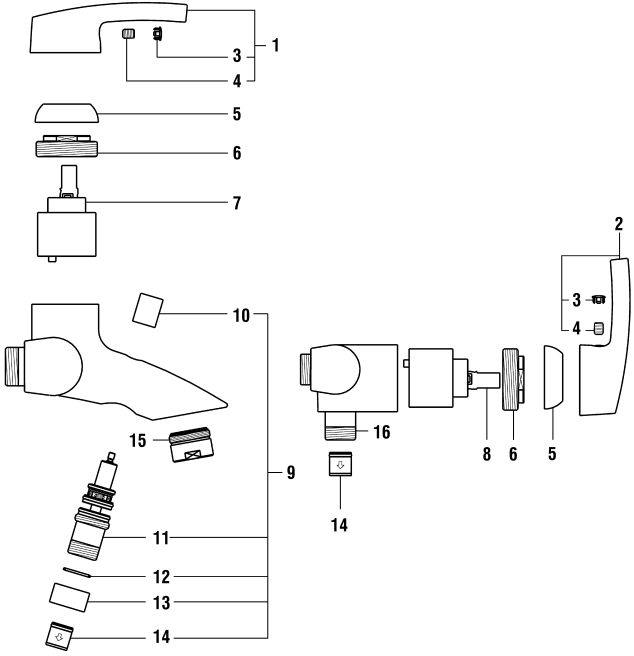

SURF

LAUFEN

Bade- & Duschenmischer (153mm)
Mitigeur de bain et de douche (153mm)

	N°	Ersatzteile	Pièces détachées	Dimension
1	WI9157685100600	Hebel Chrom	Levier chrome	
2	WI9157685100660	Hebel verkehrt Chrom	Levier inversé chrome	
3	WI742115902	Abdeckkappe	Pastille	
4	WI305206941	Gewindestift	Vis sans tête	M6x6
5	WI9157682100001	Haube	Calotte	
6	WI9157683000001	Patronenmutter	Écrou de cartouche	W42-19
7	WI188008000000	ECOTOTAL Patrone	Cartouche ECOTOTAL	40 mm
8	WI188008000061	Ecotot al Patrone umgekehrt	Cartouche Ecotot al inversée	40 mm
9	WI963710100001	Umsteller komplett	Inverseur complet	
10	WI9157698100001	Umsteller-Zugknopf Chrom	Bouton d'inverseur chrome	
11	WI9159028100003	Umsteller	Inverseur	L=74.3
12	WI542005873	O-Ring	O-Ring	Ø1.5x19
13	WI9157699100001	Dekorhülse	Bague décor	
14	WI853192945	Rückflussverhinderer	Clapet de retenue	Ø15
15	WI107474100000	Mischdüse 30 l/m	Aérateur 30 l/m	M28x1-C
16	WI9156077100001	Gewindenippel	Douille filetée	Ø15
	H3619850043311	Handbrause 3-Strahl Chrom	Douchette 3 jets chrome	Ø80

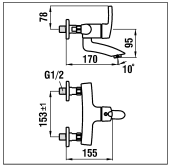

9.15550.100.001
153 mm

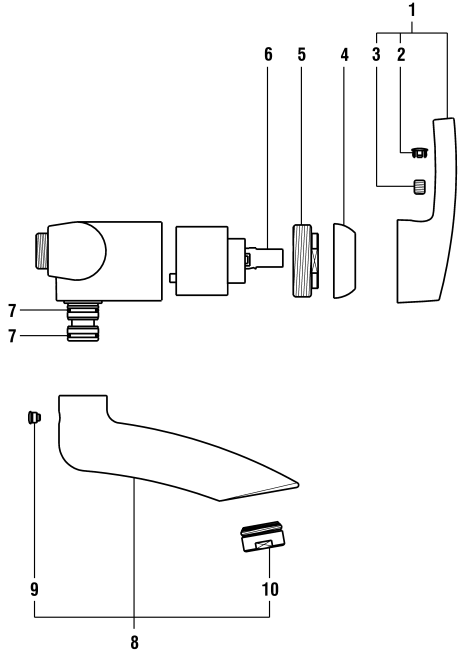

SURF

LAUFEN

Wandmischer (153mm)
Mitigeur mural (153mm)

	N°	Ersatzteile	Pièces détachées	Dimension
1	WI9157685100660	Hebel verkehrt Chrom	Levier inversé chrome	
2	WI742115902	Abdeckkappe	Pastille	
3	WI305206941	Gewindestift	Vis sans tête	M6x6
4	WI9157682100001	Haube	Calotte	
5	WI9157683000001	Patronenmutter	Écrou de cartouche	W42-19
6	WI188008000061	Ecotot al Patrone umgekehrt	Cartouche Ecotot al inversée	40 mm
7	WI800015873	O-Ring	O-Ring	Ø1.78x14
8	WI9157705100001	Auslauf	Goulot assemblé	A=170 mm
9	WI9001441000001	Zapfenschraube	Vis	M6x0.75
10	WI559037100000	Luftmischdüse 8.3 l/m	Aérateur 8.3 l/m	M24x1-X

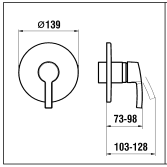

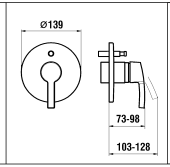

Unterputz Einbaukörper
Concealed system
Corps encastrable
Corpo incorporato
5.74007.000.000
5.74037.000.000
5.74038.000.000

9.11778.100.000

9.10779.100.000
9.10789.100.000

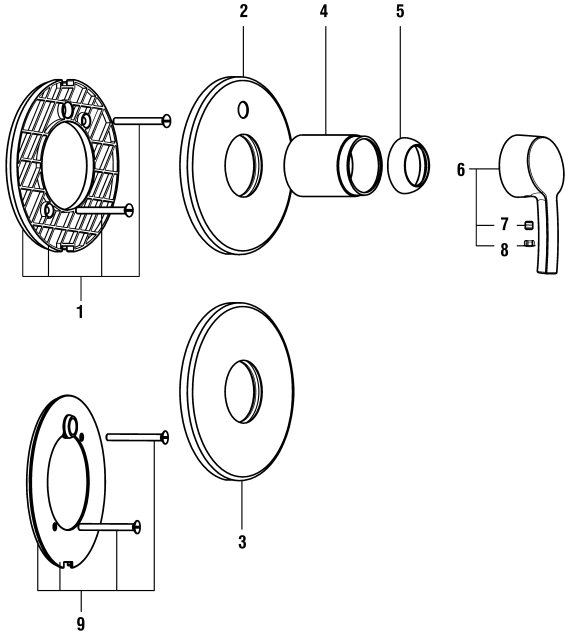

SURF

LAUFEN

Simibox UP-Dekor Surf
Simibox décor Surf

	N°	Ersatzteile	Pièces détachées	Dimension
1	WI569015945000	Abdichtungsplatte	Plaque étanchéité assemblée	
2	WI569020100000	Rosette komplett für Modell mit Umsteller Chrom	Rosace assemblée pour modèle à inverseur chrome	Ø139-Ø48
3	WI569021100000	Rosette komplett für Modell ohne Umsteller Chrom	Rosace assemblée pour modèle sans inverseur chrome	Ø139-Ø48
4	WI577049100000	Dekorring	Tube décor	Ø48
5	WI9157682100001	Haube	Calotte	
6	WI9157685100600	Hebel Chrom	Levier chrome	
7	WI305206941	Gewindestift	Vis sans tête	M6x6
8	WI742115902	Abdeckkappe	Pastille	
9	WI569032941000	Abdichtungsplatte komplett für Rohrunterbrecher	Plaque étanchéité assemblée pour anti-siphonage	

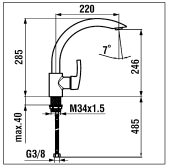

9.19535.100.001

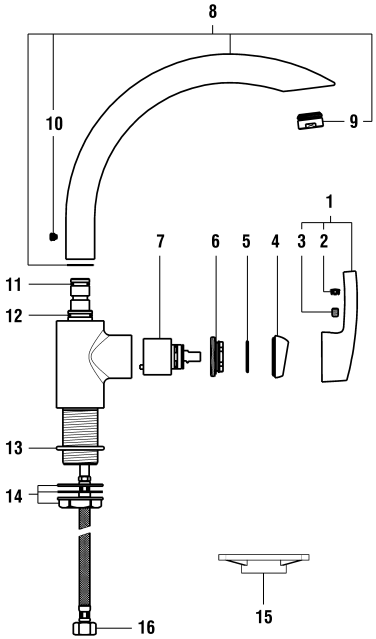

SURF

LAUFEN

Spültischmischer mit Schwenkauslauf
Mitigeur d'évier goulot orientable

	N°	Ersatzteile	Pièces détachées	Dimension
1	WI9157744100600	Hebel Chrom	Levier chrome	
2	WI742115902	Abdeckkappe	Pastille	
3	WI9614483000001	Gewindestift	Vis sans tête	M5x8
4	WI452111100	Kappe Chrom	Calotte chrome	
5	WI800020873	O-Ring	O-Ring	Ø1.78x21.95
6	WI452112901	Patronenmutter	Écrou de cartouche	M38x1
7	WI963527000002	Quattro Patrone	Cartouche Quattro	35 mm
8	WI9157738100001	Schwenkauslauf	Goulot complet	
9	WI107438100000	Mischdüse 15 l/m Chrom	Aérateur 15 l/m chrome	M24x1-A
10	WI9001441000001	Zapfenschraube	Vis	M6x0.75
11	WI9610030000001	O-Ring	O-Ring	Ø2.7x13x19
12	WI800116873	O-Ring	O-Ring	Ø2.62x18.72
13	WI800220873	O-Ring	O-Ring	Ø3.53x34.52
14	WI577002000000	Befestigungsset	Set de fixation	M34x1.5
15	WI891183945	Verstärkungsplatte	Renfort de fixation	
16	WI466037000	Panzerschlauch Set 2 Stk zu Armaturen ab 1.1.2016	Set 2 flexibles à visser pour batterie après 1.1.2016	L410 MM 3/8-M8

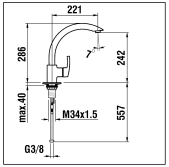

9.19536.441.000 Inox

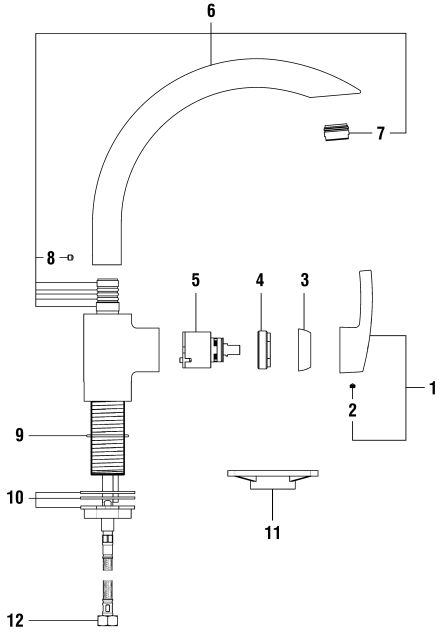

SURF

LAUFEN

Spültischmischer mit Schwenkauslauf Inox
Mitigeur d'évier goulot orientable inox

	N°	Ersatzteile	Pièces détachées	Dimension
1	WI570159441600	Hebel Inox	Levier inox	
2	WI9614491000001	Schraube	Vis	M4x4
3	WI560049441	Kappe Inox	Calotte inox	
4	WI557062941	Patronenmutter	Écrou de cartouche	M37x1
5	WI963527000002	Quattro Patrone	Cartouche Quattro	35 mm
6	WI534128441000	Schwenkauslauf Inox	Goulot complet inox	
7	WI559087441000	Lufmischdüse Inox	Aérateur inox	M24x1-A
8	WI9614482000001	Gewindestift	Vis sans tête	M5x5
9	WI542054873	O-Ring	O-Ring	Ø2.0x37.0
10	WI577002000000	Befestigungsset	Set de fixation	M34x1.5
11	WI891183945	Verstärkungsplatte	Renfort de fixation	
12	WI466038000	Panzerschlauch Set 2 Stk zu Armaturen ab 1.1.2016	Set 2 flexibles à visser pour batterie après 1.1.2016	L450 MM 3/8-M8

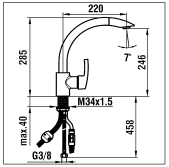

9.19615.100.001

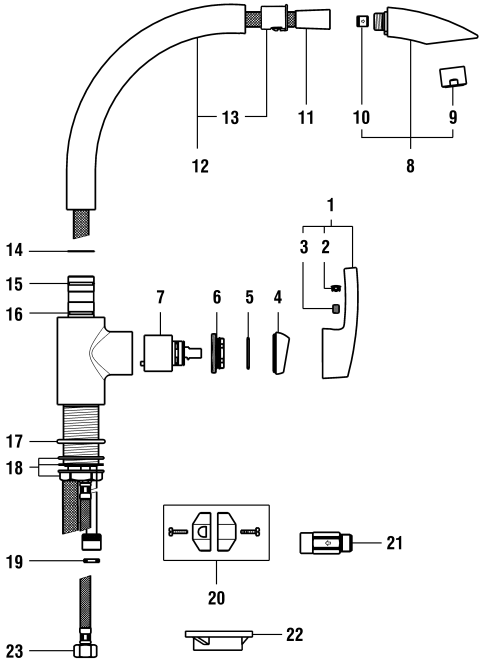

SURF

LAUFEN

Spültischmischer Schwenkauslauf mit Zugauslauf
Mitigeur d'évier goulot orientable et bec extractible

	N°	Ersatzteile	Pièces détachées	Dimension
1	WI9157744100600	Hebel Chrom	Levier chrome	
2	WI742115902	Abdeckkappe	Pastille	
3	WI9614483000001	Gewindestift	Vis sans tête	M5x8
4	WI452111100	Kappe Chrom	Calotte chrome	
5	WI800020873	O-Ring	O-Ring	Ø1.78x21.95
6	WI452112901	Patronenmutter	Écrou de cartouche	M38x1
7	WI963527000002	Quattro Patrone	Cartouche Quattro	35 mm
8	WI968325100001	Zugauslauf kpl.	Douchette complète	
9	WI960618100001	Mischdüse Chrom	Aérateur chrome	M22x1-B
10	WI853528945	Rückflussverhinderer	Clapet de retenue	Ø11
11	WI960203951000	Gewebeschlauch	Flexible synthétique	3/8-3/8 L150
12	WI9157740100001	Auslauf	Goulot	
13	WI9157762000001	Führungshülse	Douille de guidage	Ø26
14	WI9155986000001	Gleitring	Bague de friction	Ø23x26x0.4
15	WI800018873	O-Ring	O-Ring	Ø1.78x18.77
16	WI800019873	O-Ring	O-Ring	Ø1.78x20.35
17	WI800220873	O-Ring	O-Ring	Ø3.53x34.52
18	WI577002000000	Befestigungsset	Set de fixation	M34x1.5
19	WI342014878	Flachdichtung	Joint plat	Ø15x9x3
20	WI651015000	Gegengewicht	Contrepoids	400 gr
21	WI410027000000	Rückflussverhinderer	Clapet de retenue	3/8-3/8
22	WI891183945	Verstärkungsplatte	Renfort de fixation	
23	WI466037000	Panzerschlauch Set 2 Stk zu Armaturen ab 1.1.2016	Set 2 flexibles à visser pour batterie après 1.1.2016	L410 MM 3/8-M8

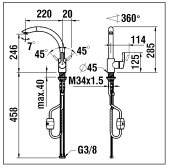

9.19616.441.000 Inox

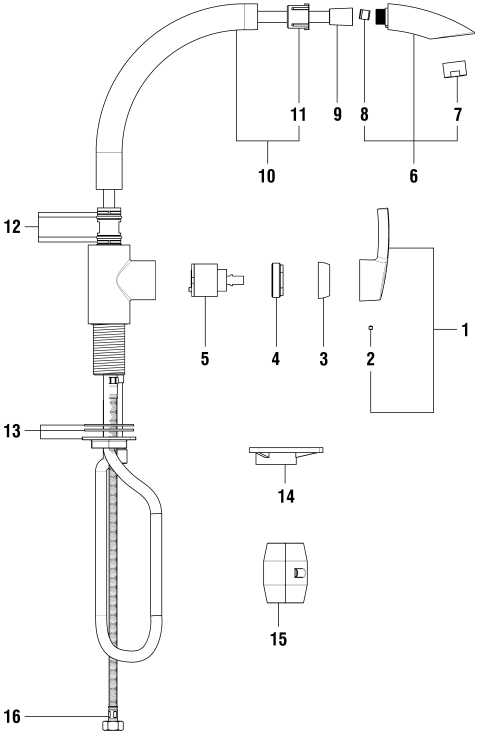

SURF

LAUFEN

Spültischmischer Schwenkauslauf mit Zugauslauf Inox
Mitigeur d'évier goulot orientable et bec extractible inox

	N°	Ersatzteile	Pièces détachées	Dimension
1	WI570159441600	Hebel Inox	Levier inox	
2	WI9614491000001	Schraube	Vis	M4x4
3	WI560049441	Kappe Inox	Calotte inox	
4	WI557062941	Patronenmutter	Écrou de cartouche	M37x1
5	WI963527000002	Quattro Patrone	Cartouche Quattro	35 mm
6	WI539040441000	Zugauslauf kpl. Inox	Douchette complète inox	
7	WI559092441000	Luftmischdüse inox	Aérateur inox	M22x1 CC Class B
8	WI851282945	Rückflussverhinderer	Clapet anti-retour	DW10/DN6
9	WI960203941000	Gewebeschlauch	Flexible synthétique	3/8-3/8 L150
10	WI9157740441000	Auslauf Inox	Goulot inox	
11	WI650058945	Führungshülse	Douille de guidage	
12	WI577170000000	Dichtungsset	Set d'étanchéité	
13	WI577002000000	Befestigungsset	Set de fixation	M34x1.5
14	WI891183945	Verstärkungsplatte	Renfort de fixation	
15	WI651015000	Gegengewicht	Contrepoids	400 gr
16	WI466038000	Panzerschlauch Set 2 Stk zu Armaturen ab 1.1.2016	Set 2 flexibles à visser pour batterie après 1.1.2016	L450 MM 3/8-M8

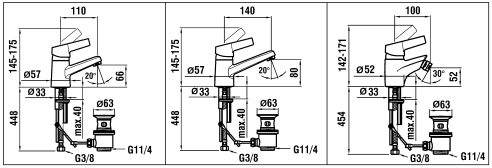

5.01804.100.000
5.01805.100.000

5.01807.100.000
5.01808.100.000

5.01811.100.000

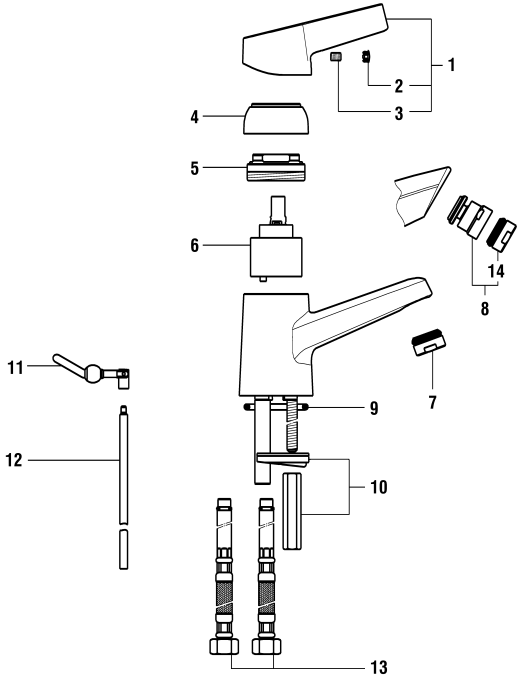

SWAP

LAUFEN

Waschtisch- und Bidetmischer
Mitigeur de lavabo et bidet

	N°	Ersatzteile	Pièces détachées	Dimension
1	WI570065100600	Hebel Chrom	Levier chrome	
2	WI742115902	Abdeckkappe	Pastille	
3	WI305206941	Gewindestift	Vis sans tête	M6x6
4	WI560004902	Haube	Calotte	
5	WI557004901	Patronenmutter	Écrou de cartouche	M45x1
6	WI188008000000	ECOTOTAL Patrone	Cartouche ECOTOTAL	40 mm
7	WI559037100000	Luftmischdüse 8.3 l/m	Aérateur 8.3 l/m	M24x1-X
8	WI107445100000	Gelenkmischdüse für Bidet 15l/m	Rotule avec aérateur pour bidet 15 l/m	M24x1
9	WI342958871	O-Ring weiss	O-Ring blanc	Ø3.53x39.69
10	WI577001000000	Befestigungsbügel-Set	Set de fixation étrier	M8
11	WI107383100000	Ablaufventilhebel	Levier de vidage	
12	WI849077903	Zugstange	Tringle	
13	WI466035000	Panzerschlauch Set 2 Stk zu Armaturen ab 1.1.2016	Set 2 flexibles à visser pour batterie après 1.1.2016	L480 MM 3/8-M10
14	WI107438100000	Mischdüse 15 l/m Chrom	Aérateur 15 l/m chrome	M24x1-A

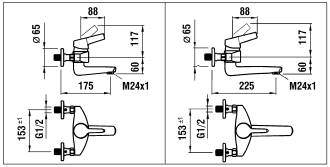

5.01824.100.000
5.01824.100.030
153 mm

5.01825.100.000
5.01825.100.030

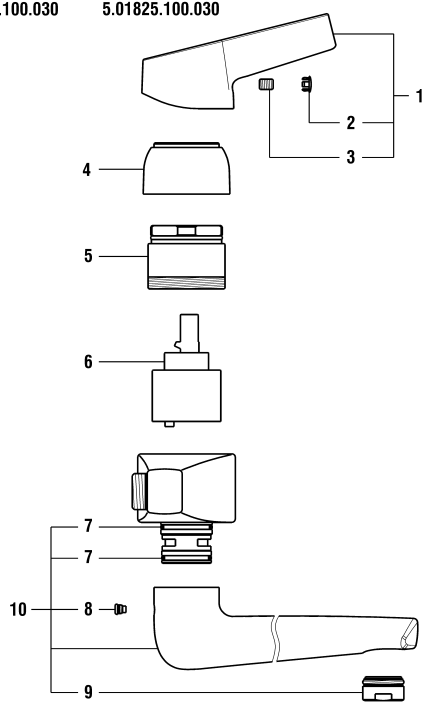

SWAP

LAUFEN

Wandmischer (153mm)
Mitigeur mural (153mm)

	N°	Ersatzteile	Pièces détachées	Dimension
1	WI570065100600	Hebel Chrom	Levier chrome	
2	WI742115902	Abdeckkappe	Pastille	
3	WI305206941	Gewindestift	Vis sans tête	M6x6
4	WI560003902	Abdeckring	Calotte	
5	WI557003901	Patronenmutter	Écrou de cartouche	M45x1
6	WI188008000000	ECOTOTAL Patrone	Cartouche ECOTOTAL	40 mm
7	WI865020873	O-Ring	O-Ring	Ø2.0x25
8	WI300009941	Schraube	Vis	M5
9	WI559037100000	Luftmischdüse 8.3 l/m	Aérateur 8.3 l/m	M24x1-X
10	WI534046100000	Kurzer Auslauf	Goulot court	175 mm
10	WI534047100000	Langer Auslauf	Goulot long	225 mm

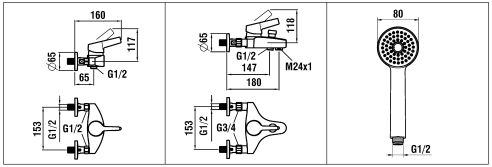

5.01850.100.000
5.01850.100.010
153 mm

5.01880.100.000
5.01880.100.010
153 mm

3.6198.5.004.131.1

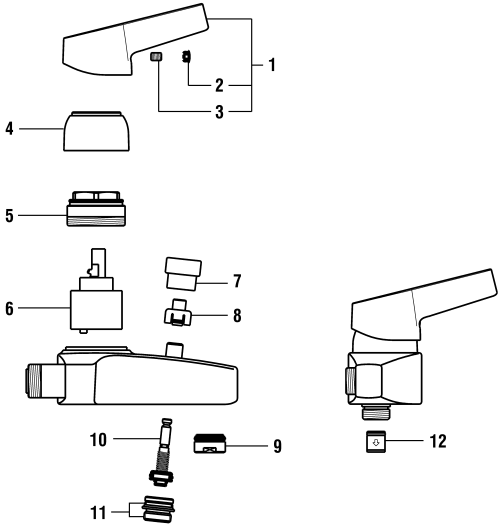

SWAP

LAUFEN

Bade- & Duschenmischer (153mm)
Mitigeur de bain et de douche (153mm)

	N°	Ersatzteile	Pièces détachées	Dimension
1	WI570065100600	Hebel Chrom	Levier chrome	
2	WI742115902	Abdeckkappe	Pastille	
3	WI305206941	Gewindestift	Vis sans tête	M6x6
4	WI560003902	Abdeckring	Calotte	
5	WI557003901	Patronenmutter	Écrou de cartouche	M45x1
6	WI188008000000	ECOTOTAL Patrone	Cartouche ECOTOTAL	40 mm
7	WI569004100	Umsteller-Zugknopf	Bouton d'inverseur	
8	WI500596945	Schnappsicherung	Insert d'encliquetage	
9	WI404287100000	Mischdüse Chrom 30 l/m	Aérateur chrome 30 l/m	M24x1-C
10	WI495221000000	Umsteller	Inverseur	
11	WI215416500	Hülse mit Oring	Douille avec Oring	G1/2
12	WI456405000000	Rückflussverhinderer	Clapet de retenue	Ø14
	H3619850041311	Handbrause Stella 1F Chrom	Douchette Stella 1F chrome	Ø80

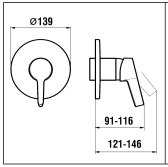

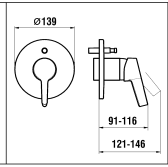

Unterputz Einbaukörper
Concealed system
Corps encastrable
Corpo incorporato
5.74007.000.000
5.74037.000.000
5.74038.000.000

5.01878.100.000 **5.01879.100.000**
5.01889.100.000

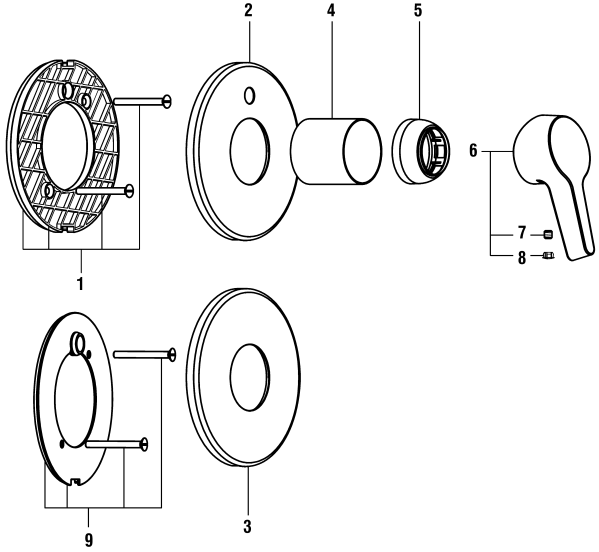

SWAP

LAUFEN

Simibox UP-Dekor Swap
Simibox décor Swap

	N°	Ersatzteile	Pièces détachées	Dimension
1	WI569015945000	Abdichtungsplatte	Plaque étanchéité assemblée	
2	WI569016100000	Rosette komplett für Modell mit Umsteller	Rosace assemblée pour modèle à inverseur	Ø139-Ø51
3	WI569017100000	Rosette komplett für Modell ohne Umsteller	Rosace assemblée pour modèle sans inverseur	Ø139-Ø51
4	WI577053100000	Dekorring	Tube décor	Ø51
5	WI560004902	Haube	Calotte	
6	WI570065100600	Hebel Chrom	Levier chrome	
7	WI305206941	Gewindestift	Vis sans tête	M6x6
8	WI742115902	Abdeckkappe	Pastille	
9	WI569032941000	Abdichtungsplatte komplett für Rohrunterbrecher	Plaque étanchéité assemblée pour anti-siphonage	

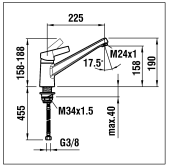

5.01800.100.000

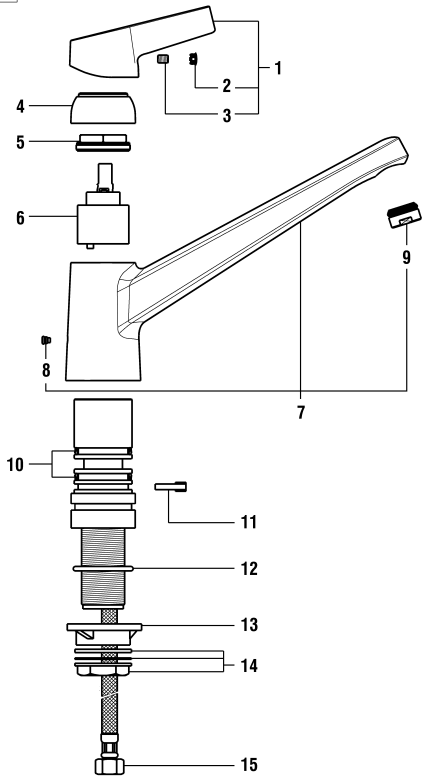

SWAP

LAUFEN

Spültischmischer mit Schwenkauslauf
Mitigeur d'évier goulot orientable

	N°	Ersatzteile	Pièces détachées	Dimension
1	WI570065100600	Hebel Chrom	Levier chrome	
2	WI742115902	Abdeckkappe	Pastille	
3	WI305206941	Gewindestift	Vis sans tête	M6x6
4	WI560004902	Haube	Calotte	
5	WI825020901	Patronenmutter	Écrou de cartouche	M42x1
6	WI188008000000	ECOTOTAL Patrone	Cartouche ECOTOTAL	40 mm
7	WI534096100000	Auslauf komplet	Goulot complet	
8	WI300009941	Schraube	Vis	M5
9	WI107438100000	Mischdüse 15 l/m Chrom	Aérateur 15 l/m chrome	M24x1-A
10	WI342751000	Lippendichtungsset	Set de manchettes	
11	WI332045945	Auslauf-Anschlag 160°	Butée de goulot 160°	
12	WI342958871	O-Ring weiss	O-Ring blanc	Ø3.53x39.69
13	WI891183945	Verstärkungsplatte	Renfort de fixation	
14	WI577002000000	Befestigungsset	Set de fixation	M34x1.5
15	WI466035000	Panzerschlauch Set 2 Stk zu Armaturen ab 1.1.2016	Set 2 flexibles à visser pour batterie après 1.1.2016	L480 MM 3/8-M10

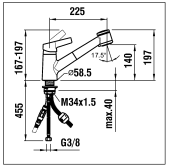

5.01809.100.000

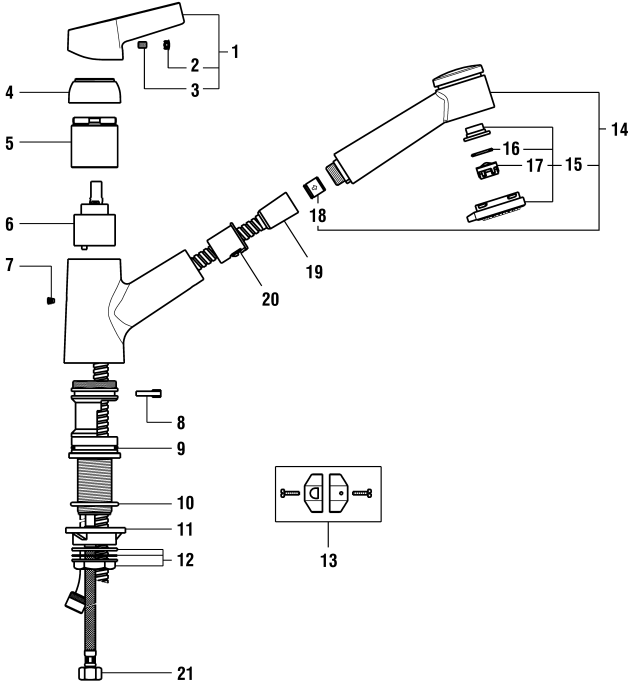

SWAP

LAUFEN

Spültischmischer Schwenkauslauf, Auszugbrause
Mitigeur d'évier goulot orientable, douchette extractible

	N°	Ersatzteile	Pièces détachées	Dimension
1	WI570065100600	Hebel Chrom	Levier chrome	
2	WI742115902	Abdeckkappe	Pastille	
3	WI305206941	Gewindestift	Vis sans tête	M6x6
4	WI560004902	Haube	Calotte	
5	WI557006901	Patronenmutter	Écrou de cartouche	M42x1
6	WI188008000000	ECOTOTAL Patrone	Cartouche ECOTOTAL	40 mm
7	WI300009941	Schraube	Vis	M5
8	WI332045945	Auslauf-Anschlag 160°	Butée de goulot 160°	
9	WI800220873	O-Ring	O-Ring	Ø3.53x34.52
10	WI342958871	O-Ring weiss	O-Ring blanc	Ø3.53x39.69
11	WI891183945	Verstärkungsplatte	Renfort de fixation	
12	WI577002000000	Befestigungsset	Set de fixation	M34x1.5
13	WI651015000	Gegengewicht	Contrepoids	400 gr
14	WI539017100000	Handbrause	Douchette	G1/2
15	WI577030100000	Siebring-Set	Set grille d'aérateur	
16	WI342041873	Flachdichtung	Joint plat	Ø20.8x14x2.7
17	WI891028945	Siebring	Grille d'aérateur	M22-24
18	WI456405000000	Rückflussverhinderer	Clapet de retenue	Ø14
19	WI465129945000	Gewebschlauch	Flexible synthétique	3/8-1/2 L130
20	WI853236945	Führungshülse	Douille de guidage	Ø30
21	WI466037000	Panzerschlauch Set 2 Stk zu Armaturen ab 1.1.2016	Set 2 flexibles à visser pour batterie après 1.1.2016	L410 MM 3/8-M8

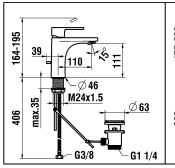

5.06101.100.000
5.06102.100.000
5.06102.XXX.000
Eco+

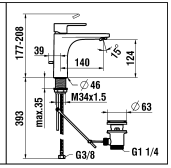

5.06103.100.000
5.06104.100.000
5.06104.XXX.000
Eco+

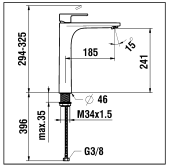

5.06114.100.000
5.06114.XXX.000
Eco+

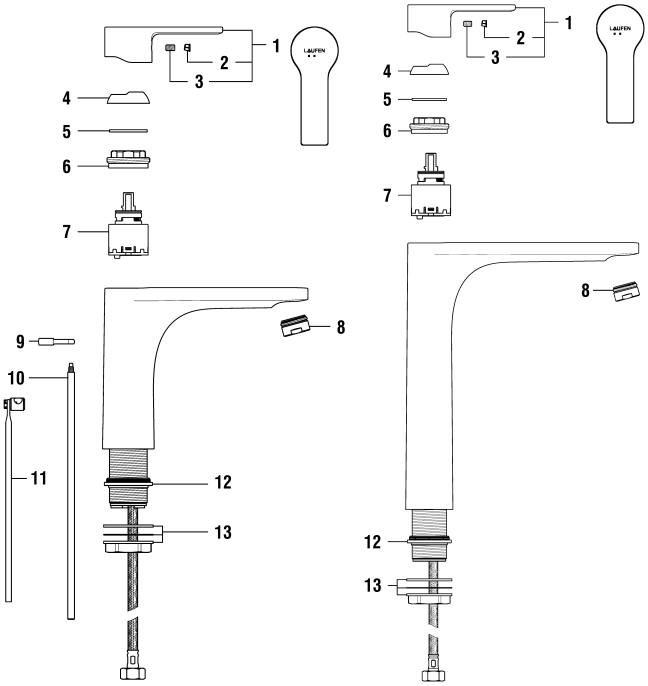

SWISSTAP

LAUFEN

Waschtischmischer Eco+
Mitigeur de lavabo Eco+

	N°	Ersatzteile	Pièces détachées	Dimension
1	WI570195100680	Hebel Eco+ Chrom	Levier Eco+ chrome	
1	WI570195428680	Hebel Eco+ PVD Titanschwarz	Levier Eco+ PVD titane noir	
1	WI570195462680	Hebel Eco+ PVD Pale Gold matt	Levier Eco+ PVD or pâle mat	
2	WI563007945	Abdeckkappe Grau	Pastille gris	
2	WI563007108	Abdeckkappe Schwarz	Pastille noir	
3	WI9614483000001	Gewindestift	Vis sans tête	M5x8
4	WI560061100	Kappe Chrom	Calotte chrome	
4	WI560061428	Kappe PVD Titanschwarz	Calotte PVD titane noir	
4	WI560061462	Kappe PVD or pâle mat	Calotte PVD or pâle mat	
5	WI800025873	O-Ring	O-Ring	Ø1.78x29.87
6	WI557034913	Patronenmutter	Écrou de cartouche	M38x1.5
7	WI576003000000	Steuereinsatz Eco+	Cartouche Eco+	35 mm
8	WI559036100000	Mischdüse 5.7 l/m	Aérateur 5.7 l/m	M24x1-PCA
8	WI559036428000	Mischdüse 5.7 l/m PVD Titanschwarz	Aérateur 5.7 l/m PVD titane noir	M24x1-PCA
8	WI559036462000	Mischdüse 5.7 l/m PVD Pale Gold matt	Aérateur 5.7 l/m PVD or pâle mat	M24x1-PCA
9	WI564054100	Ablaufventilhebel	Levier de vidage	
10	WI463003903	Zugstange	Tringle de vidage	220 mm
11	WI800943500	Verbindungsstab	Tige de raccordement	L = 175 mm
12	WI547015877	Formdichtung	Joint de forme	Ø42.8x33x8.5
13	WI577002000000	Befestigungsset	Set de fixation	M34x1.5

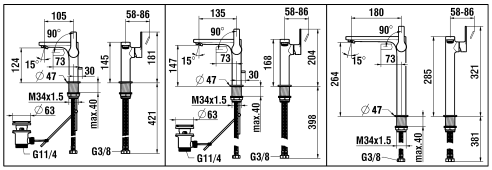

5.06141.100.000
5.06142.100.000
5.06142.XXX.000

5.06143.100.000
5.06144.100.000
5.06144.XXX.000

5.06145.100.000
5.06145.XXX.000

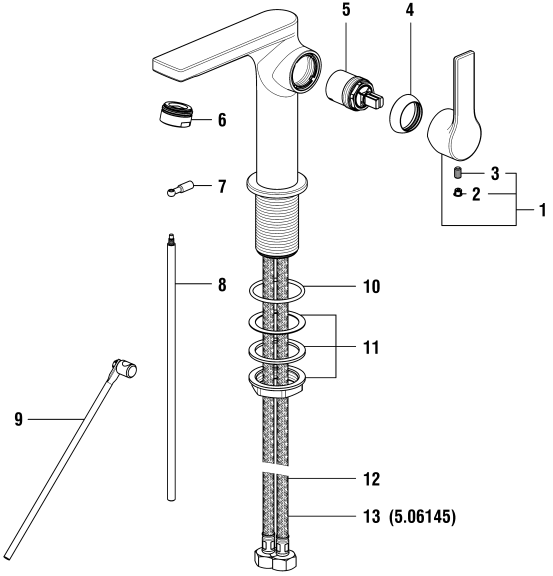

SWISSTAP

LAUFEN

Waschtischmischer Eco+
Mitigeur de lavabo Eco+

	N°	Ersatzteile	Pièces détachées	Dimension
1	WI570201100660	Hebel Eco+ Chrom	Levier Eco+ chrome	
1	WI570201428660	Hebel Eco+ PVD Titanschwarz	Levier Eco+ PVD titane noir	
1	WI570201462660	Hebel Eco+ PVD Pale Gold matt	Levier Eco+ PVD or pâle mat	
2	WI563007945	Abdeckkappe Grau	Pastille gris	
2	WI563007108	Abdeckkappe Schwarz	Pastille noir	
3	WI9614483000001	Gewindestift	Vis sans tête	M5x8
4	WI560064100	Kappe Chrom	Calotte chrome	
4	WI560064428	Haube PVD Titanschwarz	Calotte PVD titane noir	
4	WI560064462	Kappe PVD Pale Gold matt	Calotte PVD or pâle mat	
5	WI576012000060	Patrone HT	Cartouche HT	25 mm
6	WI559036100000	Mischdüse 5.7 l/m	Aérateur 5.7 l/m	M24x1-PCA
6	WI559036428000	Mischdüse 5.7 l/m PVD Titanschwarz	Aérateur 5.7 l/m PVD titane noir	M24x1-PCA
6	WI559036462000	Mischdüse 5.7 l/m PVD Pale Gold matt	Aérateur 5.7 l/m PVD or pâle mat	M24x1-PCA
7	WI564030100	Ablaufventilhebel	Levier de vidage	
8	WI463003903	Zugstange	Tringle de vidage	220 mm
9	WI800943500	Verbindungsstab	Tige de raccordement	L = 175 mm
10	WI800128873	O-Ring	O-Ring	Ø2.62x37.77
11	WI577002000000	Befestigungsset	Set de fixation	M34x1.5
12	WI466050000	Panzerschlauch Set 2 Stk	Set 2 flexibles à visser	L500 MM 3/8-M8
13	WI466039000	Panzerschlauch Set 2 Stk	Set 2 flexibles à visser	L600 MM 3/8-M8

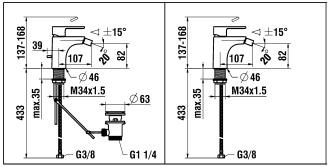

5.06110.100.000 **5.06110.XXX.010**

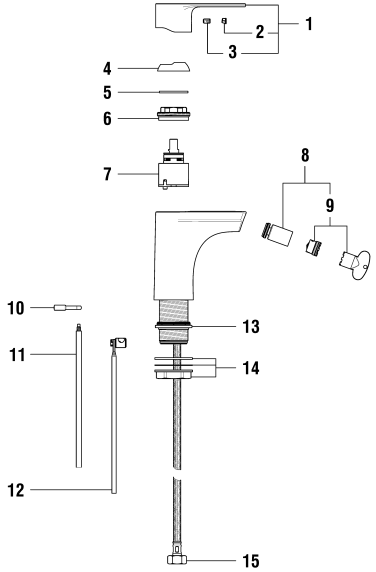

SWISSTAP

LAUFEN

Bidetmischer
Mitigeur de bidet

	N°	Ersatzteile	Pièces détachées	Dimension
1	WI570195100600	Hebel Chrom	Levier chrome	
1	WI570195428600	Hebel PVD Titanschwarz	Levier PVD titane noir	
1	WI570195462600	Hebel PVD Pale Gold matt	Levier PVD or pâle mat	
2	WI563007945	Abdeckkappe Grau	Pastille gris	
2	WI563007108	Abdeckkappe Schwarz	Pastille noir	
3	WI9614483000001	Gewindestift	Vis sans tête	M5x8
4	WI560061100	Kappe Chrom	Calotte chrome	
4	WI560061428	Kappe PVD Titanschwarz	Calotte PVD titane noir	
4	WI560061462	Kappe PVD or pâle mat	Calotte PVD or pâle mat	
5	WI800025873	O-Ring	O-Ring	Ø1.78x29.87
6	WI557034913	Patronenmutter	Écrou de cartouche	M38x1.5
7	WI963527000002	Quattro Patrone	Cartouche Quattro	35 mm
8	WI559029100060	Gelenkmischdüse Chrom für Bidet mit Schlüssel-Set 5.7 L/m	Set Rotule+aérateur chrome +clé pour bidet 5.7 l/m	M18x1-M16.5x1
8	WI559029428060	Gelenkmischdüse PVD Titanschwarz + Schlüssel-Set 5.7 L/m	Set Rotule+aérateur PVD titane noir +clé 5.7 l/m	M18x1-M16.5x1
8	WI559029462060	Gelenkmischdüse PVD Pale Gold matt + Schlüssel-Set 5.7 L/m	Set Rotule+aérateur PVD or pâle mat +clé 5.7 l/m	M18x1-M16.5x1
9	WI559035000060	Perlator Caché + Schlüssel 5.7 l/m	Set aérateur Caché avec clé 5.7 l/m	M16.5x1-PCA
10	WI564054100	Ablaufventilhebel	Levier de vidage	
11	WI463003903	Zugstange	Tringle de vidage	220 mm
12	WI800943500	Verbindungsstab	Tige de raccordement	L = 175 mm
13	WI547015877	Formdichtung	Joint de forme	Ø42.8x33x8.5
14	WI577002000000	Befestigungsset	Set de fixation	M34x1.5
15	WI466035000	Panzerschlauch Set 2 Stk zu Armaturen ab 1.1.2016	Set 2 flexibles à visser pour batterie après 1.1.2016	L480 MM 3/8-M10

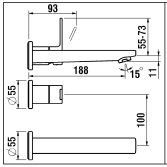

Unterputz Einbaukörper
Corps encstrable
Concealed system
5.74049.000.000

5.06122.100.000
5.06122.XXX.000

5.30023.000.000

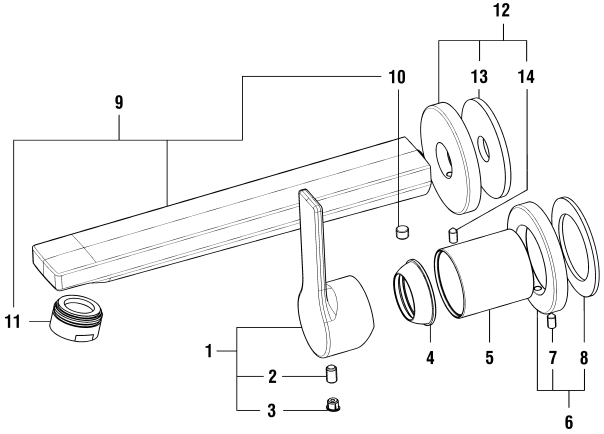

SWISSTAP

LAUFEN

Dekorset Wand 2-Point
Décor mural 2-Point

	N°	Ersatzteile	Pièces détachées	Dimension
1	WI570201100660	Hebel Eco+ Chrom	Levier Eco+ chrome	
1	WI570201428660	Hebel Eco+ PVD Titanschwarz	Levier Eco+ PVD titane noir	
1	WI570201462660	Hebel Eco+ PVD Pale Gold matt	Levier Eco+ PVD or pâle mat	
2	WI9614483000001	Gewindestift	Vis sans tête	M5x8
3	WI563007945	Abdeckkappe Grau	Pastille gris	
3	WI563007108	Abdeckkappe Schwarz	Pastille noir	
4	WI560037100	Kappe Chrom	Calotte chrome	
4	WI560037428	Kappe PVD Titanschwarz	Calotte PVD titane noir	
4	WI560037462	Kappe PVD Pale Gold matt	Calotte PVD or pâle mat	
5	WI562061100	Dekorhülse Chrom	Tube décor chrome	
5	WI562061428	Dekorhülse PVD Titanschwarz	Tube décor PVD titane noir	
5	WI562061462	Dekorhülse PVD Pale Gold matt	Tube décor PVD or pâle mat	
6	WI569051100000	Rosette komplett Chrom	Rosace complète chrome	Ø55
6	WI569051428000	Rosette komplett PVD Titanschwarz	Rosace complète PVD titane noir	Ø55
6	WI569051462000	Rosette komplett PVD Pale Gold matt	Rosace complète PVD or pâle mat	Ø55
7	WI9614454000001	Gewindestift	Vis sans tête	M4x8
8	WI547020000	Moosgummidichtung	Joint mousse	Ø50x34x3
9	WI534156100000	Wandauslauf Chrom	Goulot muré chrome	175 mm
9	WI534156428000	Wandauslauf PVD Titanschwarz	Goulot muré PVD titane noir	175 mm
9	WI534156462000	Wandauslauf PVD Pale Gold matt	Goulot muré PVD or pâle mat	175 mm
10	WI550005941	Innensechskantschraube	Vis sans tête 6-pans creuse	M6x6
11	WI559036100000	Mischdüse 5.7 l/m	Aérateur 5.7 l/m	M24x1-PCA
11	WI559036428000	Mischdüse 5.7 l/m PVD Titanschwarz	Aérateur 5.7 l/m PVD titane noir	M24x1-PCA
11	WI559036462000	Mischdüse 5.7 l/m PVD Pale Gold matt	Aérateur 5.7 l/m PVD or pâle mat	M24x1-PCA
12	WI569039100000	Rosette komplett Chrom	Rosace complète chrome	Ø55
12	WI569039428000	Rosette komplett PVD Titanschwarz	Rosace complète PVD titane noir	Ø55
12	WI569039462000	Rosette komplett PVD Pale Gold matt	Rosace complète PVD or pâle mat	Ø55
13	WI544020000	Moosgummidichtung	Joint mousse	Ø50x13x3
14	WI9614454000001	Gewindestift	Vis sans tête	M4x8
	HF530023000000	Verlängerung	Rallonge	25 mm

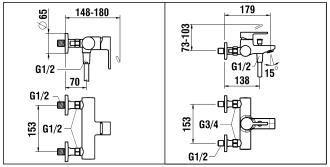

5.06150.100.000
5.06150.100.010
5.06150.XXX.000
153mm

5.06160.100.000
5.06160.100.010
5.06160.XXX.000

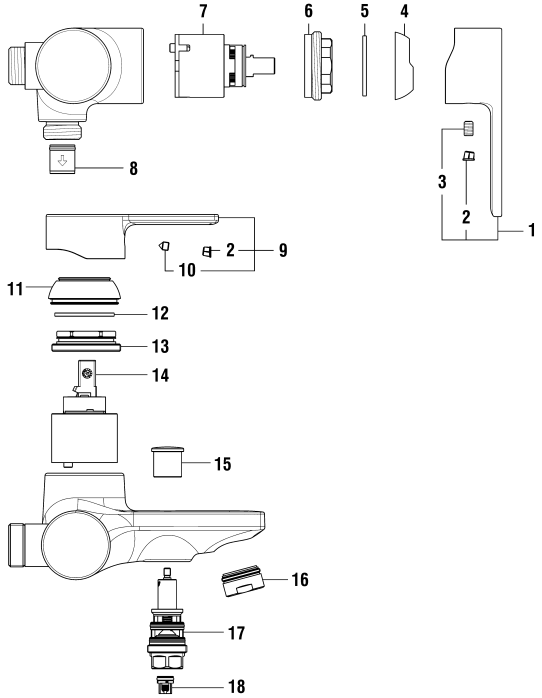

SWISSTAP

LAUFEN

Bade- & Duschenmischer (153mm)
Mitigeur de bain et de douche (153mm)

	N°	Ersatzteile	Pièces détachées	Dimension
1	WI570195100600	Hebel Chrom	Levier chrome	
1	WI570195428600	Hebel PVD Titanschwarz	Levier PVD titane noir	
1	WI570195462600	Hebel PVD Pale Gold matt	Levier PVD or pâle mat	
2	WI563007945	Abdeckkappe Grau	Pastille gris	
2	WI563007108	Abdeckkappe Schwarz	Pastille noir	
3	WI9614483000001	Gewindestift	Vis sans tête	M5x8
4	WI560061100	Kappe Chrom	Calotte chrome	
4	WI560061428	Kappe PVD Titanschwarz	Calotte PVD titane noir	
4	WI560061462	Kappe PVD or pâle mat	Calotte PVD or pâle mat	
5	WI800025873	O-Ring	O-Ring	Ø1.78x29.87
6	WI557034913	Patronenmutter	Écrou de cartouche	M38x1.5
7	WI963527000002	Quattro Patrone	Cartouche Quattro	35 mm
8	WI456405000000	Rückflussverhinderer	Clapet de retenue	Ø14
9	WI570198100600	Hebel Chrom	Levier chrome	
9	WI570198428600	Hebel PVD Titanschwarz	Levier PVD titane noir	
9	WI570198462600	Hebel PVD Pale Gold matt	Levier PVD or pâle mat	
10	WI9614506000001	Gewindestift	Vis sans tête	M5x6
11	WI560029100	Haube Chrom	Calotte chrome	
11	WI560029428	Haube PVD Titanschwarz	Calotte PVD titane noir	
11	WI560029462	Haube PVD Pale Gold matt	Calotte PVD or pâle mat	
12	WI342515873	O-Ring	O-Ring	Ø1.78x33.05
13	WI452366901	Patronenmutter	Écrou de cartouche	M42x1
14	WI188008000000	ECOTOTAL Patrone	Cartouche ECOTOTAL	40 mm
15	WI569038100	Umsteller-Zugknopf Chrom	Bouton d'inverseur chrome	
15	WI569038428	Umsteller-Zugknopf PVD Titanschwarz	Bouton d'inverseur PVD titane noir	
15	WI569038462	Umsteller-Zugknopf PVD or pâle mat	Bouton d'inverseur PVD or pâle mat	
16	WI404287100000	Mischdüse Chrom 30 l/m	Aérateur chrome 30 l/m	M24x1-C
16	WI404287428000	Mischdüse 30 l/m PVD Titanschwarz	Aérateur 30 l/m PVD titane noir	M24x1-C
16	WI404287462000	Mischdüse 30 l/m PVD Pale Gold matt	Aérateur 30 l/m PVD or pâle mat 30 l/m	M24x1-C
17	WI576540100000	Automatischer Umsteller Chrom	Inverseur automatique chrome	
17	WI576543428000	Automatischer Umsteller PVD Titanschwarz	Inverseur automatique PVD titane noir	
17	WI576543462000	Automatischer Umsteller PVD Pale Gold matt	Inverseur automatique PVD or pâle mat	
18	WI646018945	Rückflussverhinderer	Clapet de retenue	DN8
	H3629800001311	Kunststoffschlauch Chrom	Flexible synthétique chrome	1/2-1/2 L160
	H3629800811311	Kunststoffschlauch PVD Titanschwarz	Flexible synthétique PVD titane noir	1/2-1/2 L160

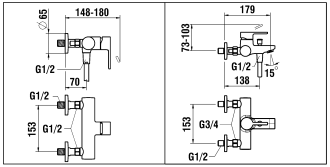

5.06150.100.000
5.06150.100.010
5.06150.XXX.000
153mm

5.06160.100.000
5.06160.100.010
5.06160.XXX.000

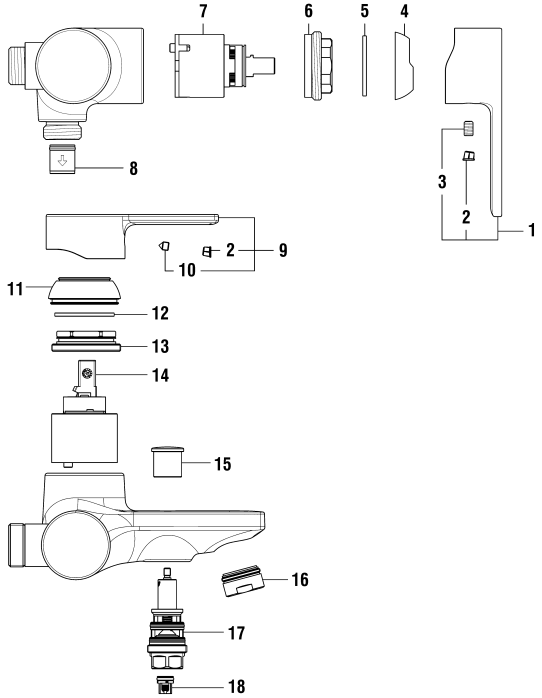

SWISSTAP

LAUFEN

Bade- & Duschenmischer (153mm)
Mitigeur de bain et de douche (153mm)

	N°	Ersatzteile	Pièces détachées	Dimension
	H3629800831311	Kunststoffschlauch PVD Pale Gold matt	Flexible synthétique PVD or pâle mat	1/2-1/2 L160
	HF939030100000	Handbrause MyCity 100 Chrom	Douchette MyCity 100 chrome	G1/2
	H3619850813311	Handbrause 3 Strahlarten PVD Titanschwarz	Douchette 3 jets PVD titane noir	Ø80 mm
	H3619850833311	Handbrause 3 Strahlarten PVD Pale Gold matt	Douchette 3 jets PVD or pâle mat	Ø80 mm
	WI960452428001	Absperranschluss PVD Titanschwarz	Raccords d'arrêt PVD titane noir	1/2 x1/2
	WI960453428001	Absperranschluss PVD Titanschwarz	Raccords d'arrêt PVD titane noir	1/2 x 3/4
	WI960452462001	Absperranschluss PVD Pale Gold matt	Raccords d'arrêt PVD or pâle mat	1/2 x1/2
	WI960453462001	Absperranschluss PVD Pale Gold matt	Raccords d'arrêt PVD or pâle mat	1/2 x 3/4

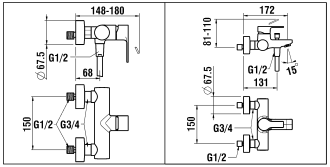

5.06150.100.600
5.06150.XXX.600
150mm

5.06160.100.600
5.06160.XXX.600
150mm

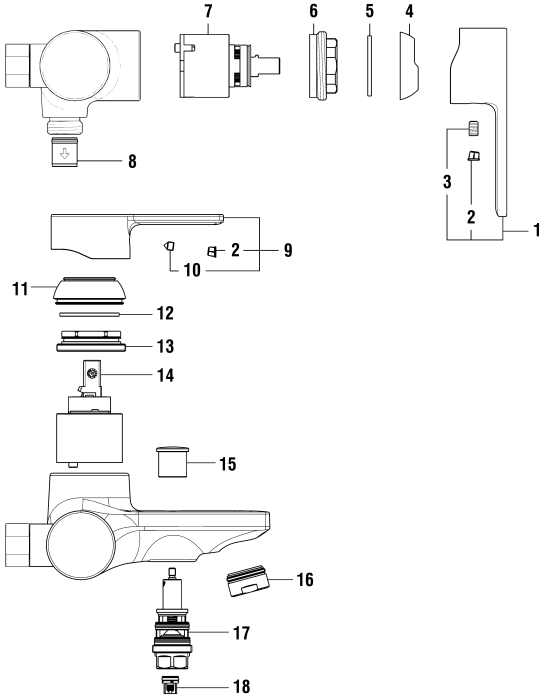

SWISSTAP

LAUFEN

Bade- & Duschenmischer (150mm)
Mitigeur de bain et de douche (150mm)

	N°	Ersatzteile	Pièces détachées	Dimension
1	WI570195100600	Hebel Chrom	Levier chrome	
1	WI570195428600	Hebel PVD Titanschwarz	Levier PVD titane noir	
1	WI570195462600	Hebel PVD Pale Gold matt	Levier PVD or pâle mat	
2	WI563007945	Abdeckkappe Grau	Pastille gris	
2	WI563007108	Abdeckkappe Schwarz	Pastille noir	
3	WI9614483000001	Gewindestift	Vis sans tête	M5x8
4	WI560061100	Kappe Chrom	Calotte chrome	
4	WI560061428	Kappe PVD Titanschwarz	Calotte PVD titane noir	
4	WI560061462	Kappe PVD or pâle mat	Calotte PVD or pâle mat	
5	WI800025873	O-Ring	O-Ring	Ø1.78x29.87
6	WI557034913	Patronenmutter	Écrou de cartouche	M38x1.5
7	WI963527000002	Quattro Patrone	Cartouche Quattro	35 mm
8	WI456405000000	Rückflussverhinderer	Clapet de retenue	Ø14
9	WI570198100600	Hebel Chrom	Levier chrome	
9	WI570198428600	Hebel PVD Titanschwarz	Levier PVD titane noir	
9	WI570198462600	Hebel PVD Pale Gold matt	Levier PVD or pâle mat	
10	WI9614506000001	Gewindestift	Vis sans tête	M5x6
11	WI560029100	Haube Chrom	Calotte chrome	
11	WI560029428	Haube PVD Titanschwarz	Calotte PVD titane noir	
11	WI560029462	Haube PVD Pale Gold matt	Calotte PVD or pâle mat	
12	WI342515873	O-Ring	O-Ring	Ø1.78x33.05
13	WI452366901	Patronenmutter	Écrou de cartouche	M42x1
14	WI188008000000	ECOTOTAL Patrone	Cartouche ECOTOTAL	40 mm
15	WI569038100	Umsteller-Zugknopf Chrom	Bouton d'inverseur chrome	
15	WI569038428	Umsteller-Zugknopf PVD Titanschwarz	Bouton d'inverseur PVD titane noir	
15	WI569038462	Umsteller-Zugknopf PVD or pâle mat	Bouton d'inverseur PVD or pâle mat	
16	WI404287100000	Mischdüse Chrom 30 l/m	Aérateur chrome 30 l/m	M24x1-C
16	WI404287428000	Mischdüse 30 l/m PVD Titanschwarz	Aérateur 30 l/m PVD titane noir	M24x1-C
16	WI404287462000	Mischdüse 30 l/m PVD Pale Gold matt	Aérateur 30 l/m PVD or pâle mat 30 l/m	M24x1-C
17	WI576540100000	Automatischer Umsteller Chrom	Inverseur automatique chrome	
17	WI576543428000	Automatischer Umsteller PVD Titanschwarz	Inverseur automatique PVD titane noir	
17	WI576543462000	Automatischer Umsteller PVD Pale Gold matt	Inverseur automatique PVD or pâle mat	
18	WI646018945	Rückflussverhinderer	Clapet de retenue	DN8
	H3629800001311	Kunststoffschlauch Chrom	Flexible synthétique chrome	1/2-1/2 L160
	H3629800811311	Kunststoffschlauch PVD Titanschwarz	Flexible synthétique PVD titane noir	1/2-1/2 L160

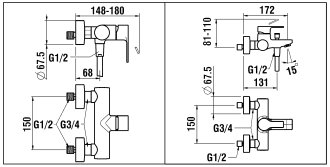

5.06150.100.600
5.06150.XXX.600
150mm

5.06160.100.600
5.06160.XXX.600
150mm

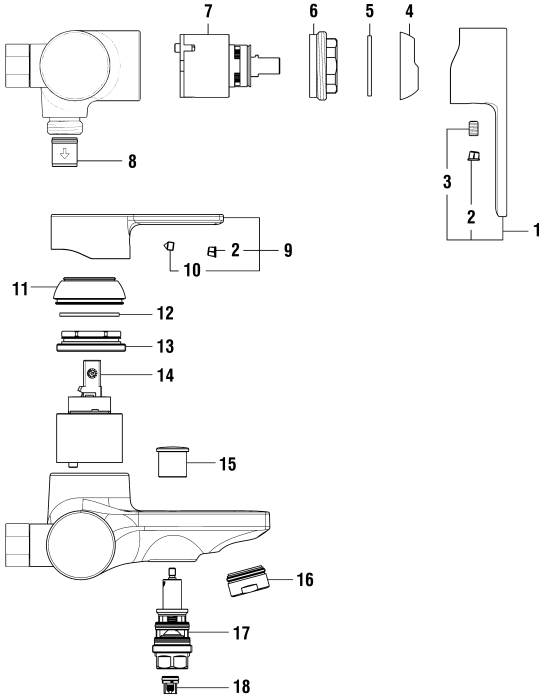

SWISSTAP

LAUFEN

Bade- & Duschenmischer (150mm)
Mitigeur de bain et de douche (150mm)

	N°	Ersatzteile	Pièces détachées	Dimension
	H3629800831311	Kunststoffschlauch PVD Pale Gold matt	Flexible synthétique PVD or pâle mat	1/2-1/2 L160
	HF939030100000	Handbrause MyCity 100 Chrom	Douchette MyCity 100 chrome	G1/2
	H3619850813311	Handbrause 3 Strahlarten PVD Titanschwarz	Douchette 3 jets PVD titane noir	Ø80 mm
	H3629800831311	Kunststoffschlauch PVD Pale Gold matt	Flexible synthétique PVD or pâle mat	1/2-1/2 L160
	HF523032428602	Set exzentr. Anschlüsse (2x) PVD Titanschwarz	Set raccords excent. (2x) PVD titane noir	1/2 x 3/4
	HF523032462602	Set exzentr. Anschlüsse (2x) Pale Gold Matt	Set raccords excent. (2x) PVD or pâle mat	1/2 x 3/4

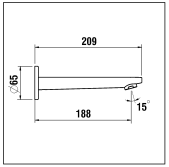

5.06171.100.000
5.06171.XXX.000

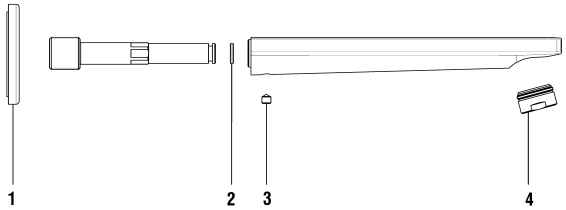

SWISSTAP

LAUFEN

Wanneneinlauf
Goulot mural de bain

	N°	Ersatzteile	Pièces détachées	Dimension
1	WI567024100000	Rosette komplett Chrom	Rosace complète chrome	Ø55
1	WI567024428000	Rosette komplett PVD Titanschwarz	Rosace complète PVD titane noir	Ø55
1	WI567024462000	Rosette komplett PVD Pale Gold matt	Rosace complète PVD or pâle mat	Ø55
2	WI1200254000	O-ring	O-ring	Ø9.00X2.00
3	WI550005941	Innensechskantschraube	Vis sans tête 6-pans creuse	M6x6
4	WI559098100000	Mischdüse 38 l/m Chrom	Aérateur 38 l/m chrome	M24X1
4	WI559098428000	Mischdüse 38 l/mt PVD Titanschwarz	Aérateur 38 l/m PVD titane noir	M24X1
4	WI559098462000	Mischdüse 38 l/m PVD Pale Gold matt	Aérateur 38 l/m PVD or pâle mat	M24X1

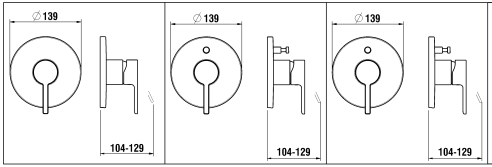

Unterputz Einbaukörper
Concealed system
Corps encastrable
Corpo incorporato
5.74007.000.000
5.74037.000.000
5.74038.000.000

5.06178.100.000
5.06178.XXX.000

5.06179.100.000
5.06179.XXX.000

5.06189.100.000
5.06189.XXX.000

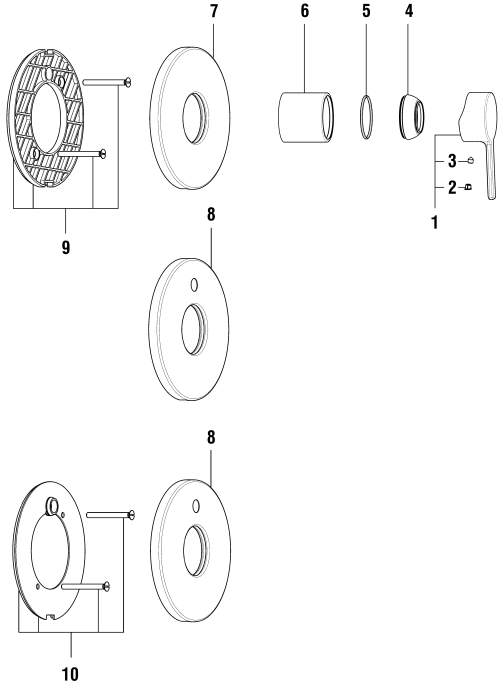

SWISSTAP

LAUFEN

Simibox UP-Dekor Swisstap
Simibox décor Swisstap

	N°	Ersatzteile	Pièces détachées	Dimension
1	WI570198100600	Hebel Chrom	Levier chrome	
1	WI570198428600	Hebel PVD Titanschwarz	Levier PVD titane noir	
1	WI570198462600	Hebel PVD Pale Gold matt	Levier PVD or pâle mat	
2	WI563007945	Abdeckkappe Grau	Pastille gris	
2	WI563007108	Abdeckkappe Schwarz	Pastille noir	
3	WI9614506000001	Gewindestift	Vis sans tête	M5x6
4	WI560029100	Haube Chrom	Calotte chrome	
4	WI560029428	Haube PVD Titanschwarz	Calotte PVD titane noir	
4	WI560029462	Haube PVD Pale Gold matt	Calotte PVD or pâle mat	
5	WI9610119000001	O-Ring	O-Ring	Ø1.78x37.82
6	WI562046100	Dekorhülse Chrom	Tube décor chrome	Ø48
6	WI562046428	Dekorhülse PVD Titanschwarz	Tube décor PVD titane noir	Ø48
6	WI562046462	Dekorhülse PVD Pale Gold matt	Tube décor PVD or pâle mat	Ø48
7	WI569021100000	Rosette komplett für Modell ohne Umsteller Chrom	Rosace assemblée pour modèle sans inverseur chrome	Ø139-Ø48
7	WI569021428000	Rosette komplett für Modell ohne Umsteller PVD Titanschwarz	Rosace assemblée pour modèle sans inverseur PVD titane noir	Ø139-Ø48
7	WI569021462000	Rosette komplett für Modell ohne Umsteller PVD Pale Gold matt	Rosace assemblée pour modèle sans inverseur PVD or pâle mat	Ø139-Ø48
8	WI569020100000	Rosette komplett für Modell mit Umsteller Chrom	Rosace assemblée pour modèle à inverseur chrome	Ø139-Ø48
8	WI569020423000	Rosette komplett für Modell mit Umsteller PVD Inox	Rosace assemblée pour modèle à inverseur PVD Inox	Ø139-Ø48
8	WI569020428000	Rosette komplett für Modell mit Umsteller PVD Titanschwarz	Rosace assemblée pour modèle à inverseur PVD titane noir	Ø139-Ø48
9	WI569015945000	Abdichtungsplatte	Plaque étanchéité assemblée	
10	WI569032941000	Abdichtungsplatte komplett für Rohrunterbrecher	Plaque étanchéité assemblée pour anti-siphonage	

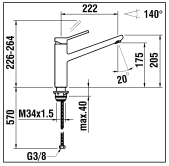

5.06130.100.000
5.06130.423.000
5.06130.428.000

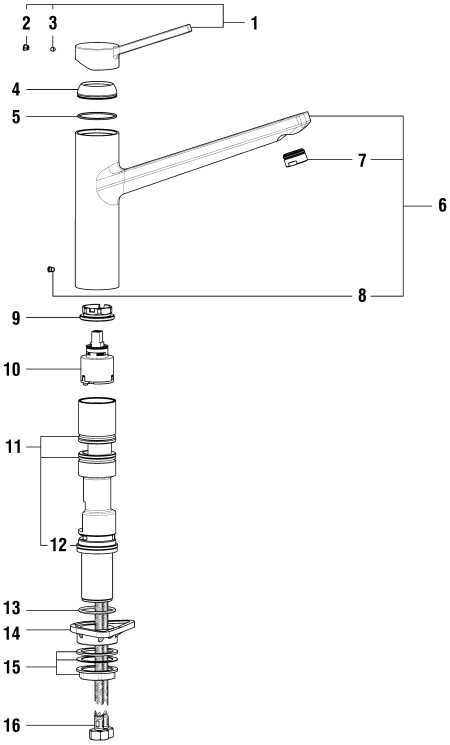

SWISSTAP

LAUFEN

Spültischmischer mit Schwenkauslauf
Mitigeur d'évier goulot orientable

	N°	Ersatzteile	Pièces détachées	Dimension
1	WI570200100600	Hebel Chrom	Levier chrome	
1	WI570200423600	Lever PVD Inox	Hebel PVD inox	
1	WI570200428600	Hebel PVD Titanschwarz	Levier PVD titane noir	
2	WI563007945	Abdeckkappe Grau	Pastille gris	
2	WI563007108	Abdeckkappe Schwarz	Pastille noir	
3	WI9614509000001	Gewindestift	Vis sans tête	M4x5
4	WI560045100	Haube Chrom	Calotte chrome	Ø42
4	WI560045423	Haube PVD Inox	Calotte PVD inox	Ø42
4	WI560045428	Haube PVD Titanschwarz	Calotte PVD titane noir	Ø42
5	WI9610177000001	O-Ring	O-Ring	Ø1.5x39x42
6	WI534151100000	Aulsauf Chrom	Goulot chrome	225mm
6	WI534151423000	Aulsauf PVD Inox	Goulot PVD inox	225mm
6	WI534151428000	Aulsauf PVD Titanschwarz	Goulot PVD titane noir	225mm
7	WI559032100000	Lufmischdüse 8.3 l/m Chrom	Aérateur 8.3 l/m chrome	M24x1-PCA
7	WI559032423000	Lufmischdüse 8.3 l/m PVD Inox	Aérateur 8.3 l/m PVD inox	M24x1-PCA
7	WI559032428000	Lufmischdüse 8.3 l/m PVD Titanschwarz	Aérateur 8.3 l/m PVD titane noir	M24x1-PCA
8	WI300009941	Schraube	Vis	M5
8	WI300009448	Schraube PVD Schwarz	Vis PVD noir	M5
9	WI557060901	Patronenmutter	Écrou de cartouche	M37x1
10	WI963527000002	Quattro Patrone	Cartouche Quattro	35 mm
11	WI577151000000	Lippendichtungsset 2 Stk + Fett	Set 2 manchettes + graisse	
12	WI553046945	Unterlagsscheibe	Bague de glissement	Ø38.1x2.8
13	WI800126873	O-Ring	O-Ring	Ø2.62x29.82
14	WI891183945	Verstärkungsplatte	Renfort de fixation	
15	WI577002000000	Befestigungsset	Set de fixation	M34x1.5
16	WI466039000	Panzerschlauch Set 2 Stk	Set 2 flexibles à visser	L600 MM 3/8-M8

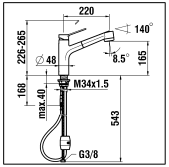

5.06135.100.000
5.06135.423.000
5.06135.428.000

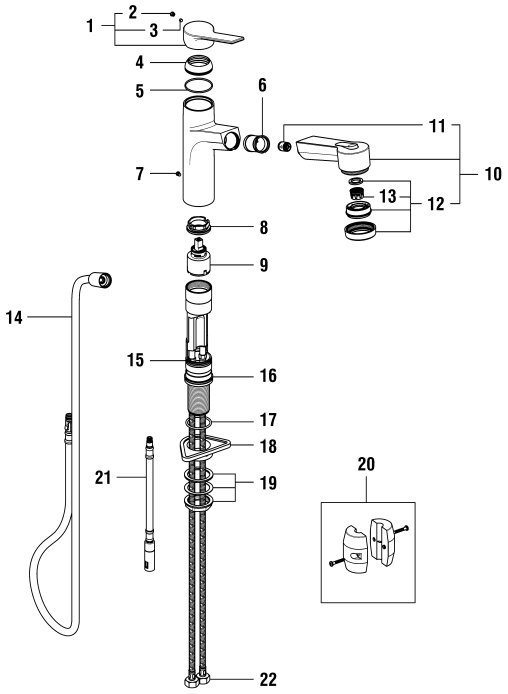

SWISSTAP

LAUFEN

Spültischmischer Schwenkauslauf, Auszugbrause
Mitigeur d'évier goulot orientable, douchette extractible

	N°	Ersatzteile	Pièces détachées	Dimension
1	WI570200100600	Hebel Chrom	Levier chrome	
1	WI570200423600	Lever PVD Inox	Hebel PVD inox	
1	WI570200428600	Hebel PVD Titanschwarz	Levier PVD titane noir	
2	WI563007945	Abdeckkappe Grau	Pastille gris	
2	WI563007108	Abdeckkappe Schwarz	Pastille noir	
3	WI9614509000001	Gewindestift	Vis sans tête	M4x5
4	WI560045100	Haube Chrom	Calotte chrome	Ø42
4	WI560045423	Haube PVD Inox	Calotte PVD inox	Ø42
4	WI560045428	Haube PVD Titanschwarz	Calotte PVD titane noir	Ø42
5	WI9610177000001	O-Ring	O-Ring	Ø1.5x39x42
6	WI650000945	Führungshülse	Douille de guidage	Ø27
7	WI300009941	Schraube	Vis	M5
7	WI300009448	Schraube PVD Schwarz	Vis PVD noir	M5
8	WI557060901	Patronenmutter	Écrou de cartouche	M37x1
9	WI963527000002	Quattro Patrone	Cartouche Quattro	35 mm
10	WI539047100000	Handbrause Chrom	Douchette chrome	G1/2
10	WI539047423000	Handbrause PVD Inox	Douchette PVD inox	G1/2
10	WI539047428000	Handbrause PVD Titanschwarz	Douchette PVD titane noir	G1/2
11	WI456405000000	Rückflussverhinderer	Clapet de retenue	Ø14
12	WI960373100001	Siebring-Set Chrom	Set grille d'aérateur chrome	
12	WI960373423000	Siebring-Set PVD Inox	Set grille d'aérateur PVD inox	
12	WI960373428000	Siebring-Set PVD Titanschwarz	Set grille d'aérateur PVD titane noir	
13	WI643000945	Einsatz zu Luftmischdüse	Insert d'aérateur	A
14	WI513091000000	Gewebschlauch Schnellanschluss	Flexible synthétique Connexion rapide	L130 CM - 1/2
15	WI9610207000001	O-Ring	O-Ring	Ø2x36
16	WI553046945	Unterlagsscheibe	Bague de glissement	Ø38.1x2.8
17	WI800126873	O-Ring	O-Ring	Ø2.62x29.82
18	WI891183945	Verstärkungsplatte	Renfort de fixation	
19	WI577002000000	Befestigungsset	Set de fixation	M34x1.5
20	WI651015000	Gegengewicht	Contrepoids	400 gr
21	WI513092000000	Schlauch Schnellanschluss	Flexible connexion rapide	L185 MM - M8x1
22	WI466039000	Panzerschlauch Set 2 Stk	Set 2 flexibles à visser	L600 MM 3/8-M8

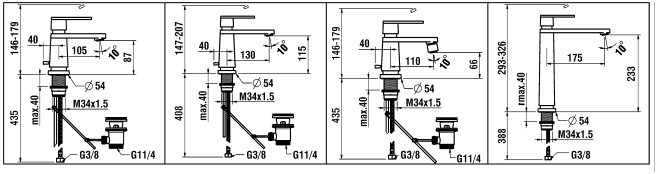

9.00501.100.000
9.00502.XXX.000

9.00503.100.000
9.00504.XXX.000

9.00510.100.000

9.00514.XXX.000

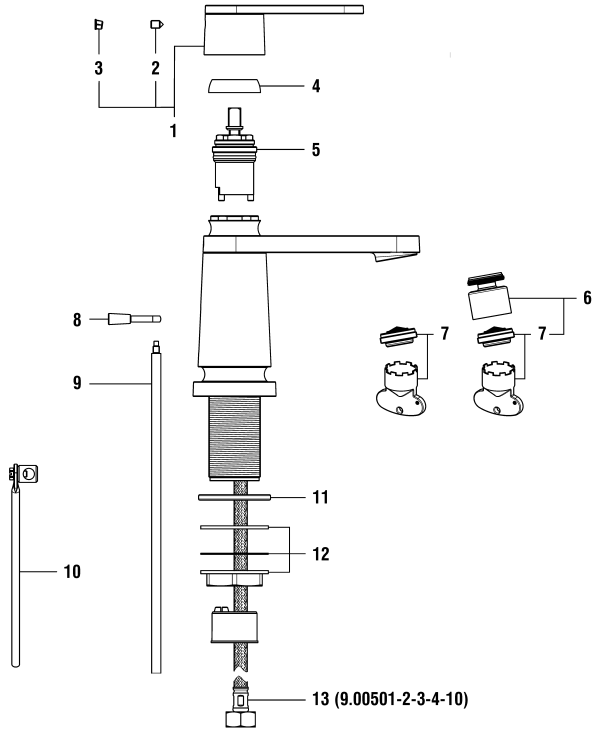

THE NEW CLASSIC

LAUFEN

Waschtisch- und Bidetmischer
Mitigeur de lavabo et bidet

	N°	Ersatzteile	Pièces détachées	Dimension
1	WI570173100000	Hebel Chrom	Levier chrome	
1	WI570173462000	Hebel PVD Pale Gold matt	Levier PVD or pâle mat	
2	WI9614506000001	Gewindestift	Vis sans tête	M5x6
3	WI563007945	Abdeckkappe Grau	Pastille gris	
4	WI560059100	Kappe	Calotte chrome	
4	WI560059462	Kappe PVD Pale Gold matt	Calotte PVD or pâle mat	
5	WI576020000000	Patrone	Cartouche	Ø25mm
6	WI559091100000	Kugelgelenk + Aerator + Schlüssel	Rotule + aérateur + clé	
7	WI559049000000	Set Slimair mit Schlüssel 1.5gpm	Set Slimair + clé 1.5gpm	M24x1
8	WI564091100	Ablaufventilhebel	Levier de vidage	
9	WI463003903	Zugstange	Tringle de vidage	220 mm
10	WI800943500	Verbindungsstab	Tige de raccordement	L = 175 mm
11	WI342958871	O-Ring weiss	O-Ring blanc	Ø3.53x39.69
12	WI577002000000	Befestigungsset	Set de fixation	M34x1.5
13	WI466050000	Panzerschlauch Set 2 Stk	Set 2 flexibles à visser	L500 MM 3/8-M8

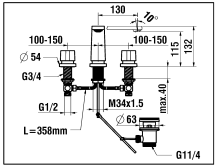

9.00511.100.000
9.00512.XXX.000

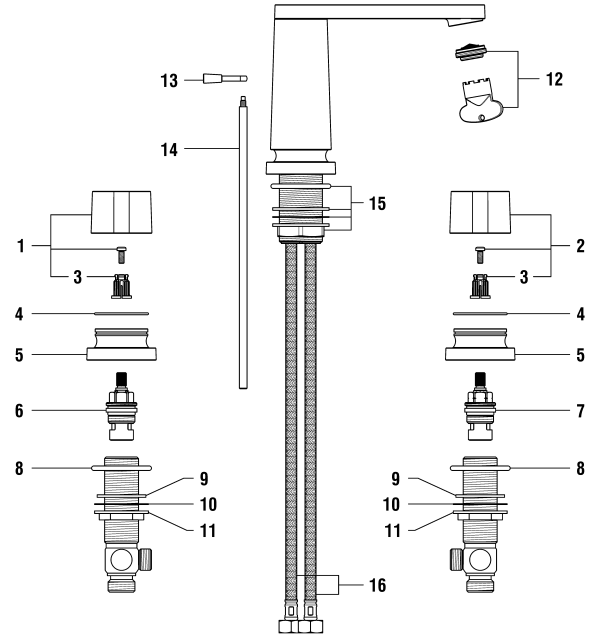

THE NEW CLASSIC

LAUFEN

Waschtisch-Dreilochbatterie
Mélangeur 3 trous de lavabo

	N°	Ersatzteile	Pièces détachées	Dimension
1	WI571047100825	Warmwasser Griff Komp. Chrom	Poignée d'eau chaude complète chrome	
1	WI571047462825	Warmwasser Griff Komp. PVD Pale Gold matt	Poignée d'eau chaude complète PVD or pâle mat	
2	WI571047100820	Kaltwasser Griff Komp. Chrom	Poignée d'eau froide complète chrome	
2	WI571047462820	Kaltwasser Griff Komp. PVD Pale Gold matt	Poignée d'eau froide complète PVD or pâle mat	
3	WI641020945	Verzahnte Zwischenstück	Insert cannelée	
4	WI9610208000001	O-Ring	O-Ring	Ø1.5x37
5	WI452607100	Basis-Rosette Chrom	Rosace de base chrome	
5	WI452607462	Basis-Rosette PVD Pale Gold matt	Rosace de base PVD or pâle mat	
6	WI107334000000	Keramikoberteil - 1/4 Dreh. Links	Chapeau céramique - ferm. 1/4 de tour à gauche	G1/2
7	WI107335000000	Keramikoberteil - 1/4 Dreh. Rechts	Chapeau céramique - ferm. 1/4 de tour à droite	G1/2
8	WI342958871	O-Ring weiss	O-Ring blanc	Ø3.53x39.69
9	WI856023870	Fiberdichtung	Joint fibre	Ø27x38x2
10	WI860005941	Unterlagscheibe	Rondelle	Ø27x42x0.6
11	WI825008901	Gegenmutter	Contre-écrou	G3/4
12	WI559049000000	Set Slimair mit Schlüssel 1.5gpm	Set Slimair + clé 1.5gpm	M24x1
13	WI564091100	Ablaufventilhebel	Levier de vidage	
14	WI463003903	Zugstange	Tringle de vidage	220 mm
15	WI577002000060	Befestigungsset	Set de fixation	M34x1.5
16	WI466038000	Panzerschlauch Set 2 Stk zu Armaturen ab 1.1.2016	Set 2 flexibles à visser pour batterie après 1.1.2016	L450 MM 3/8-M8

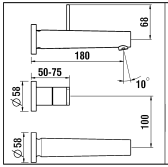

Unterputz Einbaukörper
Corps encastrable
Concealed system
5.74049.000.000

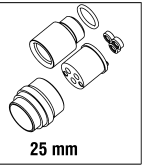

25 mm

9.00522.XXX.000

5.30023.000.000

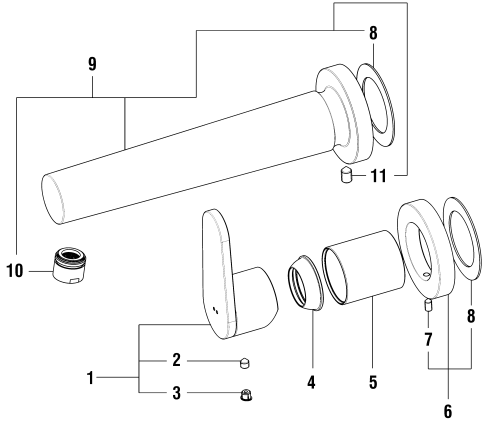

THE NEW CLASSIC

LAUFEN

Dekorset Wand 2-Point
Décor mural 2-Point

	N°	Ersatzteile	Pièces détachées	Dimension
1	WI570171100000	Hebel Chrom	Levier chrome	
1	WI570171462000	Hebel PVD Pale Gold matt	Levier PVD or pâle mat	
2	WI9614506000001	Gewindestift	Vis sans tête	M5x6
3	WI563007945	Abdeckkappe Grau	Pastille gris	
4	WI560037100	Kappe Chrom	Calotte chrome	
4	WI560037462	Kappe PVD Pale Gold matt	Calotte PVD or pâle mat	
5	WI562061100	Dekorhülse Chrom	Tube décor chrome	
5	WI562061462	Dekorhülse PVD Pale Gold matt	Tube décor PVD or pâle mat	
6	WI569072100000	Rosette komplett Chrom	Rosace complète chrome	
6	WI569072462000	Rosette komplett PVD Pale Gold matt	Rosace complètePVD or pâle mat	
7	WI9614454000001	Gewindestift	Vis sans tête .	M4x8
8	WI547020000	Moosgummidichtung	Joint mousse	Ø50x34x3
9	WI534142100600	Auslauf Komplett Chrom	Goulot assemblé chrome	
9	WI534142462600	Auslauf Komplett PVD Pale Gold matt	Goulot assemblé PVD or pâle mat	
10	WI559093100000	Luftmischdüse 5.7 l/m Chrom	Aérateur 5.7 l/m chrome	M18X1-PCA
10	WI559093462000	Luftmischdüse 5.7 l/m PVD Pale Gold matt	Aérateur 5.7 l/m PVD or pâle mat	M18X1-PCA
11	WI550029941	Gewindestift	Vis sans tête	M6x10
	HF530023000000	Verlängerung	Rallonge	25 mm

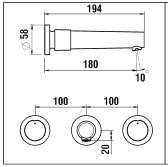

Unterputz Einbaukörper
Corps encastrable
1.02080.000.000

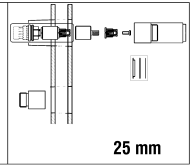

9.00524.100.000 **5.30016.000.000**

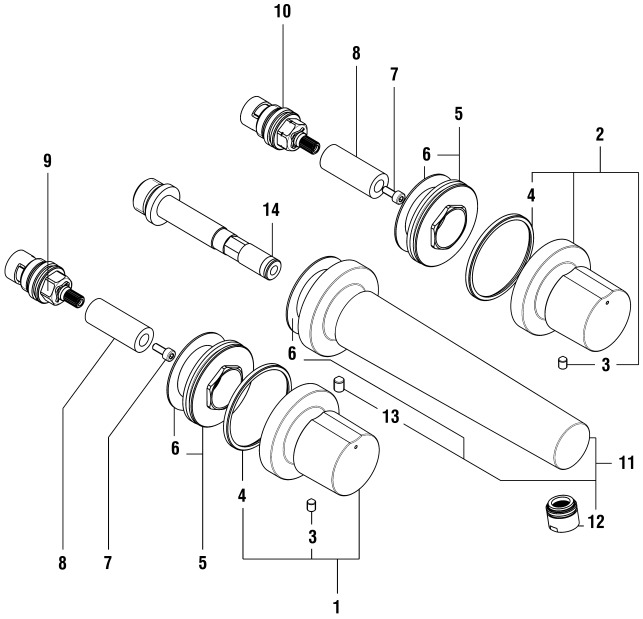

THE NEW CLASSIC

LAUFEN

2-Griff UP-Wandmischer
Mélangeur mural encastré 2-poignées

	N°	Ersatzteile	Pièces détachées	Dimension
1	WI571050100000	Warmwasser Griff Komp.	Poignée d'eau chaude complète	
2	WI571051100000	Kaltwasser Griff Komp.	Poignée d'eau froide complète	
3	WI305128941	Gewindestift	Vis sans tête	M5x8
4	WI553054945	Gleitring	Bague de glissement	Ø55
5	WI577172000000	Halterplatte	Rosace cachée	
6	WI547020000	Moosgummidichtung	Joint mousse	Ø50x34x3
7	WI1004016000	Schraube mit J6KT	Vis avec J6KT	M4x10
8	WI464011901	Befestigunghülse	Douille de connexion	
9	WI107335000000	Keramikoberteil - 1/4 Dreh. Rechts	Chapeau céramique - ferm. 1/4 de tour à droite	G1/2
10	WI107334000000	Keramikoberteil - 1/4 Dreh. Links	Chapeau céramique - ferm. 1/4 de tour à gauche	G1/2
11	WI534142100600	Auslauf Komplett Chrom	Goulot assemblé chrome	
12	WI559093100000	Luftmischdüse 5.7 l/m Chrom	Aérateur 5.7 l/m chrome	M18X1-PCA
13	WI550029941	Gewindestift	Vis sans tête	M6x10
14	WI800109873	O-Ring	O-Ring	Ø2.62x7.59
	HF530016000000	Verlängerung	Rallonge	25 mm

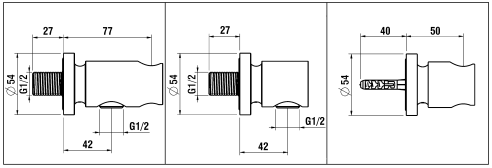

9.00549.100.000	**9.00559.100.000**	**9.00548.100.000**
9.00549.462.000	**9.00559.462.000**	**9.00548.462.000**

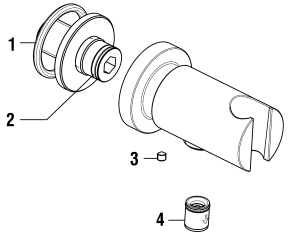

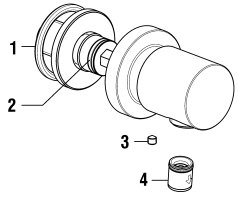

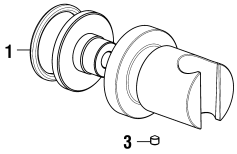

THE NEW CLASSIC

LAUFEN

Fester Handbrause Halter
Support de douchette fixe

	N°	Ersatzteile	Pièces détachées	Dimension
1	WI9610122000001	O-Ring	O-Ring	Ø4.0x38
2	WI800115873	O-Ring	O-Ring	Ø2.62x17.12
3	WI550082941	Gewindestift	Vis sans tête	M5X5
4	WI456405000000	Rückflussverhinderer	Clapet de retenue	Ø14

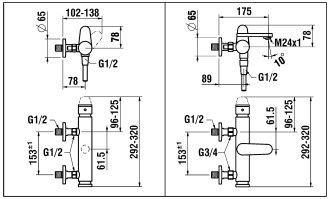

9.00550.100.000
9.00550.100.010
9.00550.462.000
153 mm

9.00560.100.000
9.00560.100.010
9.00560.462.000
153 mm

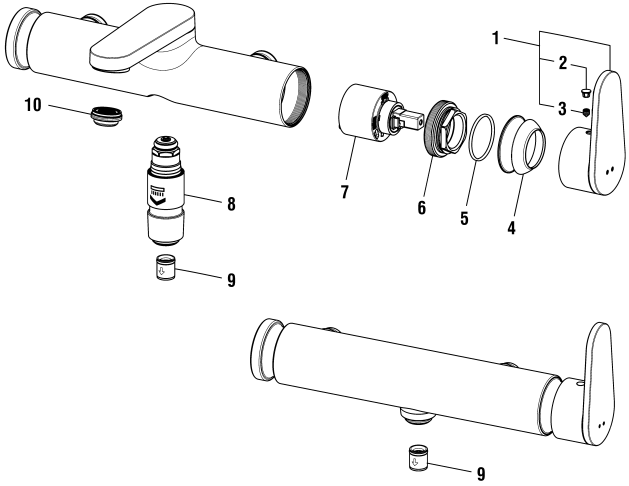

THE NEW CLASSIC

LAUFEN

Bade- & Duschenmischer (153mm)
Mitigeur de bain et de douche (153mm)

	N°	Ersatzteile	Pièces détachées	Dimension
1	WI570172100660	Hebel Chrom	Levier chrome	
1	WI570172462660	Hebel PVD Pale Gold matt	Levier PVD or pâle mat	
2	WI563007945	Abdeckkappe Grau	Pastille gris	
3	WI9614506000001	Gewindestift	Vis sans tête	M5x6
4	WI560056100	Kappe Chrom	Calotte chrome	
4	WI560056462	Kappe PVD Pale Gold matt	Calotte PVD or pâle mat	
5	WI342515873	O-Ring	O-Ring	Ø1.78x33.05
6	WI557065901	Patronenmutter	Écrou de cartouche	M44x1
7	WI188008000061	Ecototal Patrone umgekehrt	Cartouche Ecototal inversée	40 mm
8	WI576522100000	Automatischer Umsteller Chrom	Inverseur automatique chrome	
8	WI576522462000	Automatischer Umsteller PVD Pale Gold matt	Inverseur automatique PVD or pâle mat	
9	WI456405000000	Rückflussverhinderer	Clapet de retenue	Ø14
10	WI559045000000	Luftmischdüse CoinSlot 27-30 l/m	Aérateur CoinSlot 27-30 l/m	M24x1-C
	H3629800001311	Kunststoffschlauch Chrom	Flexible synthétique chrome	1/2-1/2 L160
	H3629800831311	Kunststoffschlauch PVD Pale Gold matt	Flexible synthétique PVD or pâle mat	1/2-1/2 L160
	H3619820041251	Handbrause TwinStick Chrom	Douchette TwinStick chrome	G1/2
	H3619850831251	Handbrause TwinStick PVD Pale Gold matt	Douchette TwinStick PVD or pâle mat	G1/2
	WI960452462001	Absperranschluss PVD Pale Gold matt	Raccords d'arrêt PVD or pâle mat	1/2 x1/2
	WI960453462001	Absperranschluss PVD Pale Gold matt	Raccords d'arrêt PVD or pâle mat	1/2 x 3/4

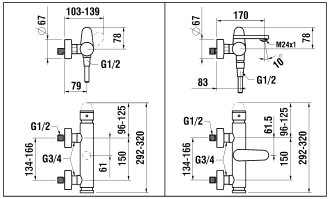

9.00550.100.600
9.00550.462.600
150 mm

9.00960.100.600
9.00960.462.600
150 mm

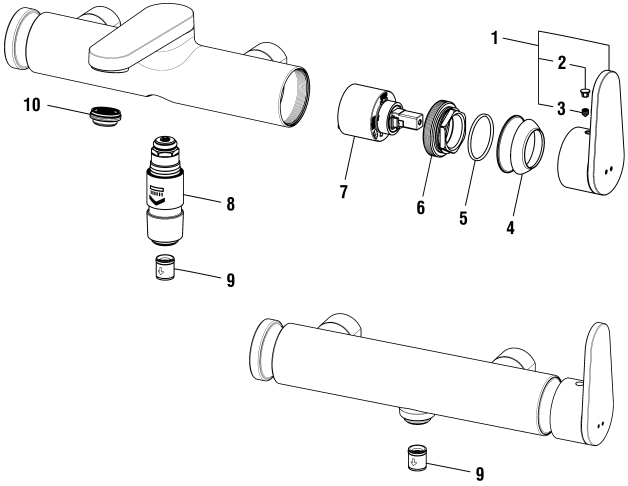

THE NEW CLASSIC

LAUFEN

Bade- & Duschenmischer (150mm)
Mitigeur de bain et de douche (150mm)

	N°	Ersatzteile	Pièces détachées	Dimension
1	WI570172100660	Hebel Chrom	Levier chrome	
1	WI570172462660	Hebel PVD Pale Gold matt	Levier PVD or pâle mat	
2	WI563007945	Abdeckkappe Grau	Pastille gris	
3	WI9614506000001	Gewindestift	Vis sans tête	M5x6
4	WI560056100	Kappe Chrom	Calotte chrome	
4	WI560056462	Kappe PVD Pale Gold matt	Calotte PVD or pâle mat	
5	WI342515873	O-Ring	O-Ring	Ø1.78x33.05
6	WI557065901	Patronenmutter	Écrou de cartouche	M44x1
7	WI188008000061	Ecototal Patrone umgekehrt	Cartouche Ecototal inversée	40 mm
8	WI576522100000	Automatischer Umsteller Chrom	Inverseur automatique chrome	
8	WI576522462000	Automatischer Umsteller PVD Pale Gold matt	Inverseur automatique PVD or pâle mat	
9	WI456405000000	Rückflussverhinderer	Clapet de retenue	Ø14
10	WI559045000000	Luftmischdüse CoinSlot 27-30 l/m	Aérateur CoinSlot 27-30 l/m	M24x1-C
	H3629800001311	Kunststoffschlauch Chrom	Flexible synthétique chrome	1/2-1/2 L160
	H3629800831311	Kunststoffschlauch PVD Pale Gold matt	Flexible synthétique PVD or pâle mat	1/2-1/2 L160
	H3619820041251	Handbrause TwinStick Chrom	Douchette TwinStick chrome	G1/2
	H3619850831251	Handbrause TwinStick PVD Pale Gold matt	Douchette TwinStick PVD or pâle mat	G1/2
	HF523032100602	Set exzentr. Anschlüsse (2x) Chrom	Set raccords excent. (2x) chrome	1/2 x 3/4
	HF523032462602	Set exzentr. Anschlüsse (2x) Pale Gold Matt	Set raccords excent. (2x) PVD or pâle mat	1/2 x 3/4

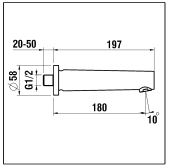

9.00571.100.000
9.00571.462.000

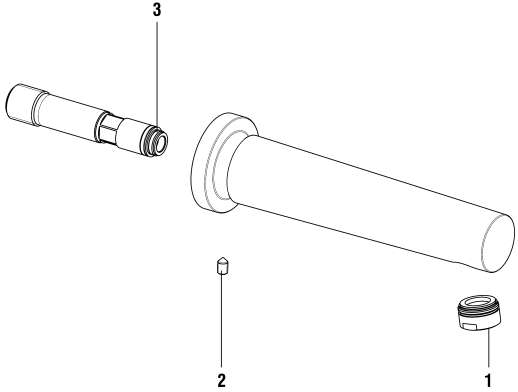

Wanneneinlauf
Goulot mural de bain

	N°	Ersatzteile	Pièces détachées	Dimension
1	WI404287100000	Mischdüse Chrom 30 l/m	Aérateur chrome 30 l/m	M24x1-C
1	WI404287462000	Mischdüse 30 l/m PVD Pale Gold matt	Aérateur 30 l/m PVD or pâle mat 30 l/m	M24x1-C
2	WI550029941	Gewindestift	Vis sans tête	M6x10
3	WI800012873	O-Ring	O-Ring	Ø1.78x9.25

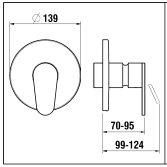

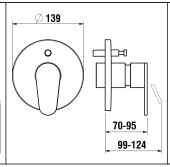

Unterputz Einbaukörper
Concealed system
Corps encastrable
Corpo incorporato
5.74007.000.000
5.74037.000.000
5.74038.000.000

9.00578.100.000
9.00578.462.000

9.00579.100.000
9.00589.100.000
9.00579.462.000

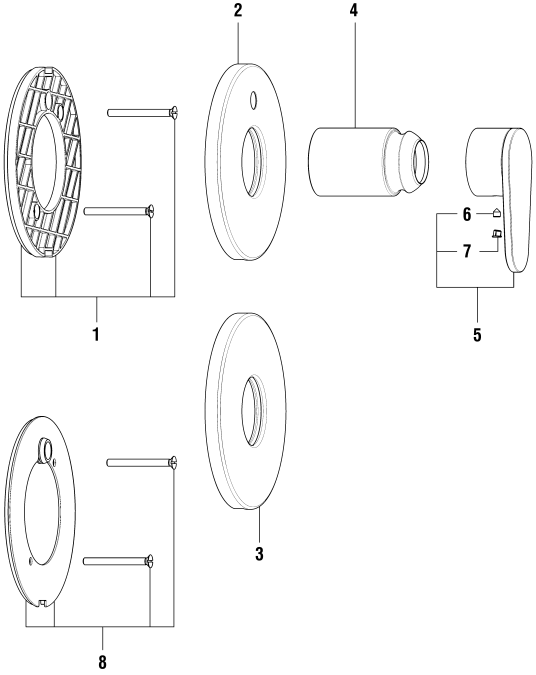

Simibox UP-Dekor Newclassic
Simibox décor Newclassic

	N°	Ersatzteile	Pièces détachées	Dimension
1	WI569015945000	Abdichtungsplatte	Plaque étanchéité assemblée	
2	WI569020100000	Rosette komplett für Modell mit Umsteller Chrom	Rosace assemblée pour modèle à inverseur chrome	Ø139-Ø48
2	WI569020462000	Rosette komplett für Modell mit Umsteller PVD Pale Gold matt	Rosace assemblée pour modèle à inverseur PVD or pâle mat	Ø139-Ø48
3	WI569021100000	Rosette komplett für Modell ohne Umsteller Chrom	Rosace assemblée pour modèle sans inverseur chrome	Ø139-Ø48
3	WI569021462000	Rosette komplett für Modell ohne Umsteller PVD Pale Gold matt	Rosace assemblée pour modèle sans inverseur PVD or pâle mat	Ø139-Ø48
4	WI562075100	Dekorring Chrom	Tube décor chrome	Ø48
4	WI562075462	Dekorring PVD Pale Gold matt	Tube décor PVD or pâle mat	Ø48
5	WI570172100600	Hebel Chrom	Levier chrome	
5	WI570172462600	Hebel PVD Pale Gold matt	Levier PVD or pâle mat	
6	WI9614506000001	Gewindestift	Vis sans tête	M5x6
7	WI563007945	Abdeckkappe Grau	Pastille gris	
8	WI569032941000	Abdichtungsplatte komplett für Rohrunterbrecher	Plaque étanchéité assemblée pour anti-siphonage	

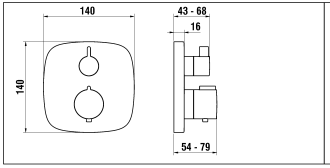

Simibox :
5.74007.000.000
Simibox Light :
5.74038.000.000
5.74037.000.000

Verlängerungsset
Extension set
Set de rallonge
Set di estensione

9.05374.100.000
Dusche / Shower
Douche

9.05375.100.000
Bad / Bath
Bain

9.05385.100.000
Rohrunterbrecher
Anti-siphonnage
Vacuum breaker

7.30022.000.000 25mm
7.30022.000.060 50mm

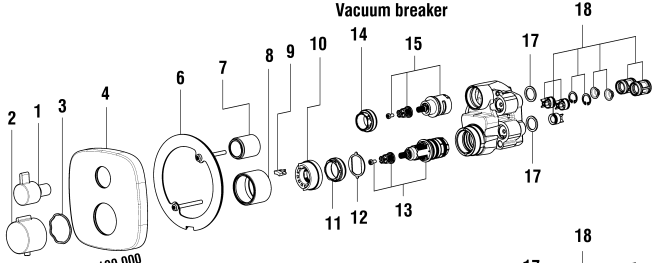

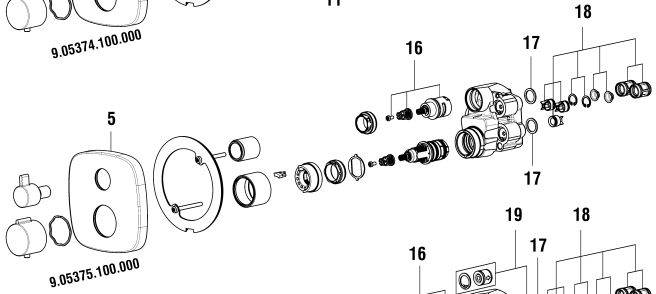

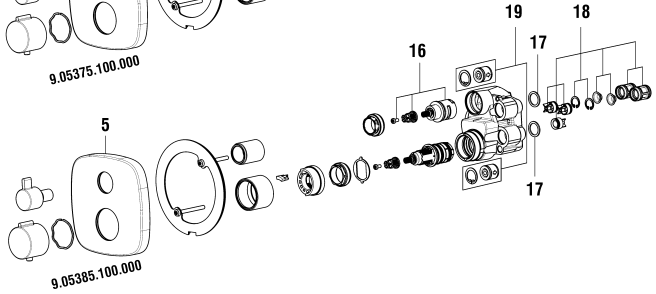

THERM

LAUFEN

Simibox Citytherm 2 Griff Bad + Dusche + Unterputz
Simibox Citytherm 2 poignées bain et douche + corps encastré

	N°	Ersatzteile	Pièces détachées	Dimension
1	WI571029100000	Dimmer Griff Chrom	Poignée dimmer chrome	
2	WI571028100000	Temperatur Griff Chrom	Poignée température chrome	
3	WI553049945	Feder Führungs Ring	Bague-ressort de guidage	
4	WI569062100600	Rosette komplett für Modell Dusche Chrom	Rosace assemblée pour modèle douche chrome	
5	WI569061100600	Rosette komplett für Modell Bad & Bad SE Chrom	Rosace assemblée pour modèles bain & bain AS chrome	
6	WI569056941000	Dichtungsplatte komplett	Plaque d'étanchéité assemblée	
7	WI562066100	Dimmer Dekorring Chrom	Tube décor dimmer chrome	M26x1
8	WI562067100	Patrone Dekorring Chrom	Tube décor cartouche chrome	M42x1
9	WI641056945	EinstellbarTemperatur Anschlag	Butée de température ajustable	
10	WI641055945	Temperatur Anschlag	Butée de température	
11	WI557057901	Patronenmutter	Écrou de cartouche	M33x1.5
12	WI452565901	Positionierungs Ring	Bague de positionnement	
13	WI576008000060	Patrone mit Antriebs Hülse	Cartouche+douille d'entraînement	
14	WI557056901	Mutter für Dimmer	Ecrou de dimmer	M31x1.5
15	WI576526000060	Dimmer Modell Dusche	Dimmer modèle douche	
16	WI576526000000	Dimmer Modell Bad & Bad SE	Dimmer modèles bain & bain AS	
17	WI542043873	O-Ring	O-Ring	Ø2.0x17
18	WI577141000000	Austauschset Dämpfers filters Rückfluss	Set amortisseurs-filtres avec clapets	
19	WI577142000000	Set Sicherheits-Einrichtung - Modell Bad SE	Set anti-Siphonage - modèle bain AS	

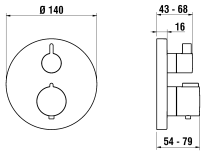

Simibox :
5.74007.000.000
Simibox Light :
5.74038.000.000
5.74037.000.000

Verlängerungsset
Extension set
Set de rallonge
Set di estensione

9.05474.XXX.000
Dusche / Shower
Douche

9.05475.XXX.000
Bad / Bath
Bain

9.05485.100.000
Rohrunterbrecher
Anti-siphonnage
Vacuum breaker

7.30022.000.000 25mm
7.30022.000.060 50mm

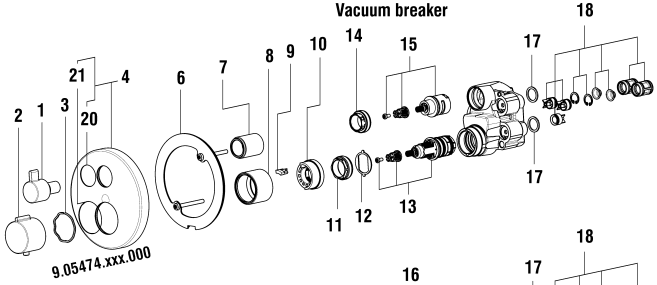

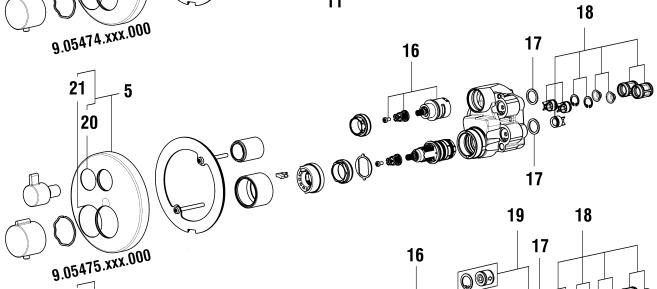

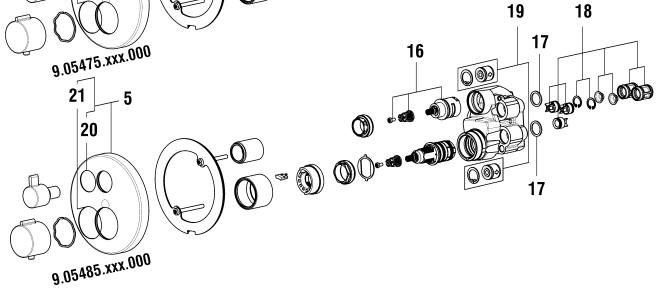

THERM

LAUFEN

Simibox Twintherm 2 Griff Bad + Dusche + Unterputz
Simibox Twintherm 2 poignées bain et douche + corps encastré

	N°	Ersatzteile	Pièces détachées	Dimension
1	WI571029100000	Dimmer Griff Chrom	Poignée dimmer chrome	
1	WI571029423000	Dimmer Griff PVD inox look	Poignée dimmer PVD inox look	
1	WI571029428000	Dimmer Griff PVD Titanschwarz	Poignée dimmer PVD titane noir	
1	WI571029462000	Dimmer Griff PVD Pale Gold matt	Poignée dimmer PVD or pâle mat	
1	WI571029463000	Dimmer Griff PVD Gold	Poignée dimmer PVD or	
1	WI571029465000	Dimmer Griff PVD Rose Gold	Poignée dimmer PVD rose or	
2	WI571028100000	Temperatur Griff Chrom	Poignée température chrome	
2	WI571028423000	Temperatur Griff PVD inox look	Poignée température PVD inox look	
2	WI571028428000	Temperatur Griff PVD Titanschwarz	Poignée température PVD titane noir	
2	WI571028462000	Temperatur Griff PVD Pale Gold matt	Poignée température PVD or pâle mat	
2	WI571028463000	Temperatur Griff PVD Gold	Poignée température PVD or	
2	WI571028465000	Temperatur Griff PVD Rose Gold	Poignée température PVD rose or	
3	WI553049945	Feder Führungs Ring	Bague-ressort de guidage	
4	WI569058100600	Rosette komplett Dusche Chrom	Rosace assemblée douche chrome	
4	WI569058423600	Rosette komplett Dusche PVD inox look	Rosace assemblée douche PVD inox look	
4	WI569058428600	Rosette komplett Dusche PVD Titanschwarz	Rosace assemblée modèle PVD titane noir	
4	WI569058462600	Rosette komplett Dusche PVD Pale Gold matt	Rosace assemblée modèle PVD or pâle mat	
4	WI569058463600	Rosette komplett Dusche PVD Gold	Rosace assemblée modèle PVD or	
4	WI569058465600	Rosette komplett Dusche PVD Rose Gold	Rosace assemblée modèle PVD rose or	
5	WI569057100600	Rosette komplett Bad & Bad SE Chrom	Rosace assemblée bain & bain AS chrome	
5	WI569057423600	Rosette komplett Bad & Bad SE PVD inox look	Rosace assemblée bain & bain AS PVD inox look	
5	WI569057428600	Rosette komplett Bad & Bad SE PVD Titanschwarz	Rosace assemblée bain & bain AS PVD titane noir	
5	WI569057462600	Rosette komplett Bad & Bad SE PVD Pale Gold matt	Rosace assemblée bain & bain AS PVD or pâle mat	
5	WI569057463600	Rosette komplett Bad & Bad SE PVD Gold	Rosace assemblée bain & bain AS PVD or	
5	WI569057465600	Rosette komplett Bad & Bad SE PVD Rose Gold	Rosace assemblée bain & bain AS PVD rose or	
6	WI569056941000	Dichtungsplatte komplett	Plaque d'étanchéité assemblée	
7	WI562066100	Dimmer Dekorring Chrom	Tube décor dimmer chrome	M26x1
7	WI562066423	Dimmer Dekorring PVD inox look	Tube décor dimmer PVD inox look	M26x1
7	WI562066428	Dimmer Dekorring PVD Titanschwarz	Tube décor dimmer PVD titane noir	M26x1
7	WI562066462	Dimmer Dekorring PVD Pale Gold matt	Tube décor dimmer PVD or pâle mat	M26x1

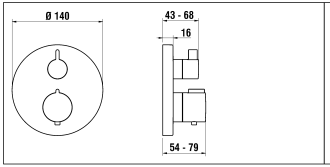

Simibox :
5.74007.000.000
Simibox Light :
5.74038.000.000
5.74037.000.000

Verlängerungsset
Extension set
Set de rallonge
Set di estensione

9.05474.XXX.000
Dusche / Shower
Douche

9.05475.XXX.000
Bad / Bath
Bain

9.05485.100.000
Rohrunterbrecher
Anti-siphonnage
Vacuum breaker

7.30022.000.000 25mm
7.30022.000.060 50mm

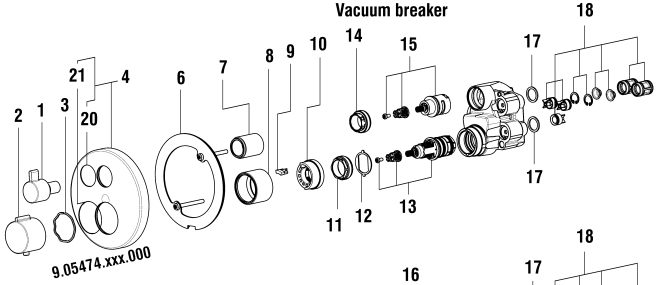

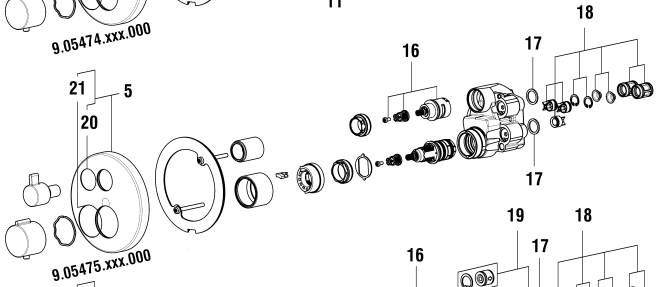

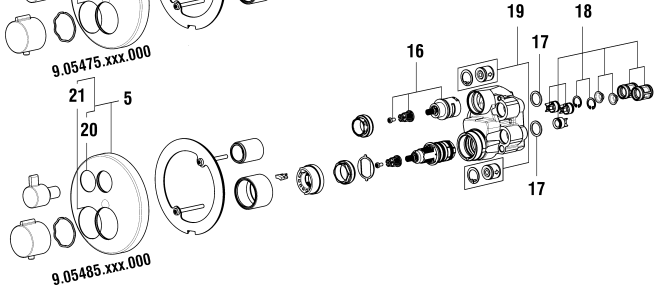

THERM

LAUFEN

Simibox Twintherm 2 Griff Bad + Dusche + Unterputz
Simibox Twintherm 2 poignées bain et douche + corps encastré

	N°	Ersatzteile	Pièces détachées	Dimension
7	WI562066463	Dimmer Dekorring PVD Gold	Tube décor dimmer PVD or	M26x1
7	WI562066465	Dimmer Dekorring PVD Rose Gold	Tube décor dimmer PVD rose or	M26x1
8	WI562067100	Patrone Dekorring Chrom	Tube décor cartouche chrome	M42x1
8	WI562067423	Patrone Dekorring PVD inox look	Tube décor cartouche PVD inox look	M42x1
8	WI562067428	Patrone Dekorring PVD Titanschwarz	Tube décor cartouche PVD titane noir	M42x1
8	WI562067462	Patrone Dekorring PVD Pale Gold matt	Tube décor cartouche PVD or pâle mat	M42x1
8	WI562067463	Patrone Dekorring PVD gold	Tube décor cartouche PVD or	M42x1
8	WI562067465	Patrone Dekorring PVD Rose gold	Tube décor cartouche PVD rose or	M42x1
9	WI641056945	EinstellbarTemperatur Anschlag	Butée de température ajustable	
10	WI641055945	Temperatur Anschlag	Butée de température	
11	WI557057901	Patronenmutter	Écrou de cartouche	M33x1.5
12	WI452565901	Positionierungs Ring	Bague de positionnement	
13	WI576008000060	Patrone mit Antriebs Hülse	Cartouche+douille d'entraînement	
14	WI557056901	Mutter für Dimmer	Ecrou de dimmer	M31x1.5
15	WI576526000060	Dimmer Modell Dusche	Dimmer modèle douche	
16	WI576526000000	Dimmer Modell Bad & Bad SE	Dimmer modèles bain & bain AS	
17	WI542043873	O-Ring	O-Ring	Ø2.0x17
18	WI577141000000	Austauschset Dämpfers filters Rückfluss	Set amortisseurs-filtres avec clapets	
19	WI577142000000	Set Sicherheits-Einrichtung - Modell Bad SE	Set anti-Siphonage - modèle bain AS	
20	WI542036873	O-Ring	O-Ring	Ø2.00x30
21	WI542050873	O-Ring	O-Ring	Ø2.00x45

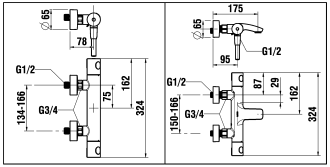

5.06551.100.600
5.06551.100.630
150mm

5.06561.100.600
5.06561.100.630
150mm

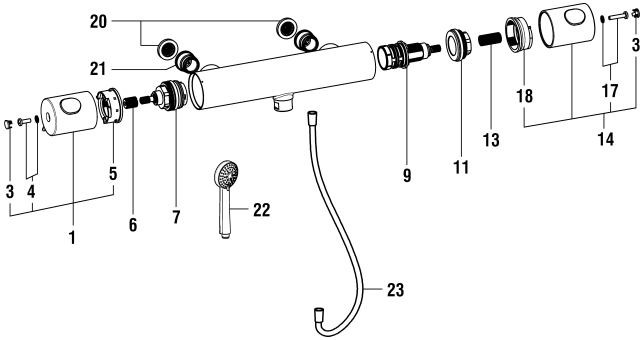

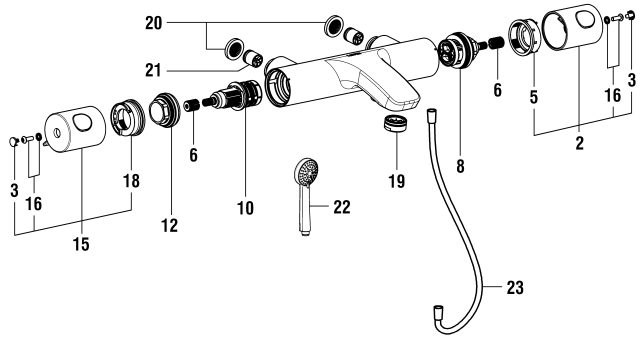

THERM

LAUFEN

Bade- & Duschenmischer (150mm)
Mitigeur de bain et de douche (150mm)

	N°	Ersatzteile	Pièces détachées	Dimension
1	WI577183100000	Durchfluss Griff Chrom	Poignée de débit chrome	
2	WI577194100000	Durchfluss Griff Chrom	Poignée de débit chrome	
3	WI563039100	Abdeckkappe Chrom	Pastille chrome	
4	WI577184000000	Set Gewindestift + 2x Unterlegscheibe	Set avec vis + 2x rondelles	M4X12
5	WI641075945	Durschflussgriffbuchse Chrom	Douille de poignée de débit chrome	
6	WI641076945	Rilleneinsatz	Insert cranté	13.5mm
7	WI576544000000	Dimmer Modell Dusche	Dimmer modèle douche	
8	WI576549000000	Dimmer Modell Bad	Dimmer modèles bain	
9	WI576545000000	Thermostat Patrone	Cartouche thermostatique	Ø27.7
10	WI576546000000	Thermostat Patrone	Cartouche thermostatique	
11	WI557078901	Patronenmutter	Écrou de cartouche	M37X1.5
12	WI557080901	Patronenmutter	Écrou de cartouche	M38X1.5
13	WI641077945	Traktionsbuchse	Douille de traction	24.1mm
14	WI577185100000	Temperatur Griff Chrom	Poignée température chrome	
15	WI577191100000	Temperatur Griff Chrom	Poignée température chrome	
16	WI577187000000	Set Gewindestift + 2x Unterlegscheibe	Set avec vis + 2x rondelles	M4X20
17	WI577192000000	Set Gewindestift + 2x Unterlegscheibe	Set avec vis + 2x rondelles	M4X12
18	WI641078945	Temperaturgriffbuchse Chrom	Douille de poignée température chrome	
19	WI559108100000	Laminar Strahlregler Chrom	Aérateur laminaire chrome	M24x1
20	WI577186000000	Einlassfilter Set 2x	Set 2x filtres	G3/4
21	WI646029945	Rückflussverhinderer	Clapet de retenue	Ø14
22	H3619850043311	Handbrause 3-Strahl Chrom	Douchette 3 jets chrome	Ø80
23	H3629800001311	Kunststoffschlauch Chrom	Flexible synthétique chrome	1/2-1/2 L160
	HF523032100602	Set exzentr. Anschlüsse (2x) Chrom	Set raccords excent. (2x) chrome	1/2 x 3/4

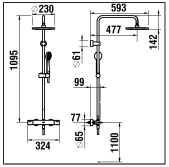

5.06557.100.600
150mm

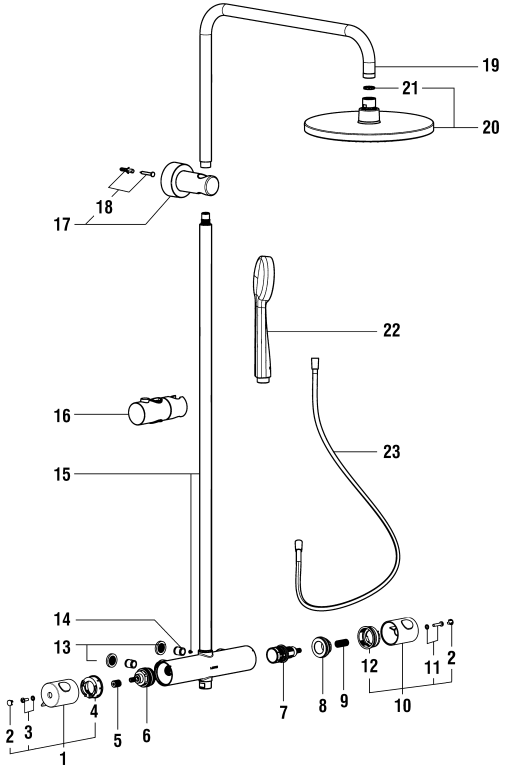

THERM

LAUFEN

Showerstation Therm (150mm)
Showerstation Therm (150mm)

	N°	Ersatzteile	Pièces détachées	Dimension
1	WI577183100000	Durchfluss Griff Chrom	Poignée de débit chrome	
2	WI563039100	Abdeckkappe Chrom	Pastille chrome	
3	WI577184000000	Set Gewindestift + 2x Unterlegscheibe	Set avec vis + 2x rondelles	M4X12
4	WI641075945	Durschflussgriffbuchse Chrom	Douille de poignée de débit chrome	
5	WI641076945	Rilleneinsatz	Insert cranté	13.5mm
6	WI576544000000	Dimmer Modell Dusche	Dimmer modèle douche	
7	WI576545000000	Thermostat Patrone	Cartouche thermostatique	Ø27.7
8	WI557078901	Patronenmutter	Écrou de cartouche	M37X1.5
9	WI641077945	Traktionsbuchse	Douille de traction	24.1mm
10	WI577185100000	Temperatur Griff Chrom	Poignée température chrome	
11	WI577187000000	Set Gewindestift + 2x Unterlegscheibe	Set avec vis + 2x rondelles	M4X20
12	WI641078945	Temperaturgriffbuchse Chrom	Douille de poignée température chrome	
13	WI577186000000	Einlassfilter Set 2x	Set 2x filtres	G3/4
14	WI646029945	Rückflussverhinderer	Clapet de retenue	Ø14
15	WI577188100000	Rohr Komplett 775mm Chrom	Tube assemblé 775mm chrome	Ø20.6
16	WI573516100000	Gleiter Chrom	Curseur chrome	
17	WI577189100000	Wandhalter Chrom	Support mural chrome	
18	WI577122000000	Set Schrauben + Dübel	Set vis + chevilles	M4-30mm
19	WI577190100000	Rohrbogen Kpl.	Tube coudé assemblé	400 mm
20	HF546018100000	Regenbrause	Pomme de douche pluie	Ø200 mm
21	WI646023945	Durchflussregler	Régulateur de débit	12 L/m Ø14
22	H3619850043311	Handbrause 3-Strahl Chrom	Douchette 3 jets chrome	Ø80
23	H3629800001311	Kunststoffschlauch Chrom	Flexible synthétique chrome	1/2-1/2 L160

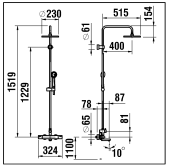

5.06567.100.600
150mm

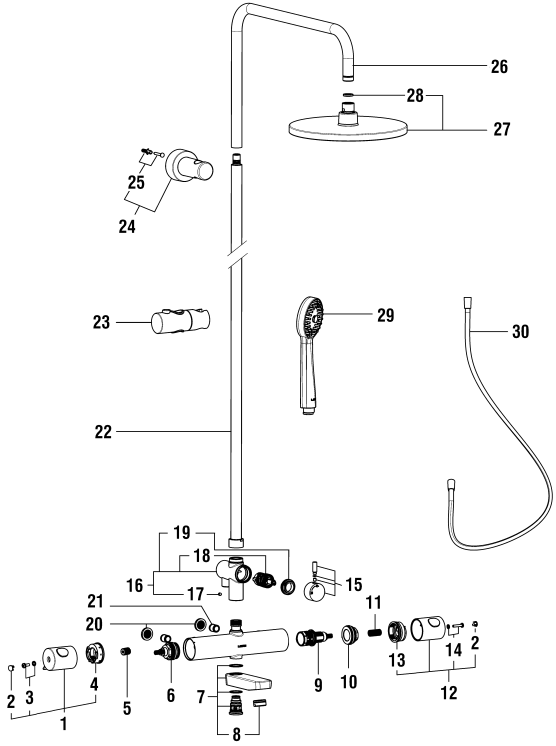

THERM

LAUFEN

Showerstation Therm Bad (150mm)
Showerstation bain Therm (150mm)

	N°	Ersatzteile	Pièces détachées	Dimension
1	WI577196100000	Durchfluss Griff Chrom	Poignée de débit chrome	
2	WI563039100	Abdeckkappe Chrom	Pastille chrome	
3	WI577184000000	Set Gewindestift + 2x Unterlegscheibe	Set avec vis + 2x rondelles	M4X12
4	WI641075945	Durschflussgriffbuchse Chrom	Douille de poignée de débit chrome	
5	WI641076945	Rilleneinsatz	Insert cranté	13.5mm
6	WI576544000000	Dimmer Modell Dusche	Dimmer modèle douche	
7	WI577195100000	Auslauf Komplett Chrom	Goulot assemblé chrom	122mm
8	WI559108100000	Laminar Strahlregler Chrom	Aérateur laminaire chrome	M24x1
9	WI576545000000	Thermostat Patrone	Cartouche thermostatique	Ø27.7
10	WI557080901	Patronenmutter	Écrou de cartouche	M38X1.5
11	WI641077945	Traktionsbuchse	Douille de traction	24.1mm
12	WI577197100000	Temperatur Griff Chrom	Poignée température chrome	
13	WI641078945	Temperaturgriffbuchse Chrom	Douille de poignée température chrome	
14	WI577187000000	Set Gewindestift + 2x Unterlegscheibe	Set avec vis + 2x rondelles	M4X20
15	WI577199100000	Umsteller-Zugknopf Chrom	Bouton d'inverseur chrome	
16	WI577198100000	Körper Komplet	Distributeur assemblé	
17	WI550082941	Gewindestift	Vis sans tête	M5X5
18	WI576550000000	Automatischer Umsteller Chrom	Inverseur automatique chrome	
19	WI557081901	Mutter	Écrou	M30x1.5
20	WI577186000000	Einlassfilter Set 2x	Set 2x filtres	G3/4
21	WI646029945	Rückflussverhinderer	Clapet de retenue	Ø14
22	WI546029100000	Rohr Komplett 806mm Chrom	Tube assemblé 806mm chrome	Ø20.6
23	WI573516100000	Gleiter Chrom	Curseur chrome	
24	WI577189100000	Wandhalter Chrom	Support mural chrome	
25	WI577122000000	Set Schrauben + Dübel	Set vis + chevilles	M4-30mm
26	WI577190100000	Rohrbogen Kpl.	Tube coudé assemblé	400 mm
27	HF546018100000	Regenbrause	Pomme de douche pluie	Ø200 mm
28	WI646023945	Durchflussregler	Régulateur de débit	12 L/m Ø14
29	H3619850043311	Handbrause 3-Strahl Chrom	Douchette 3 jets chrome	Ø80
30	H3629800001311	Kunststoffschlauch Chrom	Flexible synthétique chrome	1/2-1/2 L160

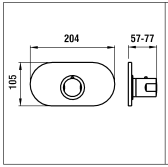

5.03074.100.000

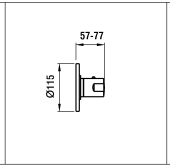

5.03075.100.000

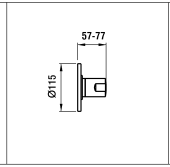

5.03076.100.000

5.30010.000.500

Pour mitigeurs thermostatiques encastrés 4.05160 et 4.05161
Passend zu UP-Thermostatmischer 4.05160 und 4.05161
For concealed thermostatic mixing valves 4.05160 and 4.05161

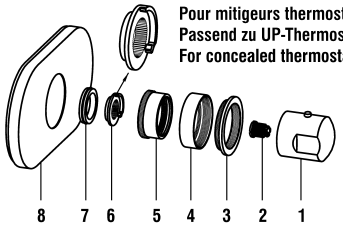

Pour robinets encastrés 4.05165 et 4.05166
Passend zu UP-Absperrventil 4.05165 und 4.05166
For built-in taps 4.05165 and 4.05166

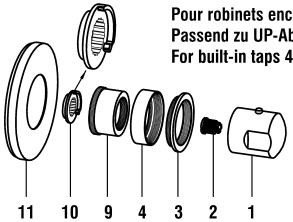

Pour inverseur encastré 4.05168
Passend zu Umstellventilkörper 4.05168
For flush-mounted switch 4.05168

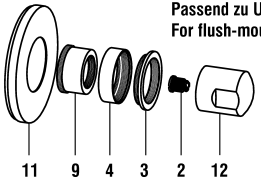

5.30011.000.500

THERMOFIT

LAUFEN

Fertigmontage-Set für UP/Absperrventil
Set de décor pour mitigeur/robinet/inverseur

	N°	Ersatzteile	Pièces détachées	Dimension
1	WI571000100600	Griff komplett	Poignée complète	
2	WI555001945	Rastbuchse	Insert cranté	
3	WI557005902	Befestigungsdekorhülse	Bague décor de fixation	
4	WI452076901	Dekorring	Bague décor	
5	WI562001902	Dekorhülse	Douille décor	
6	WI553001945	Heisswasserbremse	Butée de température	
7	WI553003945	Stabilisationsring	Rondelle de stabilisation	
8	WI569002100001	Rosette komplett	Rosace complète	
9	WI562000902	Dekorhülse	Douille décor	
10	WI553002945	Mengenbremse	Butée de débit	
11	WI569003100001	Rosette komplett	Rosace complète	
12	WI571053100600	Umstellgriff komplett	Poignée complète d'inverseur	
	HF530010000500	Kit Verlängerung zu UP-Thermostatmischer	Set rallonge pour encastré thermostatique	26 mm
	HF530011000500	Kit Verlängerung zu UP-Absperr-Umstellventil	Set rallonge pour robinet + inverseur	26 mm

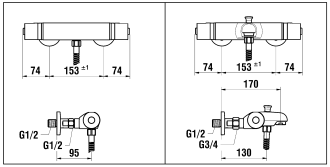

5.04350.100.000
5.04350.100.010
153 mm

5.04380.100.000
5.04380.100.010
153 mm

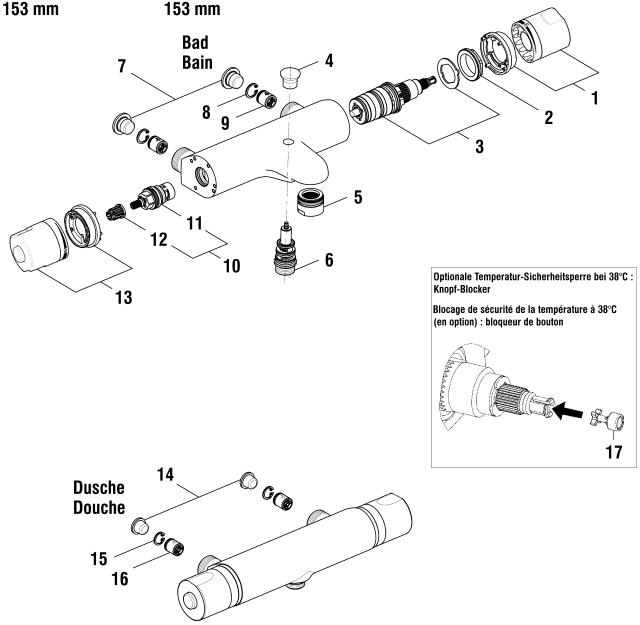

THERMOFIT

LAUFEN

Thermostatischer Bade- & Duschenmischer (153mm)
Mitigeur de bain et de douche thermostatique (153mm)

	N°	Ersatzteile	Pièces détachées	Dimension
1	WI571002100000	Temperatur-Griff komplett	Poignée de température complète	
2	WI9157267000001	Mutter	Ecrou	M36x1.25
3	WI964430000002	Thermostat Patrone mit Hutfilter 1/2+3/4	Cartouche thermostatique avec filtre 1/2+3/4	
4	WI569030100	Umstellknopf	Bouton d'inverseur	
5	WI107447100000	Mischdüse 38 l/m Chrom	Aérateur 38 l/m chrome	M28x1
6	WI9159028100002	Umsteller	Inverseur	
7	WI960880000002	Set 2 x Korbfilter	Set 2 x filtre panier	Ø24
8	WI9614755000001	Sicherungsring	Circlips	Ø15
9	WI853192945	Rückflussverhinderer	Clapet de retenue	Ø15
10	WI575003000060	Keramikoberteil + Übergangeinsatz	Chapeau céramique + insert	G1/2
11	WI575003000000	Keramikoberteil	Chapeau céramique	G1/2
12	WI555001945	Rastbuchse	Insert cranté	
13	WI571003100600	Mengen-Griff komplett	Poignée de débit complète	
14	WI965210000002	Set 2 x Korbfilter	Set 2 x filtre panier	Ø18.4
15	WI9614767000001	Sicherungsring	Circlips	Ø14
16	WI456405000000	Rückflussverhinderer	Clapet de retenue	Ø14
17	WI641057945	Knopf-Blocker	Bloqueur de bouton	
	HF939029100000	Handbrause MyTwin 120 Chrom	Douchette MyTwin 120 chrome	Ø120

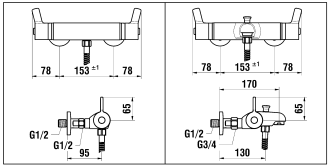

COMFORT VERSION

5.04350.100.094
5.04350.100.095
153 mm

5.04380.100.094
5.04380.100.095
153 mm

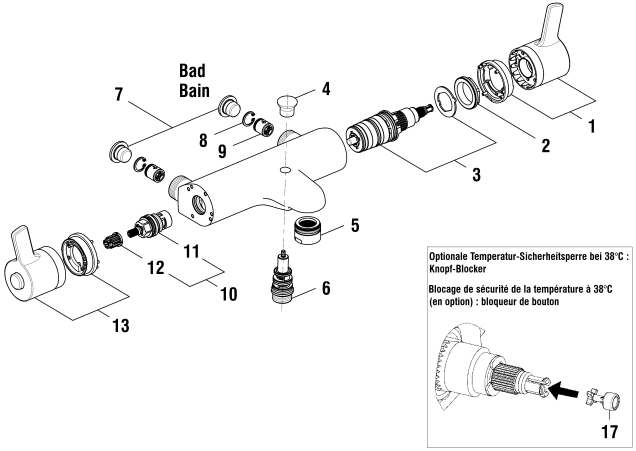

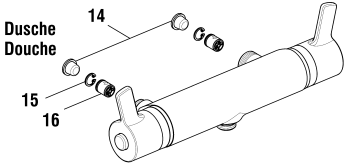

THERMOFIT

LAUFEN

Thermostatischer Bade- & Duschenmischer (153mm)
Mitigeur de bain et de douche thermostatique (153mm)

	N°	Ersatzteile	Pièces détachées	Dimension
1	WI571035100000	Temperatur-Griff komplett	Poignée de température complète	
2	WI9157267000001	Mutter	Ecrou	M36x1.25
3	WI964430000002	Thermostat Patrone mit Hutfilter 1/2+3/4	Cartouche thermostatique avec filtre 1/2+3/4	
4	WI569030100	Umstellknopf	Bouton d'inverseur	
5	WI107447100000	Mischdüse 38 l/m Chrom	Aérateur 38 l/m chrome	M28x1
6	WI9159028100002	Umsteller	Inverseur	
7	WI960880000002	Set 2 x Korbfilter	Set 2 x filtre panier	Ø24
8	WI9614755000001	Sicherungsring	Circlips	Ø15
9	WI853192945	Rückflussverhinderer	Clapet de retenue	Ø15
10	WI575003000060	Keramikoberteil + Übergangeinsatz	Chapeau céramique + insert	G1/2
11	WI575003000000	Keramikoberteil	Chapeau céramique	G1/2
12	WI555001945	Rastbuchse	Insert cranté	
13	WI571036100600	Mengen-Griff komplett	Poignée de débit complète	
14	WI965210000002	Set 2 x Korbfilter	Set 2 x filtre panier	Ø18.4
15	WI9614767000001	Sicherungsring	Circlips	Ø14
16	WI456405000000	Rückflussverhinderer	Clapet de retenue	Ø14
17	WI641057945	Knopf-Blocker	Bloqueur de bouton	
	HF939029100000	Handbrause MyTwin 120 Chrom	Douchette MyTwin 120 chrome	Ø120

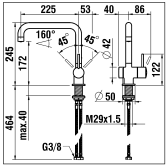

5.02130.100.000
Chrome

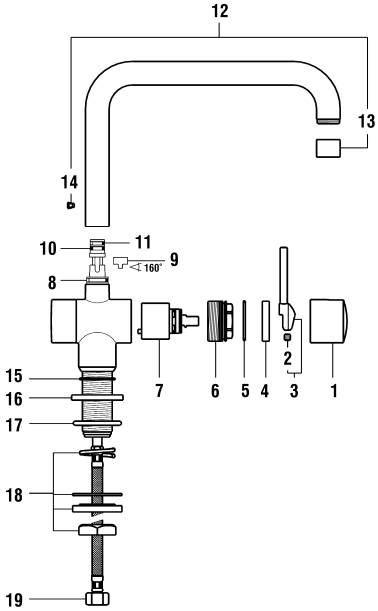

TRIATHLON

LAUFEN

Spültischmischer mit Schwenkauslauf
Mitigeur d'évier goulot orientable

	N°	Ersatzteile	Pièces détachées	Dimension
1	WI567040100600	Haube	Calotte	
2	WI305206941	Gewindestift	Vis sans tête	M6x6
3	WI570086100000	Hebel Chrom	Levier chrome	
4	WI641018945	Gleitring	Bague de glissement	
5	WI555011941	Spengring Edelstahl	Jonc inox	
6	WI557028913	Patronenmutter	Écrou de cartouche	M39x1.5
7	WI963527000002	Quattro Patrone	Cartouche Quattro	35 mm
8	WI553052945	Unterer Gleitring	Anneau de glissement inférieur	Ø14.6x19.2
9	WI455025941	Auslauf-Anschlag 160°	Butée de goulot 160°	
10	WI800109873	O-Ring	O-Ring	Ø2.62x7.59
11	WI553053945	Oberer Gleitring	Anneau de glissement supérieur	Ø8.1x2.3x2.8
12	WI534064100000	Waschtisch-Auslauf komplett	Goulot de lavabo complet	225 mm
13	WI960613100001	Mischdüse 9 l/m	Aérateur 9 l/m	M22x1-Z
14	WI300009941	Schraube	Vis	M5
15	WI9610115000001	O-Ring	O-Ring	Ø1.5x32
16	WI9150623100001	Rosette Chrom	Rosace chrome	Ø50
17	WI9610122000001	O-Ring	O-Ring	Ø4.0x38
18	WI9155587000001	Befestigungsset	Set de fixation	M29x1.5
19	WI466037000	Panzerschlauch Set 2 Stk zu Armaturen ab 1.1.2016	Set 2 flexibles à visser pour batterie après 1.1.2016	L410 MM 3/8-M8

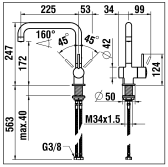

5.02131.441.000
Inox

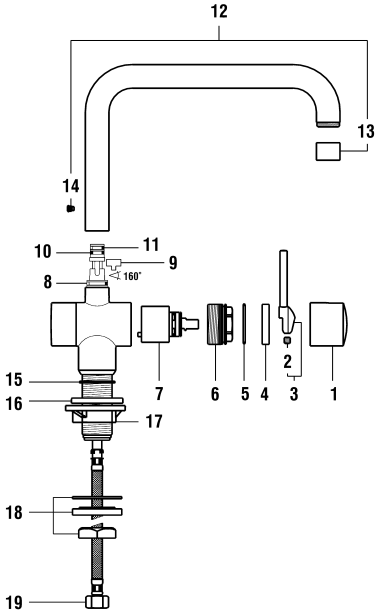

TRIATHLON

LAUFEN

Spültischmischer mit Schwenkauslauf Edelstahl
Mitigeur d'évier goulot orientable inox

	N°	Ersatzteile	Pièces détachées	Dimension
1	WI567041441600	Haube Edelstahl	Calotte Inox	
2	WI305206941	Gewindestift	Vis sans tête	M6x6
3	WI570094441000	Griff Edelstahl	Levier Inox	
4	WI641018945	Gleitring	Bague de glissement	
5	WI555011941	Spengring Edelstahl	Jonc inox	
6	WI557028913	Patronenmutter	Écrou de cartouche	M39x1.5
7	WI963527000002	Quattro Patrone	Cartouche Quattro	35 mm
8	WI553038945	Gleitring	Anneau de glissement	Ø13X4X3.3
9	WI455025941	Auslauf-Anschlag 160°	Butée de goulot 160°	
10	WI800109873	O-Ring	O-Ring	Ø2.62x7.59
11	WI553053945	Oberer Gleitring	Anneau de glissement supérieur	Ø8.1x2.3x2.8
12	WI535060441000	Auslauf komplett Edelstahl	Goulot complet inox	225 mm
13	WI559052441000	Luftmischdüse 9 l/m Edelstahl	Aérateur 9 l/m inox	M22x1-Z
14	WI300009941	Schraube	Vis	M5
15	WI342958871	O-Ring weiss	O-Ring blanc	Ø3.53x39.69
16	WI455017441	Rosette Edelstahl	Rosace inox	Ø50
17	WI891183945	Verstärkungsplatte	Renfort de fixation	
18	WI577002000000	Befestigungsset	Set de fixation	M34x1.5
19	WI466038000	Panzerschlauch Set 2 Stk zu Armaturen ab 1.1.2016	Set 2 flexibles à visser pour batterie après 1.1.2016	L450 MM 3/8-M8

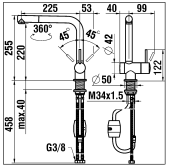

5.02135.100.000
Chrome

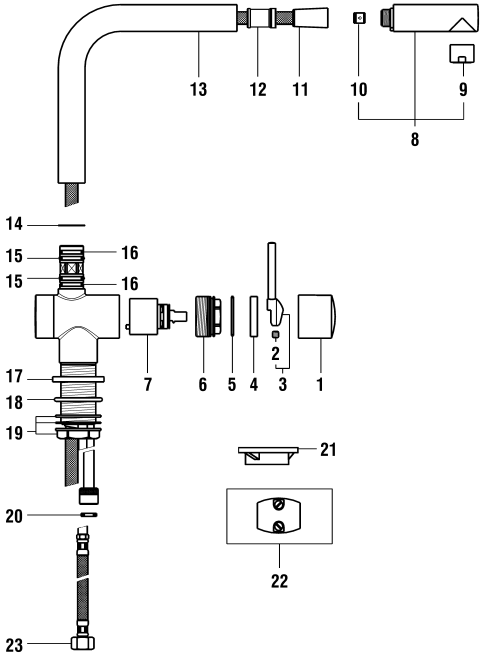

TRIATHLON

LAUFEN

Spültischmischer Schwenkauslauf mit Zugauslauf
Mitigeur d'évier goulot orientable et bec extractible

	N°	Ersatzteile	Pièces détachées	Dimension
1	WI567040100600	Haube	Calotte	
2	WI305206941	Gewindestift	Vis sans tête	M6x6
3	WI570086100000	Hebel Chrom	Levier chrome	
4	WI641018945	Gleitring	Bague de glissement	
5	WI555011941	Spengring Edelstahl	Jonc inox	
6	WI557028913	Patronenmutter	Écrou de cartouche	M39x1.5
7	WI963527000002	Quattro Patrone	Cartouche Quattro	35 mm
8	WI968310100001	Zugauslauf Chrom	Bec extensible chrome	
9	WI960618100001	Mischdüse Chrom	Aérateur chrome	M22x1-B
10	WI853528945	Rückflussverhinderer	Clapet de retenue	Ø11
11	WI960203951000	Gewebeschlauch	Flexible synthétique	3/8-3/8 L150
12	WI9155977000001	Führungshülse	Douille de guidage	Ø26
13	WI9155970100001	Schwenkauslauf	Coude	
14	WI9155986000001	Gleitring	Bague de friction	Ø23x26x0.4
15	WI800115873	O-Ring	O-Ring	Ø2.62x17.12
16	WI553024945	Gleitring	Bague de friction	Ø18x22.4x3
17	WI561028100	Rosette Chrom	Rosace chrome	Ø50
18	WI9610122000001	O-Ring	O-Ring	Ø4.0x38
19	WI577002000000	Befestigungsset	Set de fixation	M34x1.5
20	WI342014878	Flachdichtung	Joint plat	Ø15x9x3
21	WI891183945	Verstärkungsplatte	Renfort de fixation	
22	WI651015000	Gegengewicht	Contrepoids	400 gr
23	WI466037000	Panzerschlauch Set 2 Stk zu Armaturen ab 1.1.2016	Set 2 flexibles à visser pour batterie après 1.1.2016	L410 MM 3/8-M8

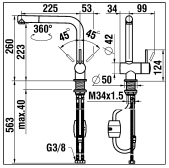

5.02136.441.000
Inox

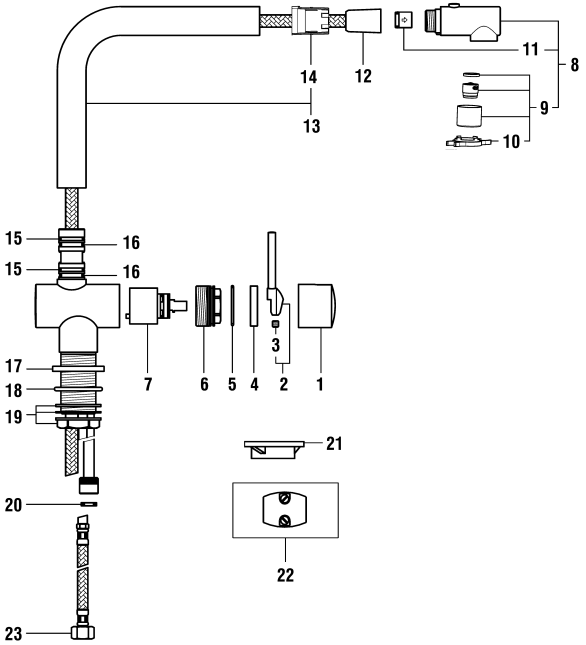

TRIATHLON

LAUFEN

Spültischmischer Schwenkauslauf, Auszugbrause
Mitigeur d'évier goulot orientable, douchette extractible

	N°	Ersatzteile	Pièces détachées	Dimension
1	WI567041441600	Haube Edelstahl	Calotte Inox	
3	WI305206941	Gewindestift	Vis sans tête	M6x6
2	WI570094441000	Griff Edelstahl	Levier Inox	
4	WI641018945	Gleitring	Bague de glissement	
5	WI555011941	Spengring Edelstahl	Jonc inox	
6	WI557028913	Patronenmutter	Écrou de cartouche	M39x1.5
7	WI963527000002	Quattro Patrone	Cartouche Quattro	35 mm
8	WI539024441000	Auszug Kopfbrause Edelstahl	Tête de douchette pull-out inox	
9	WI577045000000	Luftmischdüse Set	Set aérateur	
10	WI658003945	Schlüssel für Luftmischdüse	Clé pour aérateur	
11	WI853192945	Rückflussverhinderer	Clapet de retenue	Ø15
12	WI465129945000	Gewebschlauch	Flexible synthétique	3/8-1/2 L130
13	WI534095441000	Rohrbogen Edelstahl	Coude inox	
14	WI650021945	Führungshülse	Douille de guidage	Ø28
15	WI800117873	O-Ring	O-Ring	Ø2.62x20.24
16	WI346902945	Gleitring	Bague de glissement	
17	WI455017441	Rosette Edelstahl	Rosace inox	Ø50
18	WI342958871	O-Ring weiss	O-Ring blanc	Ø3.53x39.69
19	WI577002000000	Befestigungsset	Set de fixation	M34x1.5
20	WI342014878	Flachdichtung	Joint plat	Ø15x9x3
21	WI891183945	Verstärkungsplatte	Renfort de fixation	
22	WI651015000	Gegengewicht	Contrepoids	400 gr
23	WI466038000	Panzerschlauch Set 2 Stk zu Armaturen ab 1.1.2016	Set 2 flexibles à visser pour batterie après 1.1.2016	L450 MM 3/8-M8

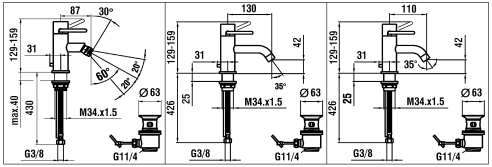

9.88202.100.001
9.88202.423.001
9.88202.XXX.010

9.88837.100.001
9.88887.100.001

9.88827.100.001
9.88877.100.001
9.88877.XXX.001

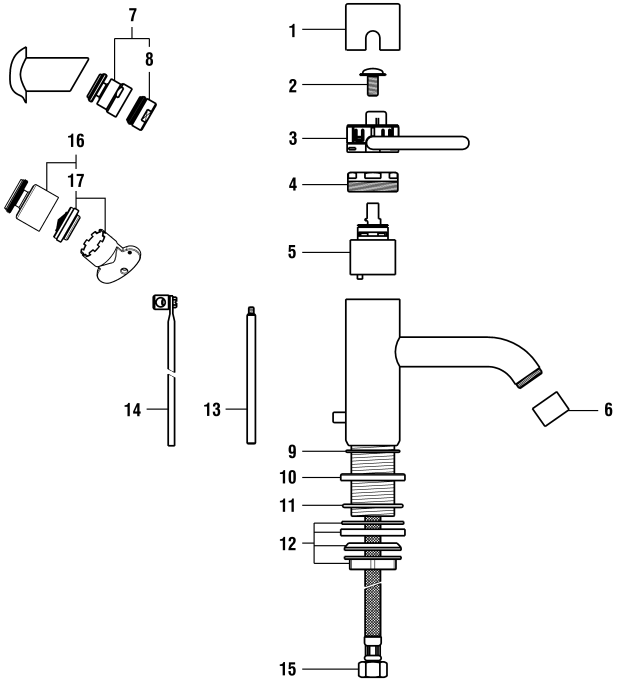

TWIN

LAUFEN

Waschtisch- und Bidetmischer
Mitigeur de lavabo et bidet

	N°	Ersatzteile	Pièces détachées	Dimension
1	WI9156760100600	Haube Chrom	Calotte chrome	Ø42
1	WI9156760423600	Haube PVD Inox	Calotte PVD inox	Ø42
1	WI9156760428600	Haube PVD Titanschwarz	Calotte PVD titane noir	Ø42
1	WI9156760462600	Haube PVD Pale Gold matt	Calotte PVD or pâle mat	Ø42
2	WI838033941	Schraube	Vis	M4x8
3	WI9156235100001	Griff mit Führung Chrom	Levier avec guidage chrome	L = 74.5 mm
3	WI9156235423001	Griff mit Führung PVD Inox	Levier avec guidage PVD inox	L = 74.5 mm
3	WI9156235428001	Griff mit Führung PVD Titanschwarz	Levier avec guidage PVD titane noir	L = 74.5 mm
3	WI9156235462001	Griff mit Führung PVD Pale Gold matt	Levier avec guidage PVD or pâle mat	L = 74.5 mm
4	WI9156756903001	Patronenmutter	Écrou de cartouche	M39x1.5
5	WI963527000002	Quattro Patrone	Cartouche Quattro	35 mm
6	WI559038100000	Mischdüse 5.7 l/m Chrom	Aérateur 5.7 l/m chrome	M22x1-PCA
6	WI559038423000	Mischdüse 5.7 l/m PVD Inox	Aérateur 5.7 l/m PVD inox	M22x1-PCA
6	WI559038428000	Mischdüse 5.7 l/m PVD Titanschwarz	Aérateur 5.7 l/m PVD titane noir	M22x1-PCA
6	WI559038462000	Mischdüse 5.7 l/m PVD Pale Gold matt	Aérateur 5.7 l/m PVD or pâle mat	M22x1-PCA
7	WI107445100000	Gelenkmischdüse für Bidet 15l/m	Rotule avec aérateur pour bidet 15 l/m	M24x1
8	WI107438100000	Mischdüse 15 l/m Chrom	Aérateur 15 l/m chrome	M24x1-A
9	WI9610177000001	O-Ring	O-Ring	Ø1.5x39x42
10	WI9156255100001	Rosette Chrom	Rosace chrome	
10	WI9156255423001	Rosette PVD Inox	Rosace PVD inox	
10	WI9156255428001	Rosette PVD Titanschwarz	Rosace PVD titane noir	
10	WI9156255462001	Rosette PVD Pale Gold matt	Rosace PVD or pâle mat	
11	WI9610178000001	O-Ring	O-Ring	Ø2.5X42
12	WI577033000000	Befestigungsset	Set de fixation	M34x1.5
13	WI9155814903001	Ablaufventilgestänge	Tige de vidage	
14	WI800943500	Verbindungsstab	Tige de raccordement	L = 175 mm
15	WI466035000	Panzerschlauch Set 2 Stk zu Armaturen ab 1.1.2016	Set 2 flexibles à visser pour batterie après 1.1.2016	L480 MM 3/8-M10
16	WI559091423000	Gelenkmischdüse für Bidet 15l/m PVD Inox	Rotule avec aérateur pour bidet 15 l/m PVD inox	M24x1
16	WI559091428000	Gelenkmischdüse für Bidet 15l/m PVD Titanschwarz	Rotule avec aérateur pour bidet 15 l/m PVD titane noir	M24x1
16	WI559091462000	Gelenkmischdüse für Bidet 15l/m PVD Pale Gold matt	Rotule avec aérateur pour bidet 15 l/m Calotte PVD or pâle mat	M24x1
17	WI559049000000	Set Slimair mit Schlüssel 1.5gpm	Set Slimair + clé 1.5gpm	M24x1

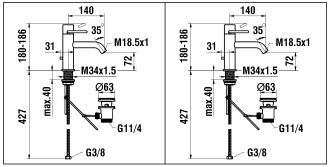

9.80303.100.000
9.80304.100.000
9.80304.XXX.000

9.80343.100.000 Eco+
9.80344.100.000 Eco+

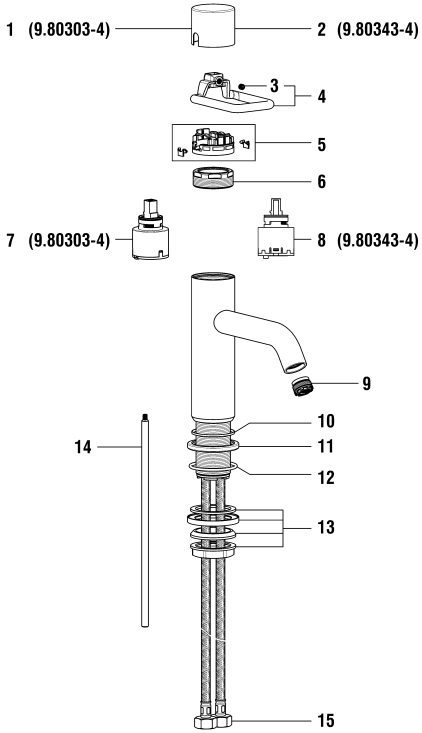

TWIN

LAUFEN

Waschtischmischer
Mitigeur de lavabo

	N°	Ersatzteile	Pièces détachées	Dimension
1	WI567060100600	Haube Chrom	Calotte chrome	
1	WI567060423600	Haube PVD Inox	Calotte PVD inox	
1	WI567060428600	Haube PVD Titanschwarz	Calotte PVD titane noir	
1	WI567060462600	Haube PVD Pale Gold matt	Calotte PVD or pâle mat	
2	WI567060100680	Haube Eco+ Chrom	Calotte Eco+ chrome	
3	WI305128941	Gewindestift	Vis sans tête	M5x8
4	WI570156100000	Griff Komplett Chrom	Levier complet chrome	
4	WI570156423000	Griff komplett PVD Inox	Levier complet PVD inox	
4	WI570156428000	Griff komplett PVD Titanschwarz	Levier complet PVD titane noir	
4	WI570156462000	Griff komplett PVD Pale Gold matt	Levier complet PVD or pâle mat	
5	WI529055100000	Kappenring Chrom	Bague de calotte chrome	
5	WI529055423000	Kappenring PVD Inox	Bague de calotte PVD inox	
5	WI529055428000	Kappenring PVD Titanschwarz	Bague de calotte PVD titane noir	
5	WI529055462000	Kappenring PVD Pale Gold matt	Bague de calotte PVD or pâle mat	
6	WI9156756903001	Patronenmutter	Écrou de cartouche	M39x1.5
7	WI963527000002	Quattro Patrone	Cartouche Quattro	35 mm
8	WI576003000000	Steuereinsatz Eco+	Cartouche Eco+	35 mm
9	WI559063000000	Luftmischdüse Caché Coinslot 5.7 l/min	Aérateur Caché Coinslot 5.7 l/min	M18.5x1
10	WI9610177000001	O-Ring	O-Ring	Ø1.5x39x42
11	WI9156255100001	Rosette Chrom	Rosace chrome	
11	WI9156255423001	Rosette PVD Inox	Rosace PVD inox	
11	WI9156255428001	Rosette PVD Titanschwarz	Rosace PVD titane noir	
11	WI9156255462001	Rosette PVD Pale Gold matt	Rosace PVD or pâle mat	
12	WI9610178000001	O-Ring	O-Ring	Ø2.5x42
13	WI577033000000	Befestigungsset	Set de fixation	M34x1.5
14	WI9155814903001	Ablaufventilgestänge	Tige de vidage	
15	WI466035000	Panzerschlauch Set 2 Stk zu Armaturen ab 1.1.2016	Set 2 flexibles à visser pour batterie après 1.1.2016	L480 MM 3/8-M10

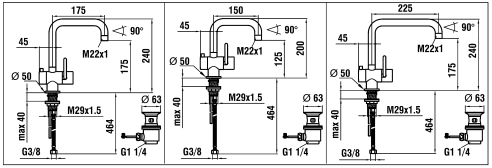

9.88722.100.001
9.88722.100.005
9.88772.100.001

9.88724.100.001
9.88774.100.001

9.88732.100.001

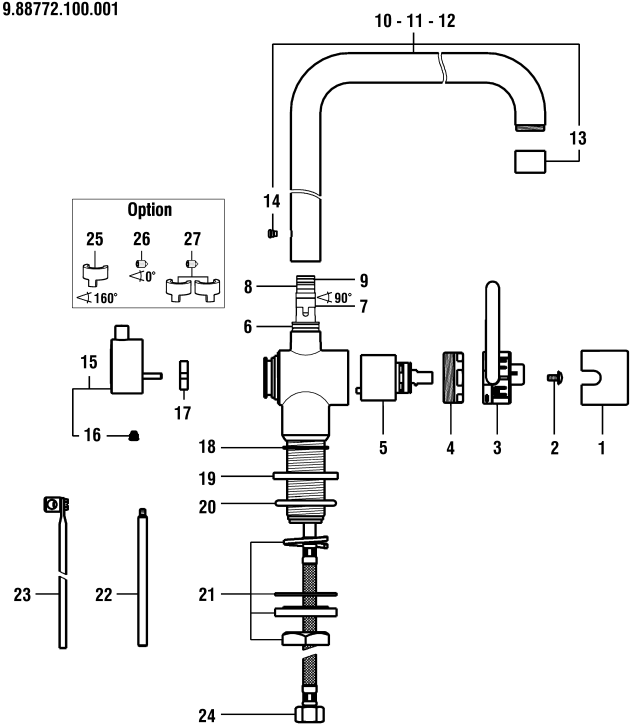

TWIN

LAUFEN

Waschtischmischer
Mitigeur de lavabo

	N°	Ersatzteile	Pièces détachées	Dimension
1	WI9156760100600	Haube Chrom	Calotte chrome	Ø42
2	WI838033941	Schraube	Vis	M4x8
3	WI9156235100002	Griff Chrom mit Führung	Levier chrome avec guidage	L = 66.5 mm
4	WI9156756903001	Patronenmutter	Écrou de cartouche	M39x1.5
5	WI963527000002	Quattro Patrone	Cartouche Quattro	35 mm
6	WI553052945	Unterer Gleitring	Anneau de glissement inférieur	Ø14.6x19.2
7	WI455024941	Auslauf-Anschlag 90°	Butée de goulot 90°	
8	WI800109873	O-Ring	O-Ring	Ø2.62x7.59
9	WI553053945	Oberer Gleitring	Anneau de glissement supérieur	Ø8.1x2.3x2.8
10	WI534063100000	Auslauf komplett Chrom	Goulot complet chrome	150 mm
11	WI534062100000	Auslauf komplett Chrom	Goulot complet chrome	175 mm
12	WI534064100000	Waschtisch-Auslauf komplett	Goulot de lavabo complet	225 mm
13	WI559038100000	Mischdüse 5.7 l/m Chrom	Aérateur 5.7 l/m chrome	M22x1-PCA
14	WI300009941	Schraube	Vis	M5
15	WI9155808100001	Drehgriff	poignée	
16	WI9001441000001	Zapfenschraube	Vis	M6x0.75
17	WI9155803903001	MitnehmerScheibe	Disque fendu	Ø22
18	WI9610115000001	O-Ring	O-Ring	Ø1.5x32
19	WI9150623100001	Rosette Chrom	Rosace chrome	Ø50
20	WI9610122000001	O-Ring	O-Ring	Ø4.0x38
21	WI9155587000001	Befestigungsset	Set de fixation	M29x1.5
22	WI9155814903001	Ablaufventilgestänge	Tige de vidage	
23	WI800943500	Verbindungsstab	Tige de raccordement	L = 175 mm
24	WI466037000	Panzerschlauch Set 2 Stk zu Armaturen ab 1.1.2016	Set 2 flexibles à visser pour batterie après 1.1.2016	L410 MM 3/8-M8
25	WI455025941	Auslauf-Anschlag 160°	Butée de goulot 160°	
26	WI305128941	Gewindestift	Vis sans tête	M5x8
27	WI577016000000	Set Bef.-Schraube mt 2 Auslauf-Anschlag	Set vis de blocage avec 2 butées	

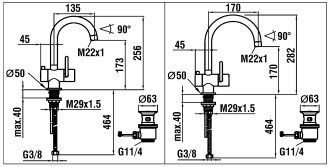

9.88726.100.001
9.88776.100.001

9.88728.100.001
9.88778.100.001

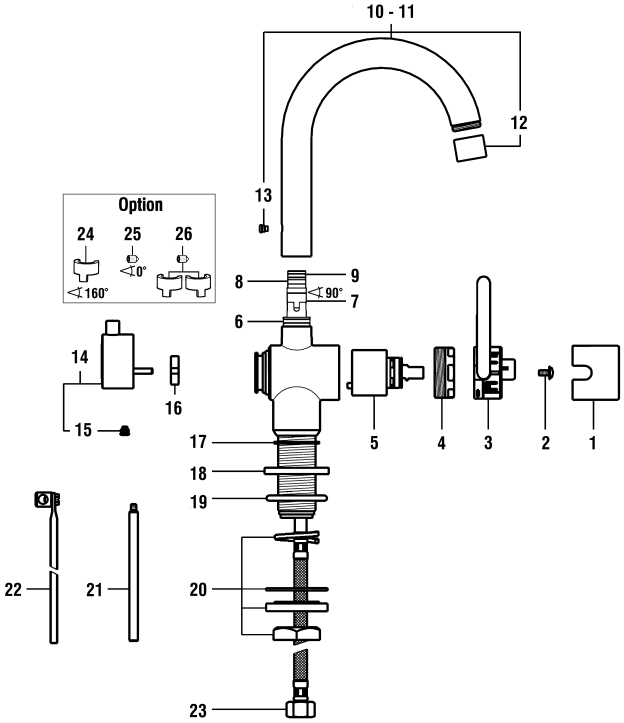

TWIN

LAUFEN

Waschtischmischer
Mitigeur de lavabo

	N°	Ersatzteile	Pièces détachées	Dimension
1	WI9156760100600	Haube Chrom	Calotte chrome	Ø42
2	WI838033941	Schraube	Vis	M4x8
3	WI9156235100002	Griff Chrom mit Führung	Levier chrome avec guidage	L = 66.5 mm
4	WI9156756903001	Patronenmutter	Écrou de cartouche	M39x1.5
5	WI963527000002	Quattro Patrone	Cartouche Quattro	35 mm
6	WI553052945	Unterer Gleitring	Anneau de glissement inférieur	Ø14.6x19.2
7	WI455024941	Auslauf-Anschlag 90°	Butée de goulot 90°	
8	WI800109873	O-Ring	O-Ring	Ø2.62x7.59
9	WI553053945	Oberer Gleitring	Anneau de glissement supérieur	Ø8.1x2.3x2.8
10	WI534057100000	Waschtisch-Auslauf komplett	Goulot de lavabo complet	135 mm
11	WI534098100000	Waschtisch-Auslauf komplett	Goulot de lavabo complet	170 mm
12	WI559038100000	Mischdüse 5.7 l/m Chrom	Aérateur 5.7 l/m chrome	M22x1-PCA
13	WI300009941	Schraube	Vis	M5
14	WI9155808100001	Drehgriff	poignée	
15	WI9001441000001	Zapfenschraube	Vis	M6x0.75
16	WI9155803903001	MitnehmerScheibe	Disque fendu	Ø22
17	WI9610115000001	O-Ring	O-Ring	Ø1.5x32
18	WI9150623100001	Rosette Chrom	Rosace chrome	Ø50
19	WI9610122000001	O-Ring	O-Ring	Ø4.0x38
20	WI9155587000001	Befestigungsset	Set de fixation	M29x1.5
21	WI9155814903001	Ablaufventilgestänge	Tige de vidage	
22	WI800943500	Verbindungsstab	Tige de raccordement	L = 175 mm
23	WI466037000	Panzerschlauch Set 2 Stk zu Armaturen ab 1.1.2016	Set 2 flexibles à visser pour batterie après 1.1.2016	L410 MM 3/8-M8
24	WI455025941	Auslauf-Anschlag 160°	Butée de goulot 160°	
25	WI305128941	Gewindestift	Vis sans tête	M5x8
26	WI577016000000	Set Bef.-Schraube mt 2 Auslauf-Anschlag	Set vis de blocage avec 2 butées	

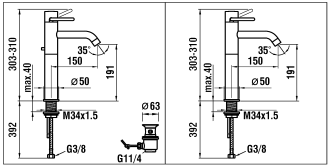

9.88835.100.001 **9.88885.100.001**
9.88885.XXX.001

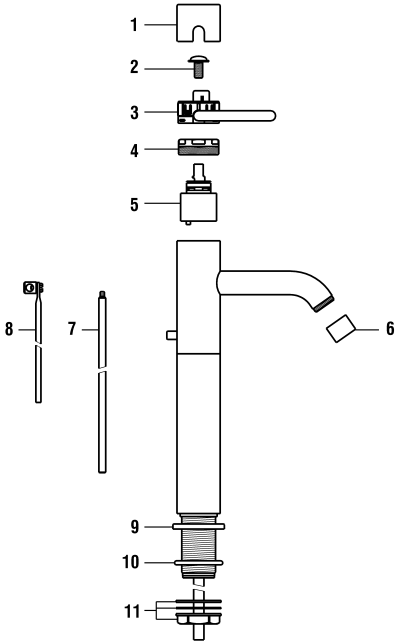

TWIN

LAUFEN

Standsäulenmischer
Mitigeur de lavabo réhaussé

	N°	Ersatzteile	Pièces détachées	Dimension
1	WI9156760100600	Haube Chrom	Calotte chrome	Ø42
1	WI9156760423600	Haube PVD Inox	Calotte PVD inox	Ø42
1	WI9156760428600	Haube PVD Titanschwarz	Calotte PVD titane noir	Ø42
1	WI9156760462600	Haube PVD Pale Gold matt	Calotte PVD or pâle mat	Ø42
2	WI838033941	Schraube	Vis	M4x8
3	WI9156235100001	Griff mit Führung Chrom	Levier avec guidage chrome	L = 74.5 mm
3	WI9156235423001	Griff mit Führung PVD Inox	Levier avec guidage PVD inox	L = 74.5 mm
3	WI9156235428001	Griff mit Führung PVD Titanschwarz	Levier avec guidage PVD titane noir	L = 74.5 mm
3	WI9156235462001	Griff mit Führung PVD Pale Gold matt	Levier avec guidage PVD or pâle mat	L = 74.5 mm
4	WI9156756903001	Patronenmutter	Écrou de cartouche	M39x1.5
5	WI963527000002	Quattro Patrone	Cartouche Quattro	35 mm
6	WI559038100000	Mischdüse 5.7 l/m Chrom	Aérateur 5.7 l/m chrome	M22x1-PCA
6	WI559038423000	Mischdüse 5.7 l/m PVD Inox	Aérateur 5.7 l/m PVD inox	M22x1-PCA
6	WI559038428000	Mischdüse 5.7 l/m PVD Titanschwarz	Aérateur 5.7 l/m PVD titane noir	M22x1-PCA
6	WI559038462000	Mischdüse 5.7 l/m PVD Pale Gold matt	Aérateur 5.7 l/m PVD or pâle mat	M22x1-PCA
7	WI9156276903001	Zugstange	Tige de vidage	L = 360mm
8	WI800943500	Verbindungsstab	Tige de raccordement	L = 175 mm
9	WI9150456100003	Rosette Chrom	Rosace chrome	Ø50/36.2
9	WI9150456423003	Rosette PVD Inox	Rosace PVD inox	Ø50/36.2
9	WI9150456428003	Rosette PVD Titanschwarz	Rosace PVD titane noir	Ø50/36.2
9	WI9150456462003	Rosette PVD Pale Gold matt	Rosace PVD or pâle mat	Ø50/36.2
10	WI9610122000001	O-Ring	O-Ring	Ø4.0x38
11	WI577002000000	Befestigungsset	Set de fixation	M34x1.5

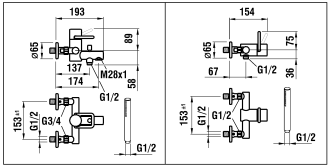

9.80208.100.001
9.80208.XXX.001
153 mm

9.81205.100.001
9.81205.XXX.001
153 mm

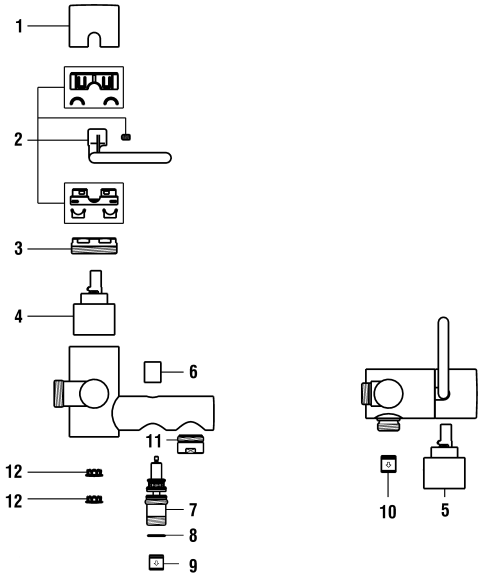

TWIN

LAUFEN

Bade- & Duschenmischer (153mm)
Mitigeur de bain et de douche (153mm)

	N°	Ersatzteile	Pièces détachées	Dimension
1	WI9156767100600	Kappe Chrom	Calotte chrome	Ø48
1	WI9156767423600	Kappe PVD Inox	Calotte PVD inox	Ø48
1	WI9156767428600	Kappe PVD Titanschwarz	Calotte PVD titane noir	Ø48
1	WI9156767462600	Kappe PVD Pale Gold matt	Calotte PVD or pâle mat	Ø48
2	WI9156236100001	Griff mit Führung Chrom	Levier avec guidage chrome	Ø48 L 75mm
2	WI9156236423001	Griff mit Führung PVD Inox	Levier avec guidage PVD Inox	Ø48 L 75mm
2	WI9156236428001	Griff mit Führung PVD Titanschwarz	Levier avec guidage PVD titane noir	Ø48 L 75mm
2	WI9156236462001	Griff mit Führung PVD Pale Gold matt	Levier avec guidage PVD or pâle mat	Ø48 L 75mm
3	WI9156763903001	Patronenmutter	Écrou de cartouche	M44x1.5
4	WI188008000000	ECOTOTAL Patrone	Cartouche ECOTOTAL	40 mm
5	WI188008000061	Ecototal Patrone umgekehrt	Cartouche Ecototal inversée	40 mm
6	WI9157698100001	Umsteller-Zugknopf Chrom	Bouton d'inverseur chrome	
6	WI9157698423001	Umsteller-Zugknopf PVD Inox	Bouton d'inverseur PVD inox	
6	WI9157698428001	Umsteller-Zugknopf PVD Titanschwarz	Bouton d'inverseur PVD titane noir	
6	WI9157698462001	Umsteller-Zugknopf PVD Pale Gold matt	Bouton d'inverseur PVD or pâle mat	
7	WI576540100000	Automatischer Umsteller Chrom	Inverseur automatique chrome	
7	WI576543423000	Automatischer Umsteller PVD Inox	Inverseur automatique PVD inox	
7	WI576543428000	Automatischer Umsteller PVD Titanschwarz	Inverseur automatique PVD titane noir	
7	WI576543462000	Automatischer Umsteller PVD Pale Gold matt	Inverseur automatique PVD or pâle mat	
8	WI542005873	O-Ring	O-Ring	Ø1.5x19
9	WI853192945	Rückflussverhinderer	Clapet de retenue	Ø15
10	WI456405000000	Rückflussverhinderer	Clapet de retenue	Ø14
11	WI107447100000	Mischdüse 38 l/m Chrom	Aérateur 38 l/m chrome	M28x1
11	WI107447423000	Mischdüse 38 l/m PVD Inox	Aérateur 38 l/m PVD inox	M28x1
11	WI107447428000	Mischdüse 38 l/m PVD Titanschwarz	Aérateur 38 l/m PVD titane noir	M28x1
11	WI107447462000	Mischdüse 38 l/m PVD Pale Gold matt	Aérateur 38 l/mPVD or pâle mat	M28x1
12	WI742304902	Abdeckkappe Chrom	Pastille chrome	
12	WI742304423	Abdeckkappe PVD Inox	Pastille PVD inox	
12	WI742304428	Abdeckkappe PVD Titanschwarz	Pastille PVD titane noir	
12	WI742304462	Abdeckkappe PVD Pale Gold matt	Pastille PVD or pâle mat	
	H3629800901311	Kunststoffschlauch PVD Inox	Flexible synthétique PVD inox	1/2-1/2 L160
	H3629800811311	Kunststoffschlauch PVD Titanschwarz	Flexible synthétique PVD titane noir	1/2-1/2 L160
	H3629800831311	Kunststoffschlauch PVD Pale Gold matt	Flexible synthétique PVD or pâle mat	1/2-1/2 L160

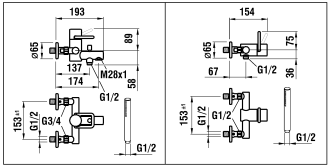

9.80208.100.001
9.80208.XXX.001
153 mm

9.81205.100.001
9.81205.XXX.001
153 mm

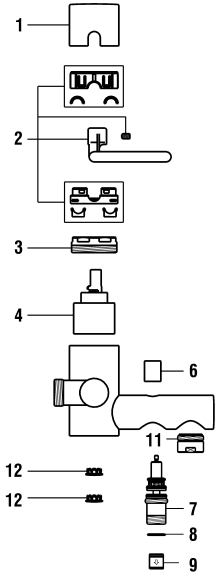

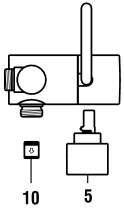

TWIN

LAUFEN

Bade- & Duschenmischer (153mm)
Mitigeur de bain et de douche (153mm)

	N°	Ersatzteile	Pièces détachées	Dimension
	H3619820041251	Handbrause TwinStick Chrom	Douchette TwinStick chrome	G1/2
	H3619820901251	Handbrause TwinStick PVD Inox	Douchette TwinStick PVD Inox	G1/2
	H3619850811251	Handbrause TwinStick PVD Titanschwarz	Douchette TwinStick PVD titane noir	G1/2
	H3619850831251	Handbrause TwinStick PVD Pale Gold matt	Douchette TwinStick PVD or pâle mat	G1/2

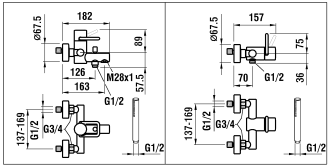

9.80208.100.601
150 mm

9.81205.100.601
150 mm

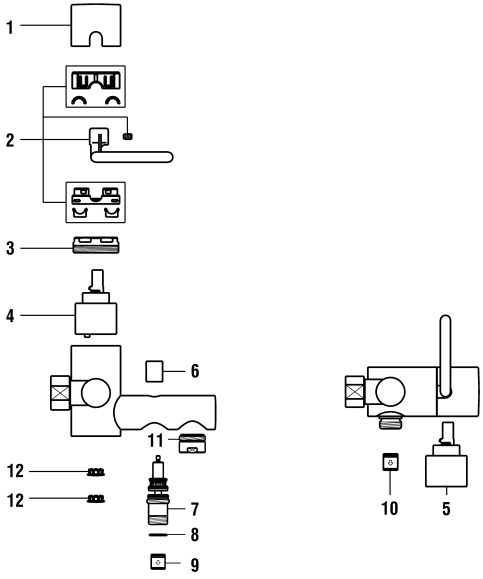

TWIN

LAUFEN

Bade- & Duschenmischer (150mm)
Mitigeur de bain et de douche (150mm)

	N°	Ersatzteile	Pièces détachées	Dimension
1	WI9156767100600	Kappe Chrom	Calotte chrome	Ø48
2	WI9156236100001	Griff mit Führung Chrom	Levier avec guidage chrome	Ø48 L 75mm
3	WI9156763903001	Patronenmutter	Écrou de cartouche	M44x1.5
4	WI188008000000	ECOTOTAL Patrone	Cartouche ECOTOTAL	40 mm
5	WI188008000061	Ecototal Patrone umgekehrt	Cartouche Ecototal inversée	40 mm
6	WI9157698100001	Umsteller-Zugknopf Chrom	Bouton d'inverseur chrome	
7	WI576540100000	Automatischer Umsteller Chrom	Inverseur automatique chrome	
8	WI542005873	O-Ring	O-Ring	Ø1.5x19
9	WI853192945	Rückflussverhinderer	Clapet de retenue	Ø15
10	WI456405000000	Rückflussverhinderer	Clapet de retenue	Ø14
11	WI107447100000	Mischdüse 38 l/m Chrom	Aérateur 38 l/m chrome	M28x1
12	WI742304902	Abdeckkappe Chrom	Pastille chrome	
	H3619820041251	Handbrause TwinStick Chrom	Douchette TwinStick chrome	G1/2
	HF523032100602	Set exzentr. Anschlüsse (2x) Chrom	Set raccords excent. (2x) chrome	1/2 x 3/4

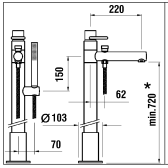

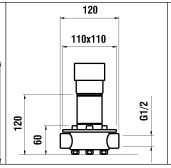

Einbaukörper zur Standsäule
Corps de montage pour colonne
5.03000.000.000

Technical bloc for column bath mixer
Technical bloc voor Staande badmengkraan

9.80226.100.001 **5.03000.000.000**

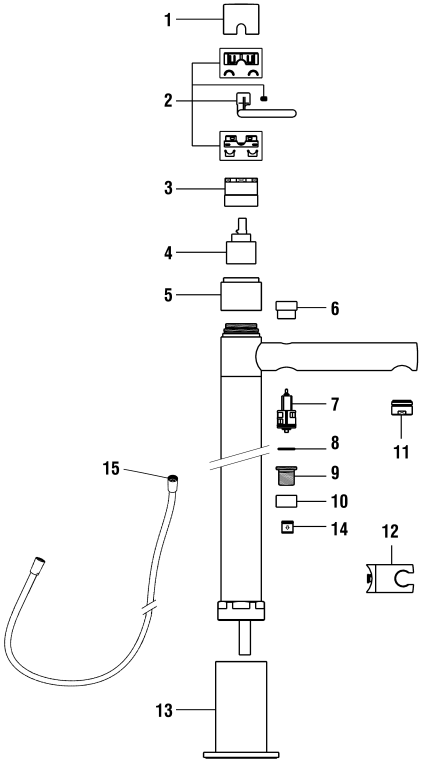

TWIN

LAUFEN

Standsäulen-Bademischer
Mitigeur de bain sur colonne

	N°	Ersatzteile	Pièces détachées	Dimension
1	WI9156767100600	Kappe Chrom	Calotte chrome	Ø48
2	WI9156236100001	Griff mit Führung Chrom	Levier avec guidage chrome	Ø48 L 75mm
3	WI557009903	Patronenmutter	Écrou de cartouche	M42x1
4	WI188008000000	ECOTOTAL Patrone	Cartouche ECOTOTAL	40 mm
5	WI562006100	Körper für Patrone	Corps pour cartouche	
6	WI569003100	Umsteller-Zugknopf	Bouton d'inverseur	
7	WI495010000000	Automatischer Umsteller Chrom	Inverseur automatique chrome	
8	WI800019873	O-Ring	O-Ring	Ø1.78X20.35
9	WI454000901	Umsteller-Sitz	Siège d'inverseur	
10	WI562008100	Dekor für Sitz	Décor de siège	
11	WI107474100000	Mischdüse 30 l/m	Aérateur 30 l/m	M28x1-C
12	WI529018000001	Steckhalter Handbrause	Support de douche	
13	WI577019100000	Dekorset Hülse	Set tube décor	
14	WI456405000000	Rückflussverhinderer	Clapet de retenue	Ø14
15	WI504740000000	Kunststoffschlauch	Flexible synthétique	1/2-1/2 L1250
	H3619820041251	Handbrause TwinStick Chrom	Douchette TwinStick chrome	G1/2

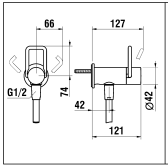

Unterputz Einbaukörper
Concealed system
Corps encastrable
Corpo incorporato
5.74036.000.000

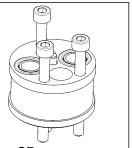

25mm

9.80355.100.000
9.80355.100.040

5.30020.000.000

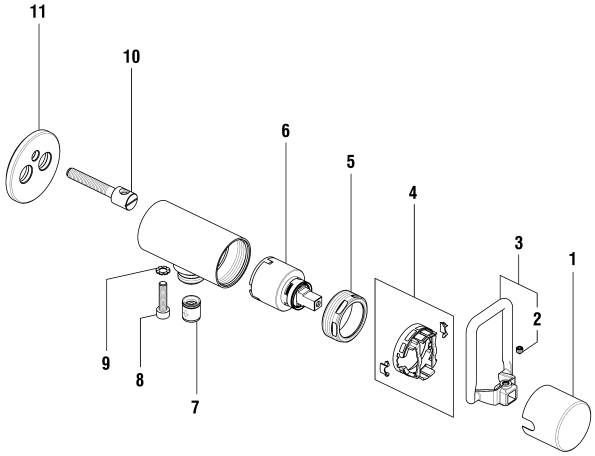

TWIN

LAUFEN

UP-Duschemischer 1-Point
Mitigeur de douche encastré 1-Point

	N°	Ersatzteile	Pièces détachées	Dimension
1	WI567060100600	Haube Chrom	Calotte chrome	
2	WI305128941	Gewindestift	Vis sans tête	M5x8
3	WI570156100000	Griff Komplett Chrom	Levier complet chrome	
4	WI529055100000	Kappenring Chrom	Bague de calotte chrome	
5	WI9156756903001	Patronenmutter	Écrou de cartouche	M39x1.5
6	WI963527000002	Quattro Patrone	Cartouche Quattro	35 mm
7	WI456405000000	Rückflussverhinderer	Clapet de retenue	Ø14
8	WI1004039000	Zylindrische Schraube	Vis tête cylindrique	M6x25
9	WI552005941	Sicher Scheibe	Rondelle	Ø11x6.4x0.7
10	WI551025901	Spannschraube	Tirant	M8
11	WI569045100000	Hintere Platte mit Dichtung	Plaque arrière avec joint mousse	Ø60

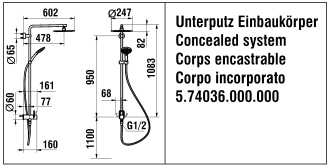

Unterputz Einbaukörper
Concealed system
Corps encastrable
Corpo incorporato
5.74036.000.000

9.80356.100.000

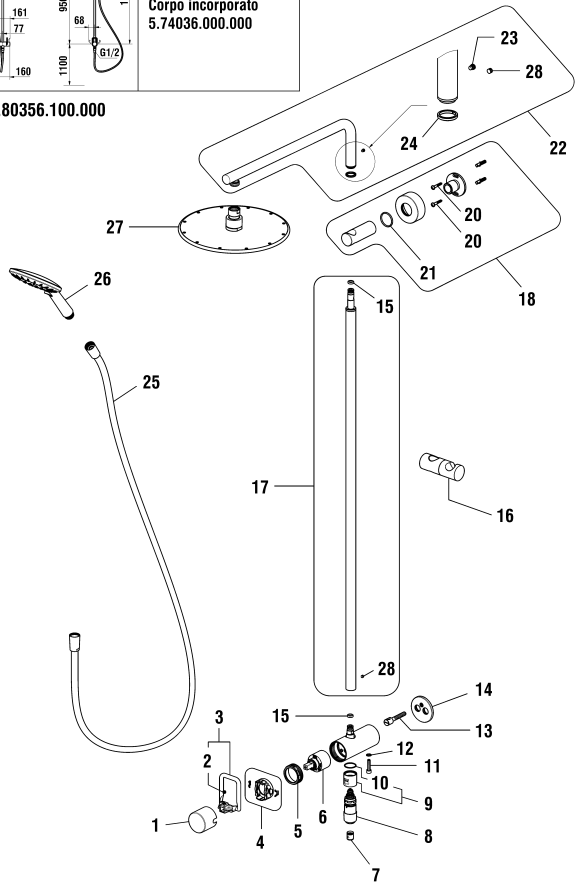

TWIN

LAUFEN

Showerstation 1-Point
Showerstation 1-Point

	N°	Ersatzteile	Pièces détachées	Dimension
1	WI567061100600	Haube Chrome	Calotte chrome	
2	WI550005941	Innensechskantschraube	Vis sans tête 6-pans creuse	M6x6
3	WI570157100000	Griff komplett	Levier assemblé	
4	WI529056100000	Kappenring	Bague de calotte	
5	WI9156763903001	Patronenmutter	Écrou de cartouche	M44x1.5
6	WI188008000061	Ecototal Patrone umgekehrt	Cartouche Ecototal inversée	40 mm
7	WI456405000000	Rückflussverhinderer	Clapet de retenue	Ø14
8	WI576517100000	Umsteller	Inverseur	
9	WI567052100000	Dekorhülse	Bague décor	
10	WI542010873	O-Ring	O-Ring	Ø1.50x23
11	WI1004039000	Zylindrische Schraube	Vis tête cylindrique	M6x25
12	WI552005941	Sicher Scheibe	Rondelle	Ø11x6.4x0.7
13	WI551025901	Spannschraube	Tirant	M8
14	WI569045100000	Hintere Platte mit Dichtung	Plaque arrière avec joint mousse	Ø60
15	WI800109873	O-Ring	O-Ring	Ø2.62x7.59
16	WI573515100000	Gleiter Chrom	Curseur chrome	
17	WI546015100000	Rohr	Tube droit	Ø22x975
18	WI529041100000	Wandmontagesatz	Support mural	
20	WI9614520000001	Schraube	Vis	Ø4.5x30
21	WI542036873	O-Ring	O-Ring	Ø2.00x30
22	WI546016100000	Rohrbogen	Tube coudé	430x122
23	WI300009941	Schraube	Vis	M5
24	WI553024945	Gleitring	Bague de friction	Ø18x22.4x3
25	HF504750000000	Kunststoffschlauch Chrom	Flexible synthétique chrome	1/2-1/2 L150
26	HF939029100000	Handbrause MyTwin 120 Chrom	Douchette MyTwin 120 chrome	Ø120
27	HF504724100000	Regenbrause Chrom	Pomme de douche pluie chrome	Ø250 mm
28	WI9614506000001	Gewindestift	Vis sans tête	M5x6

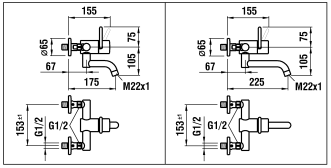

9.85480.100.001
9.85480.100.005
153 mm

9.85485.100.001
9.85485.100.005
153 mm

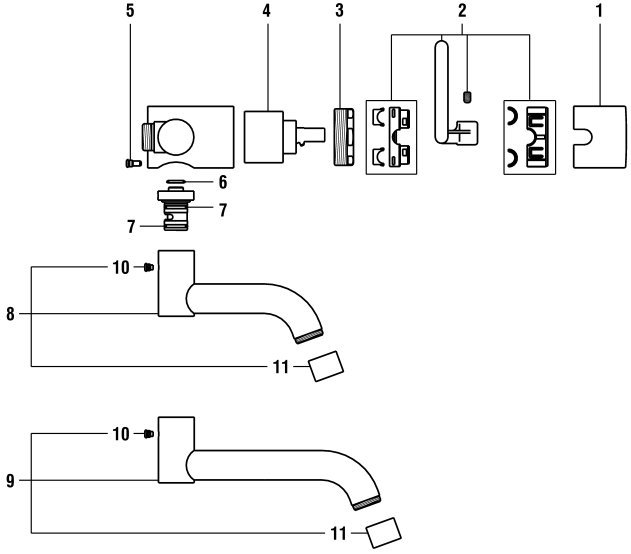

TWIN

LAUFEN

Wandmischer (153mm)
Mitigeur lavabo mural (153mm)

	N°	Ersatzteile	Pièces détachées	Dimension
1	WI9156767100600	Kappe Chrom	Calotte chrome	Ø48
2	WI9156236100001	Griff mit Führung Chrom	Levier avec guidage chrome	Ø48 L 75mm
3	WI9156763903001	Patronenmutter	Écrou de cartouche	M44x1.5
4	WI188008000061	Ecototal Patrone umgekehrt	Cartouche Ecototal inversée	40 mm
5	WI551003941	Schraube	Vis	M5
6	WI800013873	O-Ring	O-Ring	Ø1.78x10.82
7	WI800015873	O-Ring	O-Ring	Ø1.78x14
8	WI534075100000	Auslauf Komplet	Goulot complet	175 mm
9	WI534076100000	Auslauf Komplet	Goulot complet	225 mm
10	WI300009941	Schraube	Vis	M5
11	WI559041100000	Mischdüse 6.4 l/m	Aérateur 6.4 l/m	M22x1

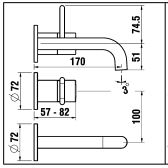

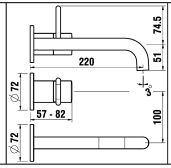

2-Point Unterputz Einbaukörper
2-Point corps encastrable
5.74046.000.000
5.74047.000.000
5.74048.000.000

2-Point Concealed body
2-Point Inbouw system

9.85680.100.001
9.85680.XXX.001

9.85685.100.001

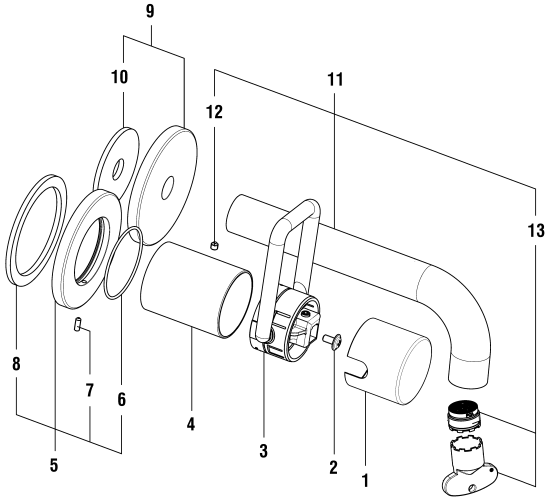

TWIN

LAUFEN

Dekorset Wand 2-Point
Décor mural 2-Point

	N°	Ersatzteile	Pièces détachées	Dimension
1	WI9156760100600	Haube Chrom	Calotte chrome	Ø42
1	WI9156760423600	Haube PVD Inox	Calotte PVD inox	Ø42
1	WI9156760428600	Haube PVD Titanschwarz	Calotte PVD titane noir	Ø42
1	WI9156760462600	Haube PVD Pale Gold matt	Calotte PVD or pâle mat	Ø42
2	WI838033941	Schraube	Vis	M4x8
3	WI9156235100001	Griff mit Führung Chrom	Levier avec guidage chrome	L = 74.5 mm
3	WI9156235423001	Griff mit Führung PVD Inox	Levier avec guidage PVD inox	L = 74.5 mm
3	WI9156235428001	Griff mit Führung PVD Titanschwarz	Levier avec guidage PVD titane noir	L = 74.5 mm
3	WI9156235462001	Griff mit Führung PVD Pale Gold matt	Levier avec guidage PVD or pâle mat	L = 74.5 mm
4	WI562058100	Dekorhülse Chrom	Douille décor chrome	
4	WI562058423	Dekorhülse PVD Inox	Douille décor PVD inox	
4	WI562058428	Dekorhülse PVD Titanschwarz	Douille décor PVD titane noir	
4	WI562058462	Dekorhülse PVD Pale Gold matt	Douille décor PVD or pâle mat	
5	WI569049100000	Mischer-Rosette Chrom	Rosace mitigeur chrome	Ø72
5	WI569049423000	Mischer-Rosette PVD Inox	Rosace mitigeur PVD inox	Ø72
5	WI569049428000	Mischer-Rosette PVD Titanschwarz	Rosace mitigeur PVD titane noir	Ø72
5	WI569049462000	Mischer-Rosette PVD Pale Gold matt	Rosace mitigeur PVD or pâle mat	Ø72
6	WI542046873	O-Ring	O-Ring	Ø1.5x42
7	WI550063941	Gewindestift	Vis sans tête	M3x8
8	WI547019000	Moosgummidichtung	Joint mousse	Ø68x55x3
9	WI569050100000	Auslauf-Rosette Chrom	Rosace goulot chrome	Ø72
9	WI569050423000	Auslauf-Rosette PVD Inox	Rosace goulot PVD inox	Ø72
9	WI569050428000	Auslauf-Rosette PVD Titanschwarz	Rosace goulot PVD titane noir	Ø72
9	WI569050462000	Auslauf-Rosette PVD Pale Gold matt	Rosace goulot PVD or pâle mat	Ø72
10	WI544020000	Moosgummidichtung	Joint mousse	Ø50x13x3
11	WI734107100000	Auslauf komplett Chrom	Goulot assemblé chrome	170 mm
11	WI734107423000	Auslauf komplett PVD inox look	Goulot assemblé PVD inox look	170 mm
11	WI734107428000	Auslauf komplett PVD Titanschwarz	Goulot assemblé PVD titane noir	170 mm
11	WI734107462000	Auslauf komplett PVD Pale Gold matt	Goulot assemblé PVD or pâle mat	170 mm
11	WI734108100000	Auslauf komplett Chrom	Goulot assemblé chrome	220 mm
12	WI9614509000001	Gewindestift	Vis sans tête	M4x5
13	WI559055000000	Perlator Caché + Schlüssel 5.7 l/m	Set aérateur Caché avec clé 5.7 l/m	M18.5x1-P CA

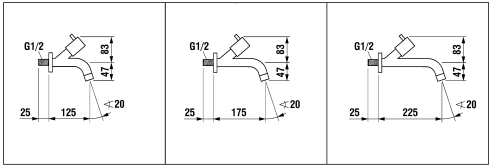

9.85760.100.001 **9.85762.100.001** **9.85764.100.001**

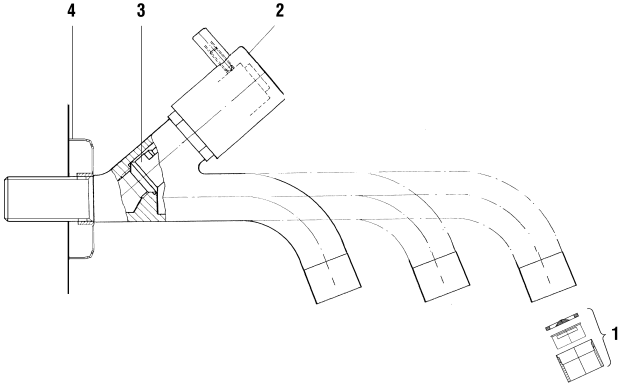

TWIN

LAUFEN

Auslaufventil Kaltwasser
Robinet mural eau froide

	N°	Ersatzteile	Pièces détachées	Dimension
1	WI960640100001	Mischdüse Chrom	Aérateur chrome	M22x1-A
2	WI9155721100600	Griff komplett	Poignée complète	
3	WI961210000002	Oberteil Patrone C3	Chapeau C3	M20x1.5
4	WI9157688100001	Schraubrosette G 1/2	Rosace à visser G 1/2	D65

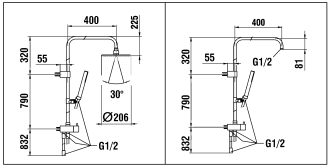

9.81113.100.001 **9.81113.100.040**

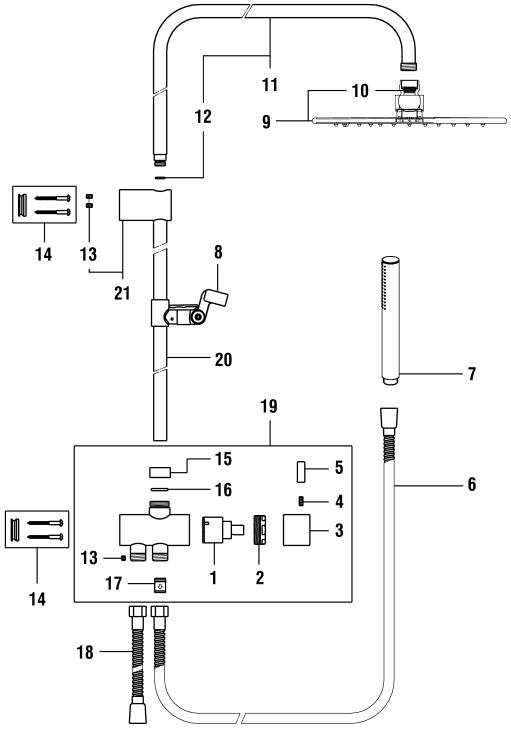

TWIN

LAUFEN

Showerstation Twin
Showerstation Twin

	N°	Ersatzteile	Pièces détachées	Dimension
1	WI963524000002	Verteiler	Distributeur	Ø35
2	WI9156756903001	Patronenmutter	Écrou de cartouche	M39x1.5
3	WI9156353100600	Griff	Poignée marquée	
4	WI9614508000001	Gewindestift	Vis sans tête	M5x12
5	WI9156354100001	Hebel Chrom	Levier chrome	
6	WI504750000000	Kunststoffschlauch Chrom	Flexible synthétique chrome	1/2-1/2 L150
7	H3619820041251	Handbrause TwinStick Chrom	Douchette TwinStick chrome	G1/2
8	WI9290027100002	Gelenkhalter	Curseur	
9	HF504729100000	Regenbrause	Pomme de douche	Ø206 mm
10	WI646020945	Durchflussregler grün	Régulateur de débit vert	8.5L/m Ø12.5
11	WI9156361100000	Rohrbogen Kpl.	Tube coudé assemblé	L=400mm
12	WI542021873	O-Ring	O-Ring	Ø2.0X11
13	WI9614483000001	Gewindestift	Vis sans tête	M5x8
14	WI9156347000001	Montagematerial	Support de montage	
15	WI9156355100001	Klemm-Mutter	Ecrou de serrage	
16	WI9610213000001	O-Ring	O-Ring	Ø3.0x17
17	WI853192945	Rückflussverhinderer	Clapet de retenue	Ø15
18	HF504764000000	Kunststoffschlauch Chrom	Flexible synthétique chrome	1/2-1/2 L 60
19	WI9156359100600	Körper Komplet	Distributeur assemblé	
20	WI9156365100000	Rohr	Tube	L=76 mm
21	WI9156348100001	Wandhalter	Support mural	

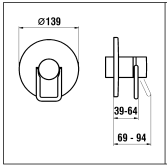

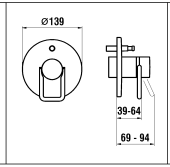

Unterputz Einbaukörper
Concealed system
Corps encastrable
Corpo incorporato
5.74007.000.000
5.74037.000.000
5.74038.000.000

9.81778.100.000
9.81778.XXX.000

9.80779.100.000
9.80779.XXX.000
9.80789.100.000
9.80789.XXX.000

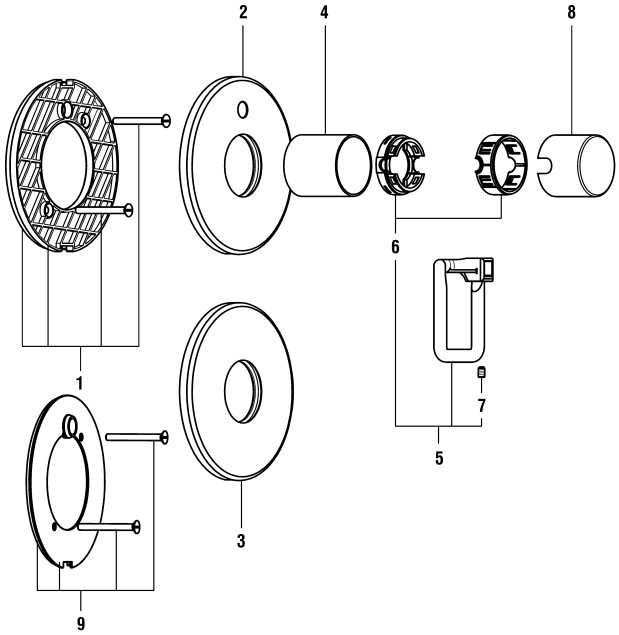

TWIN

LAUFEN

Simibox UP-Dekor Twin
Simibox décor Twin

	N°	Ersatzteile	Pièces détachées	Dimension
1	WI569015945000	Abdichtungsplatte	Plaque étanchéité assemblée	
2	WI569020100000	Rosette komplett für Modell mit Umsteller Chrom	Rosace assemblée pour modèle à inverseur chrome	Ø139-Ø48
2	WI569020423000	Rosette komplett für Modell mit Umsteller PVD Inox	Rosace assemblée pour modèle à inverseur PVD Inox	Ø139-Ø48
2	WI569020428000	Rosette komplett für Modell mit Umsteller PVD Titanschwarz	Rosace assemblée pour modèle à inverseur PVD titane noir	Ø139-Ø48
2	WI569020462000	Rosette komplett für Modell mit Umsteller PVD Pale Gold matt	Rosace assemblée pour modèle à inverseur PVD or pâle mat	Ø139-Ø48
3	WI569021100000	Rosette komplett für Modell ohne Umsteller Chrom	Rosace assemblée pour modèle sans inverseur chrome	Ø139-Ø48
3	WI569021423000	Rosette komplett für Modell ohne Umsteller PVD Inox	Rosace assemblée pour modèle sans inverseur PVD Inox	Ø139-Ø48
3	WI569021428000	Rosette komplett für Modell ohne Umsteller PVD Titanschwarz	Rosace assemblée pour modèle sans inverseur PVD titane noir	Ø139-Ø48
3	WI569021462000	Rosette komplett für Modell ohne Umsteller PVD Pale Gold matt	Rosace assemblée pour modèle sans inverseur PVD or pâle mat	Ø139-Ø48
4	WI562019100	Dekorring Chrom	Tube décor chrome	Ø48
4	WI562019423	Dekorring PVD Inox	Tube décor PVD Inox	Ø48
4	WI562019428	Dekorring PVD Titanschwarz	Tube décor PVD titane noir	Ø48
4	WI562019462	Dekorring PVD Pale Gold matt	Tube décor PVD or pâle mat	Ø48
5	WI9156236100001	Griff mit Führung Chrom	Levier avec guidage chrome	Ø48 L 75mm
5	WI9156236423001	Griff mit Führung PVD Inox	Levier avec guidage PVD Inox	Ø48 L 75mm
5	WI9156236428001	Griff mit Führung PVD Titanschwarz	Levier avec guidage PVD titane noir	Ø48 L 75mm
5	WI9156236462001	Griff mit Führung PVD Pale Gold matt	Levier avec guidage PVD or pâle mat	Ø48 L 75mm
6	WI577059000000	Führungringe-Set komplett Chrom	Bagues de guidage assemblées chrome	
6	WI577059423000	Führungringe-Set komplett PVD Inox	Bagues de guidage assemblées PVD Inox	
6	WI577059428000	Führungringe-Set komplett PVD Titanschwarz	Bagues de guidage assemblées PVD titane noir	
6	WI577059462000	Führungringe-Set komplett PVD Pale Gold matt	Bagues de guidage assemblées PVD or pâle mat	
7	WI305128941	Gewindestift	Vis sans tête	M5x8
8	WI9156767100600	Kappe Chrom	Calotte chrome	Ø48
8	WI9156767423600	Kappe PVD Inox	Calotte PVD inox	Ø48
8	WI9156767428600	Kappe PVD Titanschwarz	Calotte PVD titane noir	Ø48
8	WI9156767462600	Kappe PVD Pale Gold matt	Calotte PVD or pâle mat	Ø48
9	WI569032941000	Abdichtungsplatte komplett für Rohrunterbrecher	Plaque étanchéité assemblée pour anti-siphonage	

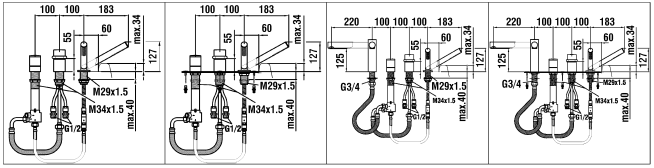

9.20518.100.001 9.20568.100.001 9.20604.100.001 9.20654.100.001

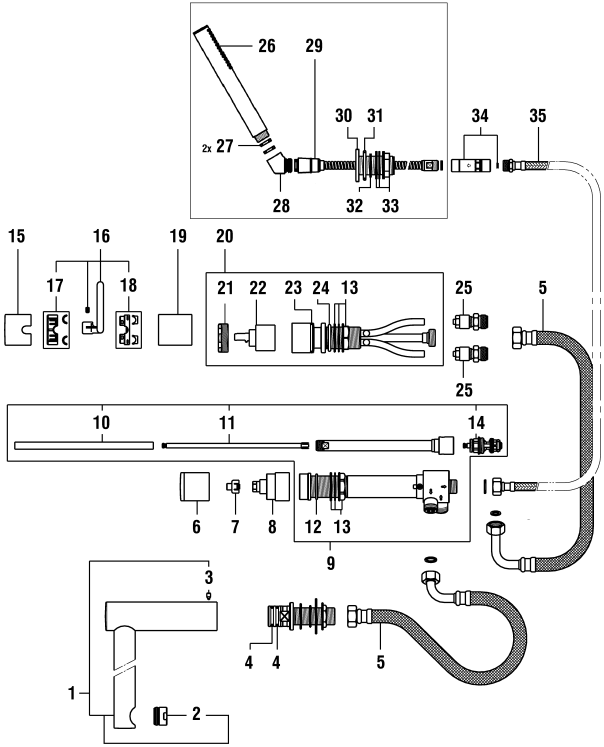

TWIN

LAUFEN

Wannenfüllkombination
Garniture de remplissage pour baignoire

	N°	Ersatzteile	Pièces détachées	Dimension
1	WI534052100000	Auslauf	Goulot complet	220 mm
2	WI107447100000	Mischdüse 38 l/m Chrom	Aérateur 38 l/m chrome	M28x1
3	WI838112941	Schraube	Vis	M6x10
4	WI800214873	O-Ring	O-Ring	Ø3.53x24.99
5	WI884049941	Schlauch mit Bogen 60 cm	Flexible coudé 60 cm	1/2-3/4
6	WI572006100000	Umsteller-Zugknopf	Bouton d'inverseur	
7	WI500596945	Schnappsicherung	Insert d'encliquetage	
8	WI452185100	Dekorhülse	Bague décor	
9	WI574005000000	Umsteller Körper	Colonne inverseur assemblé	
10	WI463001945	Huelse	Manchon	
11	WI463000945	Stange	Tige d'inverseur	
12	WI800126873	O-Ring	O-Ring	Ø2.62x29.82
13	WI577002000000	Befestigungsset	Set de fixation	M34x1.5
14	WI404069000000	Automatisch Umsteller	Inverseur automatique	
15	WI9156767100600	Kappe Chrom	Calotte chrome	Ø48
16	WI9156236100001	Griff mit Führung Chrom	Levier avec guidage chrome	Ø48 L 75mm
17	WI9156698100001	Einsatz oben Kpl.	Bague de commande dessus	
18	WI9156699100001	Einsatz untel Kpl.	bague de commande dessous	
19	WI9156748100001	Huelse	Douille	
20	WI574003000000	Körpermischer komplett	Corps de mitigeur complet	
21	WI9156763903001	Patronenmutter	Écrou de cartouche	M44x1.5
22	WI188008000000	ECOTOTAL Patrone	Cartouche ECOTOTAL	40 mm
23	WI800128873	O-Ring	O-Ring	Ø2.62x37.77
24	WI9610159000001	O-Ring	O-Ring	Ø4.0x34
25	WI577010000000	Verschraubung	Raccord	G1/2
26	H361982041251	Handbrause TwinStick Chrom	Douchette TwinStick chrome	G1/2
27	WI342042878	Flachdichtung	Joint plat	Ø3.5x11x18
28	WI446047100	Handbrause Winkelstück	Coude de douche	
29	HF105665100000	Metallschlauch	Flexible métallique	3/8-1/2 L200
30	WI561053100	Handbrause Sockel	Embase de douchette	
31	WI342958871	O-Ring weiss	O-Ring blanc	Ø3.53x39.69
32	WI452563901	Zentrierring	Bague de centrage	34.5x29.5
33	WI396029000	Befestigungsset	Set de fixation	M29
34	WI801628901	Rückschlagventil-verschraubung	Raccord anti-retour	G3/8
35	WI866023941	Verbindungsschlauch 60 cm	Flexible de raccordement 60 cm	3/8-1/2
	WI107916100000	Abdeckplatte 4Loch mit Schrauben	Plaque 4 trous avec vis	120x410 mm
	WI107914100000	Abdeckplatte 3Loch mit Schrauben	Plaque 3 trous avec vis	120x310 mm
	WI804230100	Schrauben-Dübel-Abdeckkappe	Set de vis, tampons et caches	6 x
	WI842030902	Abdeckkappe für Schrauben	Cache de vis	

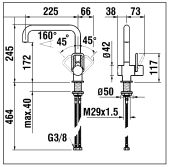

9.89532.100.001

Option

17

0°

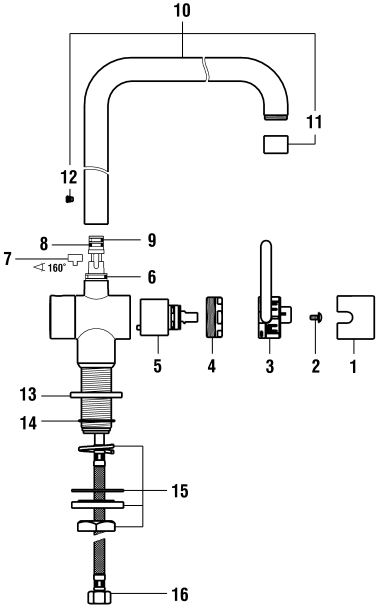

TWIN

LAUFEN

Spültischmischer mit Schwenkauslauf
Mitigeur d'évier goulot orientable

	N°	Ersatzteile	Pièces détachées	Dimension
1	WI9156760100600	Haube Chrom	Calotte chrome	Ø42
2	WI838033941	Schraube	Vis	M4x8
3	WI9156235100002	Griff Chrom mit Führung	Levier chrome avec guidage	L = 66.5 mm
4	WI9156756903001	Patronenmutter	Écrou de cartouche	M39x1.5
5	WI963527000002	Quattro Patrone	Cartouche Quattro	35 mm
6	WI553052945	Unterer Gleitring	Anneau de glissement inférieur	Ø14.6x19.2
7	WI455025941	Auslauf-Anschlag 160°	Butée de goulot 160°	
8	WI800109873	O-Ring	O-Ring	Ø2.62x7.59
9	WI553053945	Oberer Gleitring	Anneau de glissement supérieur	Ø8.1x2.3x2.8
10	WI534064100000	Waschtisch-Auslauf komplett	Goulot de lavabo complet	225 mm
11	WI960613100001	Mischdüse 9 l/m	Aérateur 9 l/m	M22x1-Z
12	WI300009941	Schraube	Vis	M5
13	WI9150623100001	Rosette Chrom	Rosace chrome	Ø50
14	WI9610122000001	O-Ring	O-Ring	Ø4.0x38
15	WI9155587000001	Befestigungsset	Set de fixation	M29x1.5
16	WI466037000	Panzerschlauch Set 2 Stk zu Armaturen ab 1.1.2016	Set 2 flexibles à visser pour batterie après 1.1.2016	L410 MM 3/8-M8
17	WI305128941	Gewindestift	Vis sans tête	M5x8

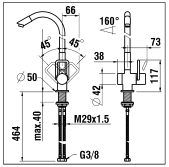

9.89548.XXX.000

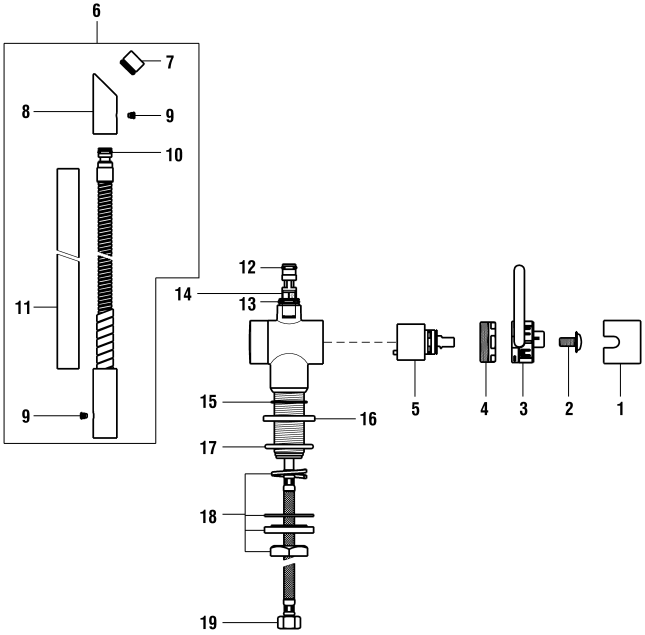

TWIN

LAUFEN

Spültischmischer Flexiber Auslauf
Mitigeur d'évier goulot flexible

	N°	Ersatzteile	Pièces détachées	Dimension
1	WI9156760100600	Haube Chrom	Calotte chrome	Ø42
2	WI838033941	Schraube	Vis	M4x8
3	WI9156235100001	Griff mit Führung Chrom	Levier avec guidage chrome	L = 74.5 mm
4	WI9156756903001	Patronenmutter	Écrou de cartouche	M39x1.5
5	WI963527000002	Quattro Patrone	Cartouche Quattro	35 mm
6	WI963830098001	Schwarz Schwenkauslauf	Goulot complet noir	L=475 mm
6	WI963830093001	Orange Schwenkauslauf	Goulot complet orange	L=475 mm
7	WI102166100000	Laminarstrahldüse	Aérateur laminaire	M18x1
8	WI452141100	KopfstücK	Embout	
9	WI300009941	Schraube	Vis	M5
10	WI800012873	O-Ring	O-Ring	Ø1.78x9.25
11	WI963831198001	Schwarz Auslaufhülle	Tube décor noir	L=385 mm
11	WI963831193001	Orange Auslaufhülle	Tube décor orange	L=385 mm
12	WI800109873	O-Ring	O-Ring	Ø2.62x7.59
13	WI800113873	O-Ring	O-Ring	Ø2.62x13.94
14	WI853528945	Rückflussverhinderer	Clapet de retenue	Ø11
15	WI9610115000001	O-Ring	O-Ring	Ø1.5x32
16	WI9150623100001	Rosette Chrom	Rosace chrome	Ø50
17	WI9610122000001	O-Ring	O-Ring	Ø4.0x38
18	WI9155587000001	Befestigungsset	Set de fixation	M29x1.5
19	WI466037000	Panzerschlauch Set 2 Stk zu Armaturen ab 1.1.2016	Set 2 flexibles à visser pour batterie après 1.1.2016	L410 MM 3/8-M8

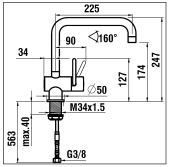

9.89552.441.001
9.89552.448.001

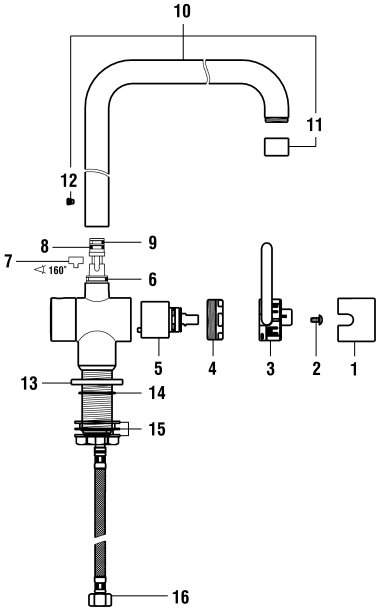

TWIN

LAUFEN

Spültischmischer mit Schwenkauslauf
Mitigeur d'évier goulot orientable

	N°	Ersatzteile	Pièces détachées	Dimension
1	WI9156760441600	Abdeckkappe Edelstahl	Calotte inox	Ø42
1	WI9156760448600	Abdeckkappe PVD Schwarz	Calotte PVD noir	Ø42
2	WI838033941	Schraube	Vis	M4x8
3	WI570073441000	Griff Edelstahl mit Führung	Levier inox avec guidage	
3	WI570073448000	Griff PVD Schwarz mit Führung	Levier PVD noir avec guidage	
4	WI9156756903001	Patronenmutter	Écrou de cartouche	M39x1.5
5	WI963527000002	Quattro Patrone	Cartouche Quattro	35 mm
6	WI553038945	Gleitring	Anneau de glissement	Ø13X4X3.3
7	WI455025941	Auslauf-Anschlag 160°	Butée de goulot 160°	
8	WI800109873	O-Ring	O-Ring	Ø2.62x7.59
9	WI553053945	Oberer Gleitring	Anneau de glissement supérieur	Ø8.1x2.3x2.8
10	WI535060441000	Auslauf komplett Edelstahl	Goulot complet inox	225 mm
10	WI535060448000	Auslauf komplett PVD Schwarz	Goulot complet PVD noir	225 mm
11	WI559052441000	Luftmischdüse 9 l/m Edelstahl	Aérateur 9 l/m inox	M22x1-Z
11	WI559052448000	Luftmischdüse 9 l/m PVD Schwarz	Aérateur 9 l/m PVD noir	M22x1-Z
12	WI300009941	Schraube	Vis	M5
12	WI300009448	Schraube PVD Schwarz	Vis PVD noir	M5
13	WI455017441	Rosette Edelstahl	Rosace inox	Ø50
13	WI455017448	Rosette PVD Schwarz	Rosace PVD noir	Ø50
14	WI342958871	O-Ring weiss	O-Ring blanc	Ø3.53x39.69
15	WI577002000000	Befestigungsset	Set de fixation	M34x1.5
16	WI466038000	Panzerschlauch Set 2 Stk zu Armaturen ab 1.1.2016	Set 2 flexibles à visser pour batterie après 1.1.2016	L450 MM 3/8-M8

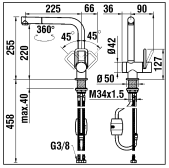

9.89673.100.001

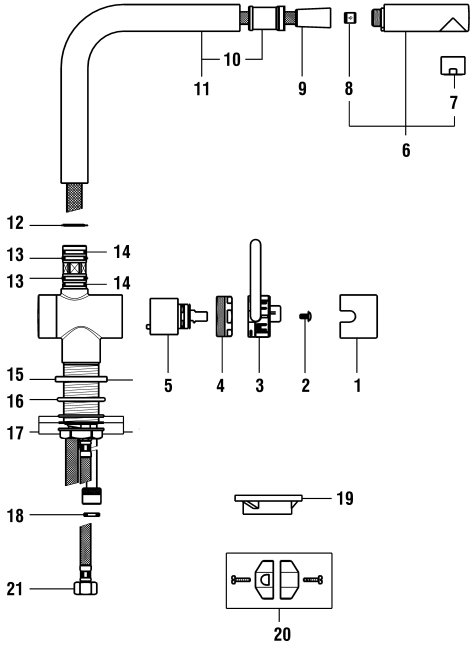

TWIN

LAUFEN

Spültischmischer Schwenkauslauf mit Zugauslauf
Mitigeur d'évier goulot orientable et bec extractible

	N°	Ersatzteile	Pièces détachées	Dimension
1	WI9156760100600	Haube Chrom	Calotte chrome	Ø42
2	WI838033941	Schraube	Vis	M4x8
3	WI9156235100001	Griff mit Führung Chrom	Levier avec guidage chrome	L = 74.5 mm
4	WI9156756903001	Patronenmutter	Écrou de cartouche	M39x1.5
5	WI963527000002	Quattro Patrone	Cartouche Quattro	35 mm
6	WI968310100001	Zugauslauf Chrom	Bec extensible chrome	
7	WI960618100001	Mischdüse Chrom	Aérateur chrome	M22x1-B
8	WI853528945	Rückflussverhinderer	Clapet de retenue	Ø11
9	WI960203951000	Gewebeschlauch	Flexible synthétique	3/8-3/8 L150
10	WI9155977000001	Führungshülse	Douille de guidage	Ø26
11	WI9155970100001	Schwenkauslauf	Coude	
12	WI9155986000001	Gleitring	Bague de friction	Ø23x26x0.4
13	WI800115873	O-Ring	O-Ring	Ø2.62x17.12
14	WI553024945	Gleitring	Bague de friction	Ø18x22.4x3
15	WI561028100	Rosette Chrom	Rosace chrome	Ø50
16	WI9610122000001	O-Ring	O-Ring	Ø4.0x38
17	WI577002000000	Befestigungsset	Set de fixation	M34x1.5
18	WI342014878	Flachdichtung	Joint plat	Ø15x9x3
19	WI891183945	Verstärkungsplatte	Renfort de fixation	
20	WI651015000	Gegengewicht	Contrepoids	400 gr
21	WI466037000	Panzerschlauch Set 2 Stk zu Armaturen ab 1.1.2016	Set 2 flexibles à visser pour batterie après 1.1.2016	L410 MM 3/8-M8

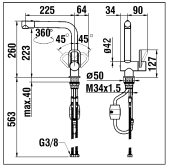

9.89683.427.001
9.89683.441.001
9.89683.448.001

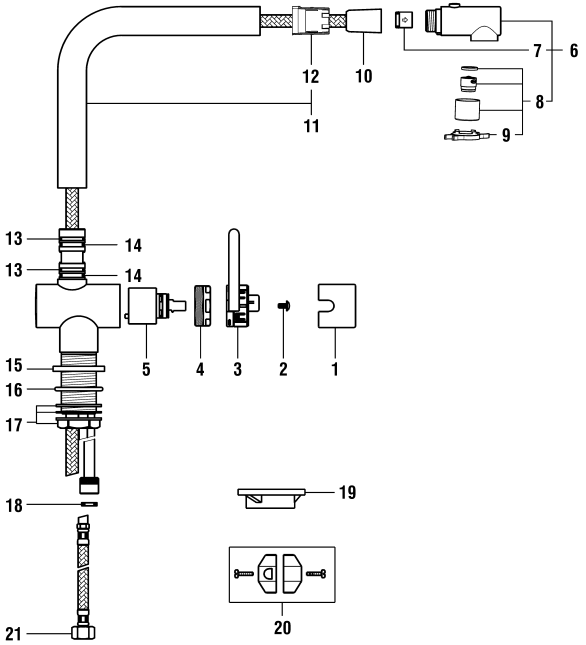

TWIN

LAUFEN

Spültischmischer Schwenkauslauf mit Zugauslauf
Mitigeur d'évier goulot orientable et bec extractible

	N°	Ersatzteile	Pièces détachées	Dimension
1	WI9156760427600	Abdeckkappe Inox gebürstet PVD Rosegold	Calotte inox brossé PVD or rose	Ø42
1	WI9156760441600	Abdeckkappe Edelstahl	Calotte inox	Ø42
1	WI9156760448600	Abdeckkappe PVD Schwarz	Calotte PVD noir	Ø42
2	WI838033941	Schraube	Vis	M4x8
3	WI570073427000	Griff Inox gebürstet PVD Rosegold mit Führung	Levier inox brossé PVD or rose avec guidage	
3	WI570073441000	Griff Edelstahl mit Führung	Levier inox avec guidage	
3	WI570073448000	Griff PVD Schwarz mit Führung	Levier PVD noir avec guidage	
4	WI9156756903001	Patronenmutter	Écrou de cartouche	M39x1.5
5	WI963527000002	Quattro Patrone	Cartouche Quattro	35 mm
6	WI539024427060	Auszug Kopfbrause Inox gebürstet PVD Rosegold	Tête de douchette pull-out inox brossé PVD or rose	
6	WI539024441000	Auszug Kopfbrause Edelstahl	Tête de douchette pull-out inox	
6	WI539024448000	Auszug Kopfbrause PVD Schwarz	Tête de douchette pull-out PVD noir	
7	WI853192945	Rückflussverhinderer	Clapet de retenue	Ø15
8	WI577045000000	Luftmischdüse Set	Set aérateur	
9	WI658003945	Schlüssel für Luftmischdüse	Clé pour aérateur	
10	WI465129945000	Gewebschlauch	Flexible synthétique	3/8-1/2 L130
11	WI534095427000	Rohrbogen Inox gebürstet PVD Rosegold	Coude inox brossé PVD or rose	
11	WI534095441000	Rohrbogen Edelstahl	Coude inox	
11	WI534095448000	Rohrbogen PVD Schwarz	Coude PVD noir	
12	WI650021945	Führungshülse	Douille de guidage	Ø28
13	WI800117873	O-Ring	O-Ring	Ø2.62x20.24
14	WI346902945	Gleitring	Bague de glissement	
15	WI455017427	Rosette Inox gebürstet PVD Rosegold	Rosace inox brossé PVD or rose	Ø50
15	WI455017441	Rosette Edelstahl	Rosace inox	Ø50
15	WI455017448	Rosette PVD Schwarz	Rosace PVD noir	Ø50
16	WI342958871	O-Ring weiss	O-Ring blanc	Ø3.53x39.69
17	WI577002000000	Befestigungsset	Set de fixation	M34x1.5
18	WI342014878	Flachdichtung	Joint plat	Ø15x9x3
19	WI891183945	Verstärkungsplatte	Renfort de fixation	
20	WI651015000	Gegengewicht	Contrepoids	400 gr
21	WI466038000	Panzerschlauch Set 2 Stk zu Armaturen ab 1.1.2016	Set 2 flexibles à visser pour batterie après 1.1.2016	L450 MM 3/8-M8

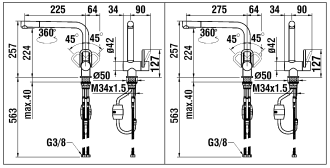

9.89693.427.001
9.89693.441.001
9.89693.448.001

9.89694.441.001

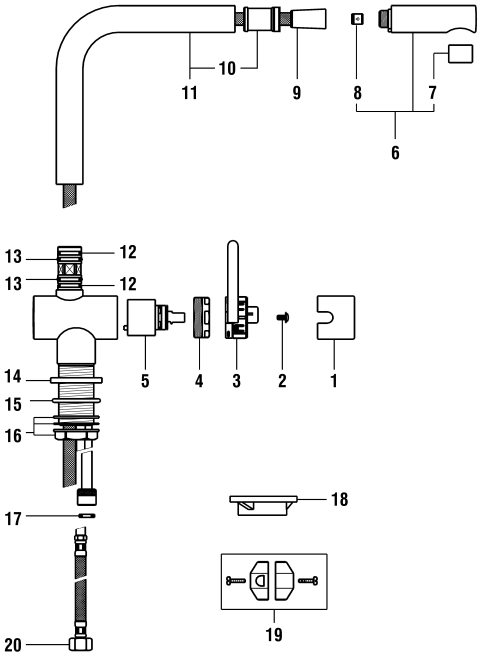

TWIN

LAUFEN

Spültischmischer Schwenkauslauf mit Zugauslauf
Mitigeur d'évier goulot orientable et bec extractible

	N°	Ersatzteile	Pièces détachées	Dimension
1	WI9156760427600	Abdeckkappe Inox gebürstet PVD Rosegold	Calotte inox brossé PVD or rose	Ø42
1	WI9156760441600	Abdeckkappe Edelstahl	Calotte inox	Ø42
1	WI9156760448600	Abdeckkappe PVD Schwarz	Calotte PVD noir	Ø42
2	WI838033941	Schraube	Vis	M4x8
3	WI570073427000	Griff Inox gebürstet PVD Rosegold mit Führung	Levier inox brossé PVD or rose avec guidage	
3	WI570073441000	Griff Edelstahl mit Führung	Levier inox avec guidage	
3	WI570073448000	Griff PVD Schwarz mit Führung	Levier PVD noir avec guidage	
4	WI9156756903001	Patronenmutter	Écrou de cartouche	M39x1.5
5	WI963527000002	Quattro Patrone	Cartouche Quattro	35 mm
6	WI539023427000	Brause Inox gebürstet PVD Rosegold	Douchette inox brossé PVD or rose	
6	WI539023441000	Brause Edelstahl	Douchette inox	
6	WI539023448000	Brause PVD Schwarz	Douchette PVD noir	
7	WI102067427000	Mischdüse Inox gebürstet PVD Rosegold	Aérateur complet inox brossé PVD or rose	M22x1
7	WI102067441000	Mischdüse Edelstahl	Aérateur complet inox	M22x1
7	WI102067448000	Luftmischdüse PVD Schwarz	Aérateur PVD noir	M22x1
8	WI853528945	Rückflussverhinderer	Clapet de retenue	Ø11
9	WI96203951000	Gewebeschlauch	Flexible synthétique	3/8-3/8 L150
10	WI9155977000001	Führungshülse	Douille de guidage	Ø26
11	WI534092427000	Rohrbogen Inox gebürstet PVD Rosegold	Coude inox brossé PVD or rose	225 mm
11	WI534092441000	Rohrbogen Edelstahl	Coude inox	225 mm
11	WI534092448000	Rohrbogen PVD Schwarz	Coude PVD noir	225 mm
11	WI534102441000	Rohrbogen Edelstahl	Coude inox	275 mm
12	WI800115873	O-Ring	O-Ring	Ø2.62x17.12
13	WI553024945	Gleitring	Bague de friction	Ø18x22.4x3
14	WI455017427	Rosette Inox gebürstet PVD Rosegold	Rosace inox brossé PVD or rose	Ø50
14	WI455017441	Rosette Edelstahl	Rosace inox	Ø50
14	WI455017448	Rosette PVD Schwarz	Rosace PVD noir	Ø50
15	WI342958871	O-Ring weiss	O-Ring blanc	Ø3.53x39.69
16	WI577002000000	Befestigungsset	Set de fixation	M34x1.5
17	WI342014878	Flachdichtung	Joint plat	Ø15x9x3
18	WI891183945	Verstärkungsplatte	Renfort de fixation	
19	WI651015000	Gegengewicht	Contrepoids	400 gr
20	WI466038000	Panzerschlauch Set 2 Stk zu Armaturen ab 1.1.2016	Set 2 flexibles à visser pour batterie après 1.1.2016	L450 MM 3/8-M8

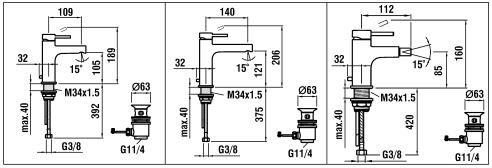

9.05401.100.000
9.05402.100.000

9.05403.100.000
9.05404.100.000

9.05410.100.000

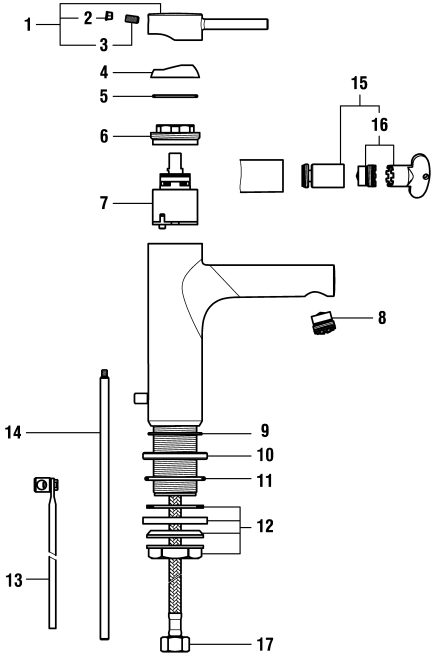

TWINPLUS

LAUFEN

Waschtisch- und Bidetmischer
Mitigeur de lavabo et bidet

	N°	Ersatzteile	Pièces détachées	Dimension
1	WI570111100600	Hebel Chrom	Levier chrome	
2	WI563007945	Abdeckkappe Grau	Pastille gris	
3	WI550039941	Gewindestift	Vis sans tête	M5x10
4	WI560025100	Kappe Chrom	Calotte chrome	
5	WI800025873	O-Ring	O-Ring	Ø1.78x29.87
6	WI557034913	Patronenmutter	Écrou de cartouche	M38x1.5
7	WI963527000002	Quattro Patrone	Cartouche Quattro	35 mm
8	WI559044000000	Luftmischdüse Caché CoinSlot 5.7 l/m	Aérateur Caché CoinSlot 5.7 l/m	M16.5x1-P CA
9	WI9610177000001	O-Ring	O-Ring	Ø1.5x39x42
10	WI9156255100001	Rosette Chrom	Rosace chrome	
11	WI9610178000001	O-Ring	O-Ring	Ø2.5x42
12	WI577033000000	Befestigungsset	Set de fixation	M34x1.5
13	WI800943500	Verbindungsstab	Tige de raccordement	L = 175 mm
14	WI9155814903001	Ablaufventilgestänge	Tige de vidage	
15	WI559029100060	Gelenkmischdüse Chrom für Bidet mit Schlüssel-Set 5.7 L/m	Set Rotule+aérateur chrome +clé pour bidet 5.7 l/m	M18x1-M16.5x1
16	WI559035000060	Perlator Caché + Schlüssel 5.7 l/m	Set aérateur Caché avec clé 5.7 l/m	M16.5x1-P CA
17	WI466035000	Panzerschlauch Set 2 Stk zu Armaturen ab 1.1.2016	Set 2 flexibles à visser pour batterie après 1.1.2016	L480 MM 3/8-M10

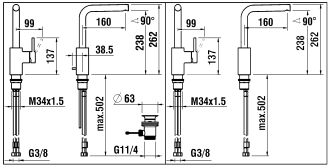

9.05407.100.000 **9.05408.100.000**

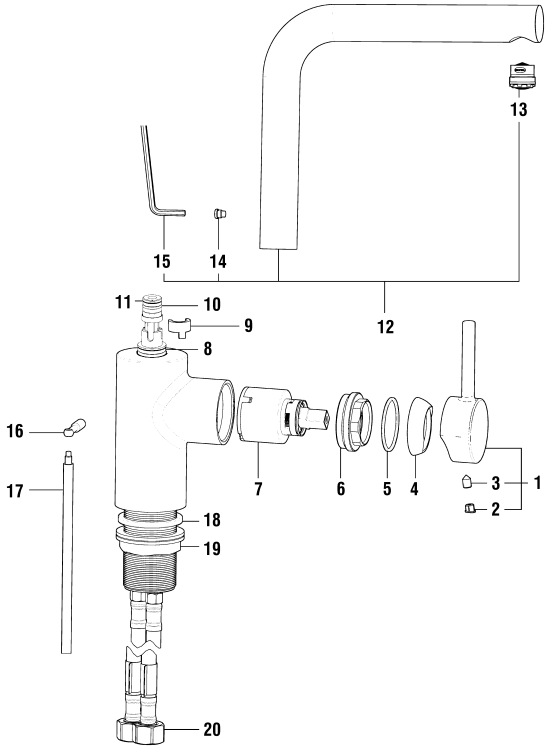

TWINPLUS

LAUFEN

Waschtischmischer
Mitigeur de lavabo

	N°	Ersatzteile	Pièces détachées	Dimension
1	WI570111100660	Hebel Chrom	Levier chrome	
2	WI563007945	Abdeckkappe Grau	Pastille gris	
3	WI550039941	Gewindestift	Vis sans tête	M5x10
4	WI560025100	Kappe Chrom	Calotte chrome	
5	WI800025873	O-Ring	O-Ring	Ø1.78x29.87
6	WI557034913	Patronenmutter	Écrou de cartouche	M38x1.5
7	WI963527000002	Quattro Patrone	Cartouche Quattro	35 mm
8	WI553052945	Unterer Gleitring	Anneau de glissement inférieur	Ø14.6x19.2
9	WI455024941	Auslauf-Anschlag 90°	Butée de goulot 90°	
10	WI800109873	O-Ring	O-Ring	Ø2.62x7.59
11	WI553053945	Oberer Gleitring	Anneau de glissement supérieur	Ø8.1x2.3x2.8
12	WI534112100000	Schwenkauslauf	Coude assemblé	160 mm
13	WI559044000000	Luftmischdüse Caché CoinSlot 5.7 l/m	Aérateur Caché CoinSlot 5.7 l/m	M16.5x1-P CA
14	WI300009941	Schraube	Vis	M5
15	WI790203941	Inbusschlüssel	Clé inbus	3
16	WI564054100	Ablaufventilhebel	Levier de vidage	
17	WI463003903	Zugstange	Tringle de vidage	220 mm
18	WI800220873	O-Ring	O-Ring	Ø3.53x34.52
19	WI577002000000	Befestigungsset	Set de fixation	M34x1.5
20	WI466038000	Panzerschlauch Set 2 Stk zu Armaturen ab 1.1.2016	Set 2 flexibles à visser pour batterie après 1.1.2016	L450 MM 3/8-M8

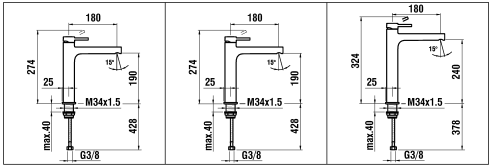

9.05414.100.000 9.05414.100.060 Eco+ 9.05419.100.000

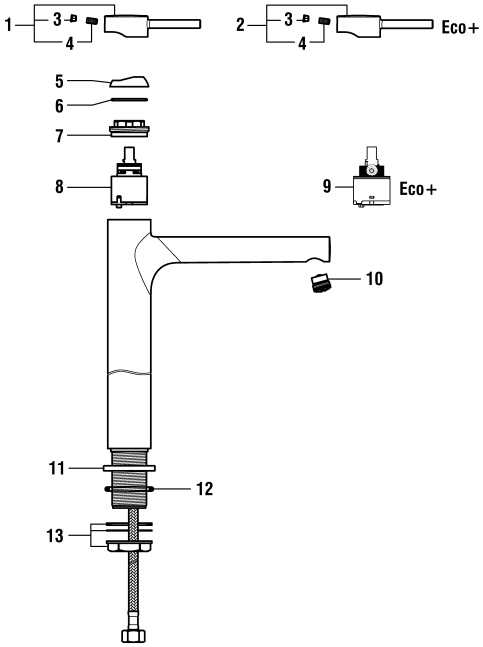

TWINPLUS

LAUFEN

Standsäulenmischer
Mitigeur de lavabo réhaussé

	N°	Ersatzteile	Pièces détachées	Dimension
1	WI570111100600	Hebel Chrom	Levier chrome	
2	WI570111100680	Hebel Eco+	Levier Eco+	
3	WI563007945	Abdeckkappe Grau	Pastille gris	
4	WI550039941	Gewindestift	Vis sans tête	M5x10
5	WI560025100	Kappe Chrom	Calotte chrome	
6	WI800025873	O-Ring	O-Ring	Ø1.78x29.87
7	WI557034913	Patronenmutter	Écrou de cartouche	M38x1.5
8	WI963527000002	Quattro Patrone	Cartouche Quattro	35 mm
9	WI576013000000	Patrone Eco+	Cartouche Eco+	35 mm
10	WI559044000000	Luftmischdüse Caché CoinSlot 5.7 l/m	Aérateur Caché CoinSlot 5.7 l/m	M16.5x1-P CA
11	WI9150456100003	Rosette Chrom	Rosace chrome	Ø50/36.2
12	WI9610122000001	O-Ring	O-Ring	Ø4.0x38
13	WI577002000000	Befestigungsset	Set de fixation	M34x1.5

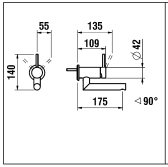

9.05426.100.000

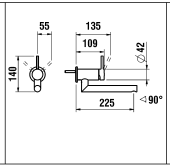

9.05427.100.000

Unterputz Einbaukörper
Concealed system
Corps encastrable
Corpo incorporato
5.74036.000.000

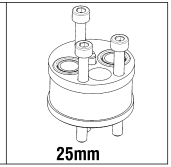

5.30020.000.000

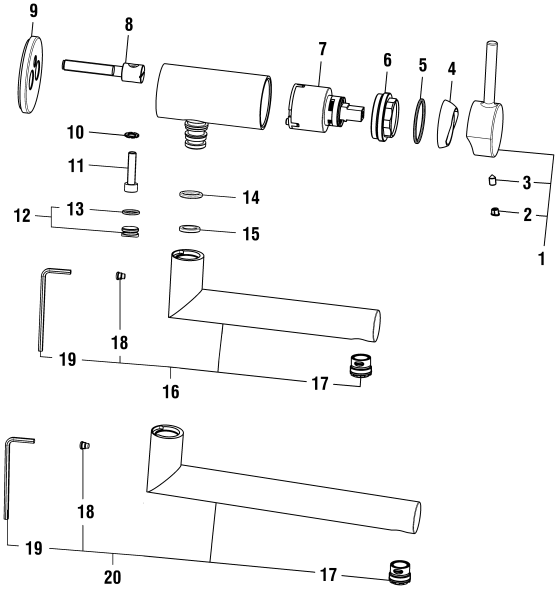

TWINPLUS

LAUFEN

UP-Wandmischer 1-Point
Mitigeur mural encastré 1-Point

	N°	Ersatzteile	Pièces détachées	Dimension
1	WI570111100660	Hebel Chrom	Levier chrome	
2	WI563007945	Abdeckkappe Grau	Pastille gris	
3	WI550039941	Gewindestift	Vis sans tête	M5x10
4	WI560025100	Kappe Chrom	Calotte chrome	
5	WI800025873	O-Ring	O-Ring	Ø1.78x29.87
6	WI557034913	Patronenmutter	Écrou de cartouche	M38x1.5
7	WI963527000002	Quattro Patrone	Cartouche Quattro	35 mm
8	WI551025901	Spannschraube	Tirant	M8
9	WI569045100000	Hintere Platte mit Dichtung	Plaque arrière avec joint mousse	Ø60
10	WI552005941	Sicher Scheibe	Rondelle	Ø11x6.4x0.7
11	WI1004039000	Zylindrische Schraube	Vis tête cylindrique	M6x25
12	WI567050100000	Zapfen mit O-Ring	Bouchon avec joint	M13
13	WI542011873	O-Ring	O-Ring	Ø1.5x10
14	WI800112873	O-Ring	O-Ring	Ø2.62x12.37
15	WI800111873	O-Ring	O-Ring	Ø2.62x10.78
16	WI534118100000	Auslaug 175 mm	Goulot 175 mm	175 mm
17	WI559044000000	Luftmischdüse Caché CoinSlot 5.7 l/m	Aérateur Caché CoinSlot 5.7 l/m	M16.5x1-P CA
18	WI300009941	Schraube	Vis	M5
19	WI790203941	Inbusschlüssel	Clé inbus	3
20	WI534119100000	Auslaug 225 mm	Goulot 225 mm	225 mm
	HF530020000000	Verlängerung	Rallonge	25 mm

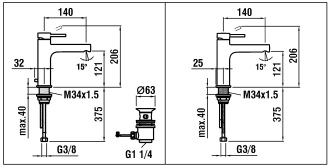

9.05447.100.000
Eco+

9.05448.100.000
Eco+

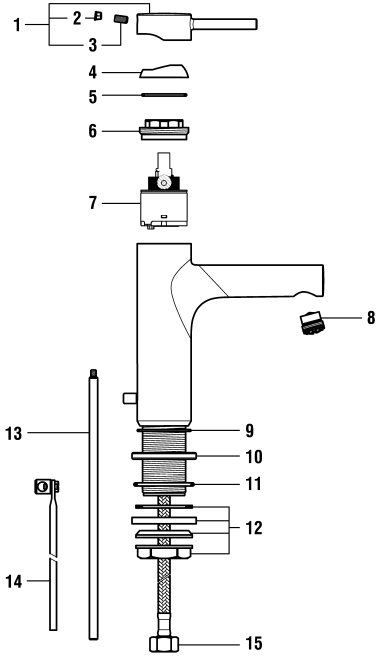

TWINPLUS

LAUFEN

Waschtischmischer Eco+
Mitigeur de lavabo Eco+

	N°	Ersatzteile	Pièces détachées	Dimension
1	WI570111100680	Hebel Eco+	Levier Eco+	
2	WI563007945	Abdeckkappe Grau	Pastille gris	
3	WI550039941	Gewindestift	Vis sans tête	M5x10
4	WI560025100	Kappe Chrom	Calotte chrome	
5	WI800025873	O-Ring	O-Ring	Ø1.78x29.87
6	WI557034913	Patronenmutter	Écrou de cartouche	M38x1.5
7	WI576013000000	Patrone Eco+	Cartouche Eco+	35 mm
8	WI559044000000	Luftmischdüse Caché CoinSlot 5.7 l/m	Aérateur Caché CoinSlot 5.7 l/m	M16.5x1-P CA
9	WI9610177000001	O-Ring	O-Ring	Ø1.5x39x42
10	WI9156255100001	Rosette Chrom	Rosace chrome	
11	WI9610178000001	O-Ring	O-Ring	Ø2.5x42
12	WI577033000000	Befestigungsset	Set de fixation	M34x1.5
13	WI9155814903001	Ablaufventilgestänge	Tige de vidage	
14	WI800943500	Verbindungsstab	Tige de raccordement	L = 175 mm
15	WI466035000	Panzerschlauch Set 2 Stk zu Armaturen ab 1.1.2016	Set 2 flexibles à visser pour batterie après 1.1.2016	L480 MM 3/8-M10

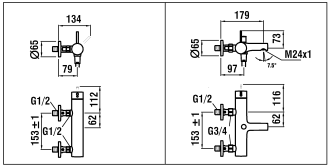

9.05450.100.000
9.05450.100.010
153 mm

9.05460.100.000
9.05460.100.010
153 mm

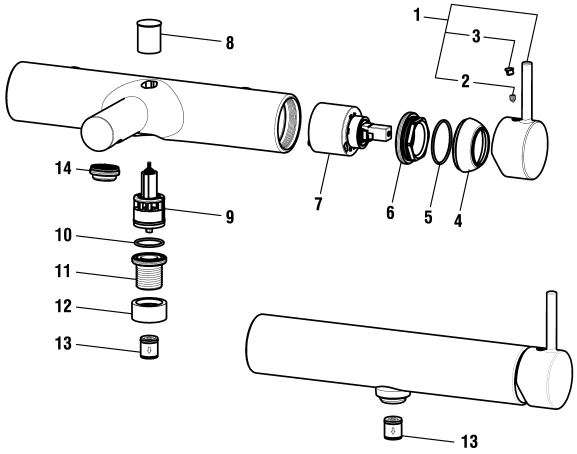

TWINPLUS

LAUFEN

Bade- & Duschenmischer (153mm)
Mitigeur de bain et de douche (153mm)

	N°	Ersatzteile	Pièces détachées	Dimension
1	WI570106100660	Hebel Chrom	Levier chrome	
2	WI9614506000001	Gewindestift	Vis sans tête	M5x6
3	WI563007945	Abdeckkappe Grau	Pastille gris	
4	WI560029100	Haube Chrom	Calotte chrome	
5	WI342515873	O-Ring	O-Ring	Ø1.78x33.05
6	WI452366901	Patronenmutter	Écrou de cartouche	M42x1
7	WI188008000061	Ecototal Patrone umgekehrt	Cartouche Ecototal inversée	40 mm
8	WI569019100	Umsteller-Zugknopf Chrom	Bouton d'inverseur chrome	
9	WI495010000000	Automatischer Umsteller Chrom	Inverseur automatique chrome	
10	WI800019873	O-Ring	O-Ring	Ø1.78x20.35
11	WI454000901	Umsteller-Sitz	Siège d'inverseur	
12	WI562033100	Dekorhülse Chrom	Bague décor chrome	
13	WI456405000000	Rückflussverhinderer	Clapet de retenue	Ø14
14	WI559045000000	Luftmischdüse CoinSlot 27-30 l/m	Aérateur CoinSlot 27-30 l/m	M24x1-C

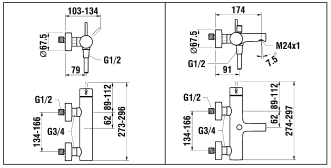

9.05450.100.600
150 mm

9.05460.100.600
150 mm

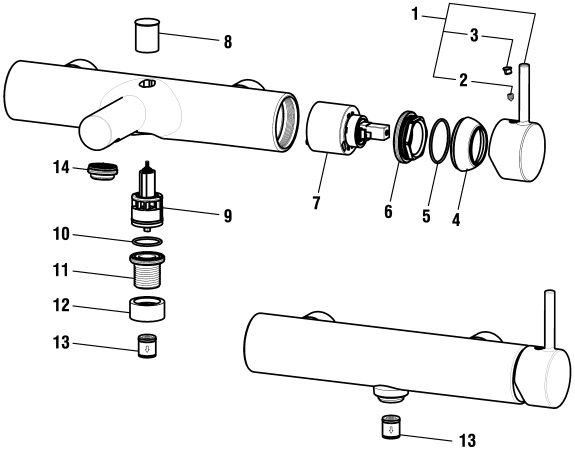

TWINPLUS

LAUFEN

Bade- & Duschenmischer (150mm)
Mitigeur de bain et de douche (150mm)

	N°	Ersatzteile	Pièces détachées	Dimension
1	WI570106100660	Hebel Chrom	Levier chrome	
2	WI9614506000001	Gewindestift	Vis sans tête	M5x6
3	WI563007945	Abdeckkappe Grau	Pastille gris	
4	WI560029100	Haube Chrom	Calotte chrome	
5	WI342515873	O-Ring	O-Ring	Ø1.78x33.05
6	WI452366901	Patronenmutter	Écrou de cartouche	M42x1
7	WI188008000061	Ecototal Patrone umgekehrt	Cartouche Ecototal inversée	40 mm
8	WI569019100	Umsteller-Zugknopf Chrom	Bouton d'inverseur chrome	
9	WI495010000000	Automatischer Umsteller Chrom	Inverseur automatique chrome	
10	WI800019873	O-Ring	O-Ring	Ø1.78x20.35
11	WI454000901	Umsteller-Sitz	Siège d'inverseur	
12	WI562033100	Dekorhülse Chrom	Bague décor chrome	
13	WI456405000000	Rückflussverhinderer	Clapet de retenue	Ø14
14	WI559045000000	Luftmischdüse CoinSlot 27-30 l/m	Aérateur CoinSlot 27-30 l/m	M24x1-C
	WI504750000000	Kunststoffschlauch Chrom	Flexible synthétique chrome	1/2-1/2 L150
	HF939028100000	Handbrause MyTwin 100 Chrom	Douchette MyTwin 100 chrome	Ø100
	HF523032100602	Set exzentr. Anschlüsse (2x) Chrom	Set raccords excent. (2x) chrome	1/2 x 3/4

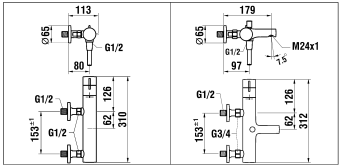

9.05451.100.000
9.05451.100.010
153 mm

9.05461.100.000
9.05461.100.010
153 mm

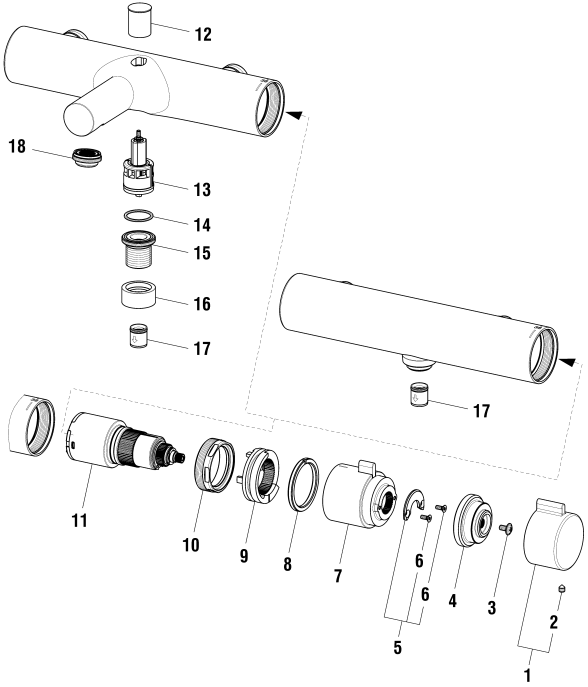

TWINPLUS

LAUFEN

Thermostatischer Bade- & Duschenmischer (153mm)
Mitigeur de bain et de douche thermostatique (153mm)

	N°	Ersatzteile	Pièces détachées	Dimension
1	WI571023100600	Durchfluss Griff	Poignée de débit	
2	WI9614506000001	Gewindestift	Vis sans tête	M5x6
3	WI838033941	Schraube	Vis	M4x8
4	WI452506901	Befestigungselement für Durchfluss Griff	Pièce de fixation pour poignée de débit	
5	WI577125000000	Befestigungset für Temperatur Griff	Kit de fixation pour poignée de température	
6	WI550047941	Senkschraube	Vis à tête fraisée	M3X8
7	WI571021100000	Temperatur Griff	Poignée de température	
8	WI650043945	Führungs Ring	Bague de guidage	
9	WI452432945	Temperatur Anschlag	Butée de température	
10	WI557043913	Patronenmutter	Écrou de cartouche	M44x1
11	WI576516000000	Thermostat Patrone	Cartouche thermostatique	40 mm
12	WI569019100	Umsteller-Zugknopf Chrom	Bouton d'inverseur chrome	
13	WI495010000000	Automatischer Umsteller Chrom	Inverseur automatique chrome	
14	WI800019873	O-Ring	O-Ring	Ø1.78x20.35
15	WI454000901	Umsteller-Sitz	Siège d'inverseur	
16	WI562033100	Dekorhülse Chrom	Bague décor chrome	
17	WI456405000000	Rückflussverhinderer	Clapet de retenue	Ø14
18	WI559045000000	Luftmischdüse CoinSlot 27-30 l/m	Aérateur CoinSlot 27-30 l/m	M24x1-C

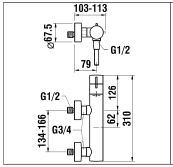

9.05451.100.600
150 mm

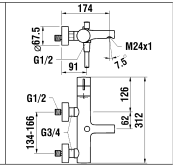

9.05461.100.600
150 mm

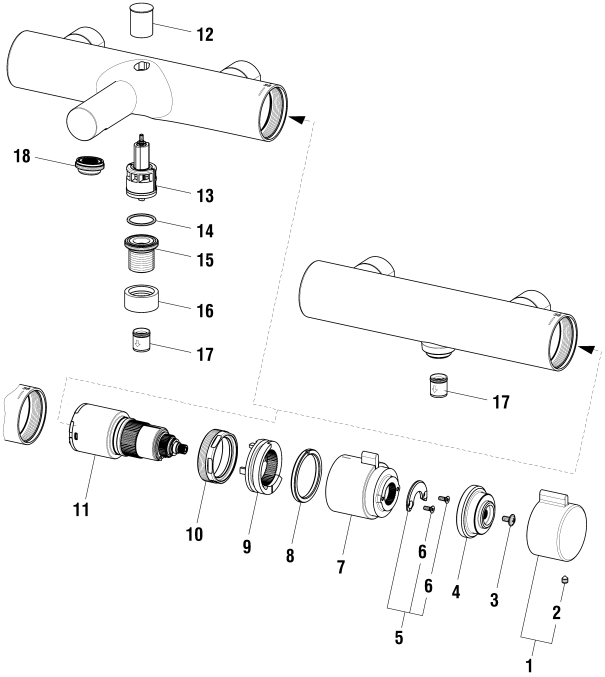

TWINPLUS

LAUFEN

Thermostatischer Bade- & Duschenmischer (150mm)
Mitigeur de bain et de douche thermostatique (150mm)

	N°	Ersatzteile	Pièces détachées	Dimension
1	WI571023100600	Durchfluss Griff	Poignée de débit	
2	WI9614506000001	Gewindestift	Vis sans tête	M5x6
3	WI838033941	Schraube	Vis	M4x8
4	WI452506901	Befestigungselement für Durchfluss Griff	Pièce de fixation pour poignée de débit	
5	WI577125000000	Befestigungset für Temperatur Griff	Kit de fixation pour poignée de température	
6	WI550047941	Senkschraube	Vis à tête fraisée	M3X8
7	WI571021100000	Temperatur Griff	Poignée de température	
8	WI650043945	Führungs Ring	Bague de guidage	
9	WI452432945	Temperatur Anschlag	Butée de température	
10	WI557043913	Patronenmutter	Écrou de cartouche	M44x1
11	WI576516000000	Thermostat Patrone	Cartouche thermostatique	40 mm
12	WI569019100	Umsteller-Zugknopf Chrom	Bouton d'inverseur chrome	
13	WI495010000000	Automatischer Umsteller Chrom	Inverseur automatique chrome	
14	WI800019873	O-Ring	O-Ring	Ø1.78x20.35
15	WI454000901	Umsteller-Sitz	Siège d'inverseur	
16	WI562033100	Dekorhülse Chrom	Bague décor chrome	
17	WI456405000000	Rückflussverhinderer	Clapet de retenue	Ø14
18	WI559045000000	Luftmischdüse CoinSlot 27-30 l/m	Aérateur CoinSlot 27-30 l/m	M24x1-C
	WI504750000000	Kunststoffschlauch Chrom	Flexible synthétique chrome	1/2-1/2 L150
	HF939028100000	Handbrause MyTwin 100 Chrom	Douchette MyTwin 100 chrome	Ø100
	HF523032100602	Set exzentr. Anschlüsse (2x) Chrom	Set raccords excent. (2x) chrome	1/2 x 3/4

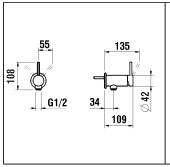

Unterputz Einbaukörper
Concealed system
Corps encastrable
Corpo incorporato
5.74036.000.000

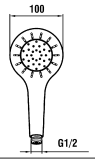

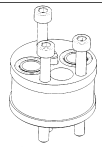

25mm

9.05455.100.000
9.05455.100.040

9.39028.100.000

5.30020.000.000

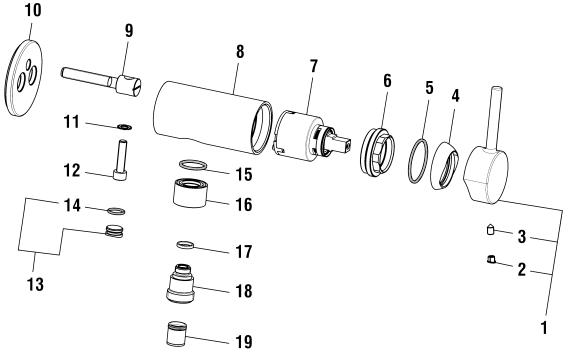

TWINPLUS

LAUFEN

UP-Duschemischer 1-Point
Mitigeur de douche encastré 1-Point

	N°	Ersatzteile	Pièces détachées	Dimension
1	WI570111100660	Hebel Chrom	Levier chrome	
2	WI563007945	Abdeckkappe Grau	Pastille gris	
3	WI550086941	Gewindestift	Vis sans tête	M5x10
4	WI560025100	Kappe Chrom	Calotte chrome	
5	WI800025873	O-Ring	O-Ring	Ø1.78x29.87
6	WI557034913	Patronenmutter	Écrou de cartouche	M38x1.5
7	WI963527000002	Quattro Patrone	Cartouche Quattro	35 mm
8	WI452532100	Körper	Corps	
9	WI551025901	Spannschraube	Tirant	M8
10	WI569045100000	Hintere Platte mit Dichtung	Plaque arrière avec joint mousse	Ø60
11	WI552005941	Sicher Scheibe	Rondelle	Ø11x6.4x0.7
12	WI1004039000	Zylindrische Schraube	Vis tête cylindrique	M6x25
13	WI567050100000	Zapfen mit O-Ring	Bouchon avec joint	M13
14	WI542011873	O-Ring	O-Ring	Ø1.5x10
15	WI800018873	O-Ring	O-Ring	Ø1.78x18.77
16	WI452535100	Dekorhülse	Douille décor	
17	WI800012873	O-Ring	O-Ring	Ø1.78x9.25
18	WI452534901	Hülse	Douille	M12
19	WI456405000000	Rückflussverhinderer	Clapet de retenue	Ø14
	HF939028100000	Handbrause MyTwin 100 Chrom	Douchette MyTwin 100 chrome	Ø100
	HF530020000000	Verlängerung	Rallonge	25 mm

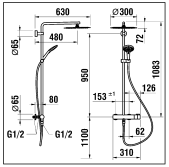

9.05457.100.000
9.05457.100.011
153 mm

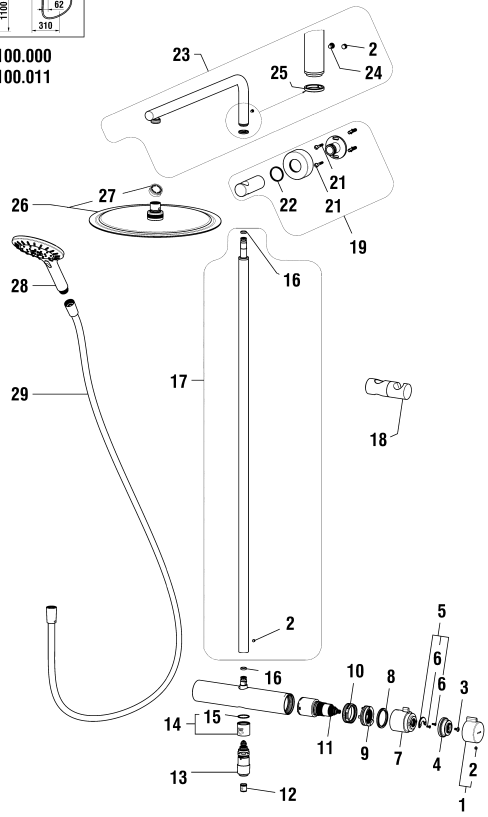

TWINPLUS

LAUFEN

Thermostatische Showerstation (153mm)
Showerstation Thermostatique (153mm)

	N°	Ersatzteile	Pièces détachées	Dimension
1	WI571023100600	Durchfluss Griff	Poignée de débit	
2	WI9614506000001	Gewindestift	Vis sans tête	M5x6
3	WI838033941	Schraube	Vis	M4x8
4	WI452506901	Befestigungselement für Durchfluss Griff	Pièce de fixation pour poignée de débit	
5	WI577125000000	Befestigungset für Temperatur Griff	Kit de fixation pour poignée de température	
6	WI550047941	Senkschraube	Vis à tête fraisée	M3X8
7	WI571021100000	Temperatur Griff	Poignée de température	
8	WI650043945	Führungs Ring	Bague de guidage	
9	WI452432945	Temperatur Anschlag	Butée de température	
10	WI557043913	Patronenmutter	Écrou de cartouche	M44x1
11	WI576516000000	Thermostat Patrone	Cartouche thermostatique	40 mm
12	WI456405000000	Rückflussverhinderer	Clapet de retenue	Ø14
13	WI576517100000	Umsteller	Inverseur	
14	WI567052100000	Dekorhülse	Bague décor	
15	WI542010873	O-Ring	O-Ring	Ø1.50x23
16	WI800109873	O-Ring	O-Ring	Ø2.62x7.59
17	WI546015100000	Rohr	Tube droit	Ø22x975
18	WI573515100000	Gleiter Chrom	Curseur chrome	
19	WI529041100000	Wandmontagesatz	Support mural	
21	WI9614520000001	Schraube	Vis	Ø4.5x30
22	WI542036873	O-Ring	O-Ring	Ø2.00x30
23	WI546016100000	Rohrbogen	Tube coudé	430x122
24	WI300009941	Schraube	Vis	M5
25	WI553024945	Gleitring	Bague de friction	Ø18x22.4x3
26	HF504730100000	Regenbrause Twin Chrom	Douche pluie Twin chrome	Ø300 mm
27	WI646019945	Durchflussregler rot	Régulateur de débit rouge	12 L/m Ø14
28	HF939029100000	Handbrause MyTwin 120 Chrom	Douchette MyTwin 120 chrome	Ø120
29	WI504750000000	Kunststoffschlauch Chrom	Flexible synthétique chrome	1/2-1/2 L150

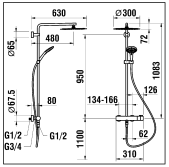

9.05457.100.600
150 mm

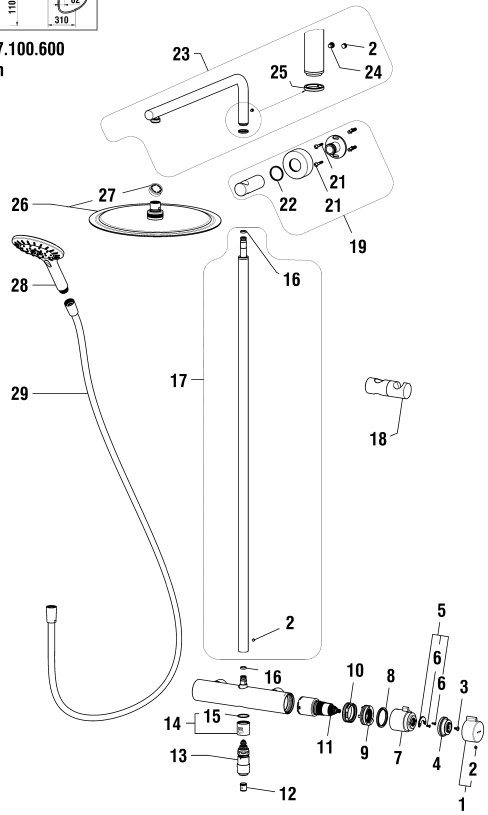

TWINPLUS

LAUFEN

Thermostatische Showerstation (150mm)
Showerstation Thermostatique (150mm)

	N°	Ersatzteile	Pièces détachées	Dimension
1	WI571023100600	Durchfluss Griff	Poignée de débit	
2	WI9614506000001	Gewindestift	Vis sans tête	M5x6
3	WI838033941	Schraube	Vis	M4x8
4	WI452506901	Befestigungselement für Durchfluss Griff	Pièce de fixation pour poignée de débit	
5	WI577125000000	Befestigungset für Temperatur Griff	Kit de fixation pour poignée de température	
6	WI550047941	Senkschraube	Vis à tête fraisée	M3X8
7	WI571021100000	Temperatur Griff	Poignée de température	
8	WI650043945	Führungs Ring	Bague de guidage	
9	WI452432945	Temperatur Anschlag	Butée de température	
10	WI557043913	Patronenmutter	Écrou de cartouche	M44x1
11	WI576516000000	Thermostat Patrone	Cartouche thermostatique	40 mm
12	WI456405000000	Rückflussverhinderer	Clapet de retenue	Ø14
13	WI576517100000	Umsteller	Inverseur	
14	WI567052100000	Dekorhülse	Bague décor	
15	WI542010873	O-Ring	O-Ring	Ø1.50x23
16	WI800109873	O-Ring	O-Ring	Ø2.62x7.59
17	WI546015100000	Rohr	Tube droit	Ø22x975
18	WI573515100000	Gleiter Chrom	Curseur chrome	
19	WI529041100000	Wandmontagesatz	Support mural	
21	WI9614520000001	Schraube	Vis	Ø4.5x30
22	WI542036873	O-Ring	O-Ring	Ø2.00x30
23	WI546016100000	Rohrbogen	Tube coudé	430x122
24	WI300009941	Schraube	Vis	M5
25	WI553024945	Gleitring	Bague de friction	Ø18x22.4x3
26	HF504730100000	Regenbrause Twin Chrom	Douche pluie Twin chrome	Ø300 mm
27	WI646019945	Durchflussregler rot	Régulateur de débit rouge	12 L/m Ø14
28	HF939029100000	Handbrause MyTwin 120 Chrom	Douchette MyTwin 120 chrome	Ø120
29	WI504750000000	Kunststoffschlauch Chrom	Flexible synthétique chrome	1/2-1/2 L150

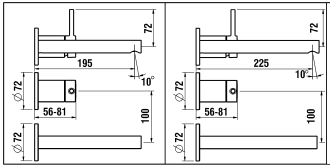

2-Point Unterputz Einbaukörper
2-Point corps encastrable
5.74046.000.000
5.74047.000.000
5.74048.000.000

2-Point Concelead body
2-Point Inbouw system

9.05470.100.000 **9.05471.100.000**

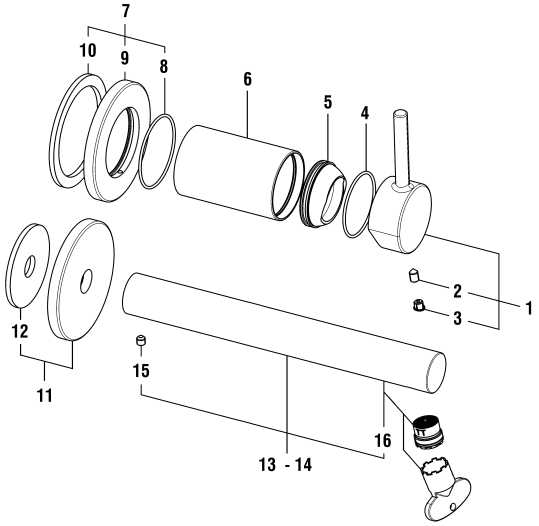

TWINPLUS

LAUFEN

Dekorset Wand 2-Point
Décor mural 2-Point

	N°	Ersatzteile	Pièces détachées	Dimension
1	WI570111100660	Hebel Chrom	Levier chrome	
2	WI550086941	Gewindestift	Vis sans tête	M5x10
3	WI563007945	Abdeckkappe Grau	Pastille gris	
4	WI9610194000001	O-Ring	O-Ring	Ø1.5x34x3
5	WI560038100	Haube	Calotte	
6	WI562059100	Dekorhülse	Douille décor	
7	WI569049100000	Mischer-Rosette Chrom	Rosace mitigeur chrome	Ø72
8	WI542046873	O-Ring	O-Ring	Ø1.5x42
9	WI550063941	Gewindestift	Vis sans tête	M3x8
10	WI547019000	Moosgummidichtung	Joint mousse	Ø68x55x3
11	WI569050100000	Auslauf-Rosette Chrom	Rosace goulot chrome	Ø72
12	WI544020000	Moosgummidichtung	Joint mousse	Ø50x13x3
13	WI734109100000	Auslauf komplett Chrom	Goulot assemblé chrome	195 mm
14	WI534136100000	Auslauf komplett Chrom	Goulot assemblé chrome	225 mm
15	WI9614482000001	Gewindestift	Vis sans tête	M5x5
16	WI559035000060	Perlator Caché + Schlüssel 5.7 l/m	Set aérateur Caché avec clé 5.7 l/m	M16.5x1-P CA

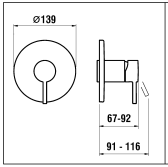

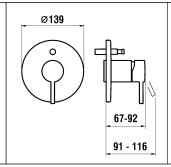

Unterputz Einbaukörper
Concealed system
Corps encastrable
Corpo incorporato
5.74007.000.000
5.74037.000.000
5.74038.000.000

9.05478.100.000

9.05479.100.000
9.05489.100.000

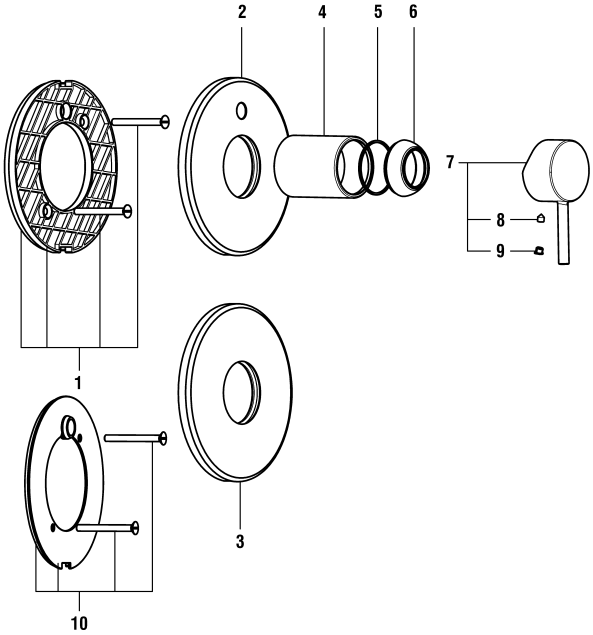

TWINPLUS

LAUFEN

Simibox UP-Dekor Twinplus
Simibox décor Twinplus

	N°	Ersatzteile	Pièces détachées	Dimension
1	WI569015945000	Abdichtungsplatte	Plaque étanchéité assemblée	
2	WI569020100000	Rosette komplett für Modell mit Umsteller Chrom	Rosace assemblée pour modèle à inverseur chrome	Ø139-Ø48
3	WI569021100000	Rosette komplett für Modell ohne Umsteller Chrom	Rosace assemblée pour modèle sans inverseur chrome	Ø139-Ø48
4	WI562046100	Dekorhülse Chrom	Tube décor chrome	Ø48
5	WI9610119000001	O-Ring	O-Ring	Ø1.78x37.82
6	WI560029100	Haube Chrom	Calotte chrome	
7	WI570106100600	Hebel Chrom	Levier chrome	
8	WI9614506000001	Gewindestift	Vis sans tête	M5x6
9	WI563007945	Abdeckkappe Grau	Pastille gris	
10	WI569032941000	Abdichtungsplatte komplett für Rohrunterbrecher	Plaque étanchéité assemblée pour anti-siphonage	

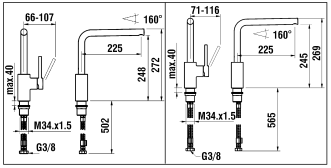

9.05430.100.000

9.05431.441.000
9.05431.448.000
9.05431.449.000

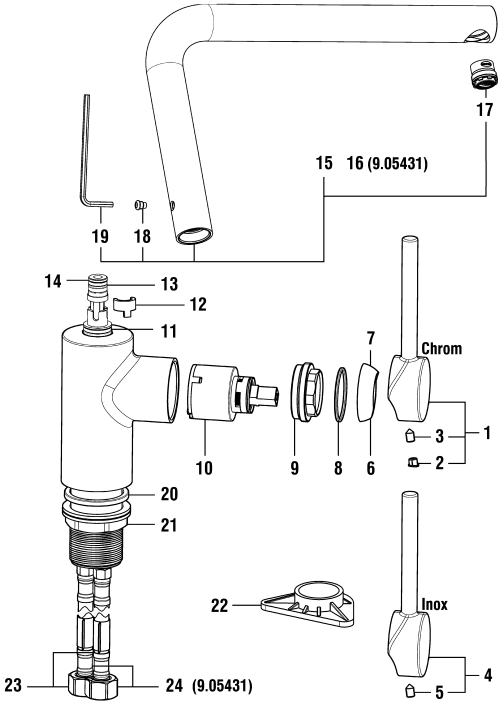

TWINPLUS

LAUFEN

Spültischmischer mit Schwenkauslauf
Mitigeur d'évier goulot orientable

	N°	Ersatzteile	Pièces détachées	Dimension
1	WI570133100660	Hebel Chrom	Levier chrome	
2	WI563007945	Abdeckkappe Grau	Pastille gris	
3	WI550039941	Gewindestift	Vis sans tête	M5x10
4	WI570133441660	Hebel Edelstahl	Levier inox	
4	WI570133448660	Hebel PVD Schwarz	Levier PVD noir	
4	WI570133449660	Hebel PVD dunkel Kupfer	Levier PVD cuivre foncé	
5	WI9614508000001	Gewindestift	Vis sans tête	M5x12
6	WI560025100	Kappe Chrom	Calotte chrome	
7	WI560025441	Kappe Edelstahl	Calotte inox	
7	WI560025448	Kappe PVD Schwarz	Calotte PVD noir	
7	WI560025449	Kappe PVD dunkel Kupfer	Calotte PVD cuivre foncé	
8	WI800025873	O-Ring	O-Ring	Ø1.78x29.87
9	WI557034913	Patronenmutter	Écrou de cartouche	M38x1.5
10	WI963527000002	Quattro Patrone	Cartouche Quattro	35 mm
11	WI553052945	Unterer Gleitring	Anneau de glissement inférieur	Ø14.6x19.2
12	WI455025941	Auslauf-Anschlag 160°	Butée de goulot 160°	
13	WI800109873	O-Ring	O-Ring	Ø2.62x7.59
14	WI553053945	Oberer Gleitring	Anneau de glissement supérieur	Ø8.1x2.3x2.8
15	WI534113100000	Schwenkauslauf Chrom	Coude assemblé chrome	
16	WI534113441000	Schwenkauslauf Edelstahl	Coude assemblé inox	
16	WI534113448000	Schwenkauslauf PVD Schwarz	Coude assemblé PVD noir	
16	WI534113449000	Schwenkauslauf PVD dunkel Kupfer	Coude assemblé PVD cuivre foncé	
17	WI559070000000	Luftmischdüse Caché 8.3 l/m	Aérateur Caché 8.3 l/m	M16.5x1-P CA
18	WI300009941	Schraube	Vis	M5
18	WI300009448	Schraube PVD Schwarz	Vis PVD noir	M5
18	WI300009449	Schraube PVD dunkel Kupfer	Vis PVD cuivre foncé	M5
19	WI790203941	Inbusschlüssel	Clé inbus	3
20	WI800220873	O-Ring	O-Ring	Ø3.53x34.52
21	WI577002000000	Befestigungsset	Set de fixation	M34x1.5
22	WI891183945	Verstärkungsplatte	Renfort de fixation	
23	WI466038000	Panzerschlauch Set 2 Stk zu Armaturen ab 1.1.2016	Set 2 flexibles à visser pour batterie après 1.1.2016	L450 MM 3/8-M8
24	WI466039000	Panzerschlauch Set 2 Stk	Set 2 flexibles à visser	L600 MM 3/8-M8

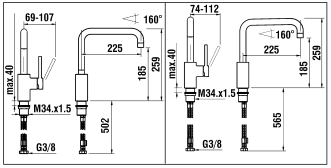

9.05430.100.060
Eco+

9.05431.441.060
Eco+

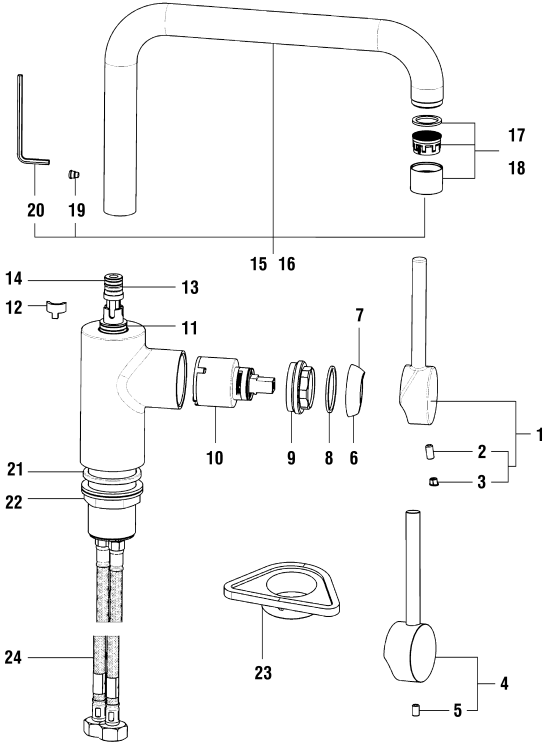

TWINPLUS

LAUFEN

Spültischmischer mit Schwenkauslauf Eco+
Mitigeur d'évier goulot orientable Eco+

	N°	Ersatzteile	Pièces détachées	Dimension
1	WI570133100660	Hebel Chrom	Levier chrome	
2	WI550039941	Gewindestift	Vis sans tête	M5x10
3	WI563007945	Abdeckkappe Grau	Pastille gris	
4	WI570133441660	Hebel Edelstahl	Levier inox	
6	WI560025100	Kappe Chrom	Calotte chrome	
7	WI560025441	Kappe Edelstahl	Calotte inox	
5	WI9614508000001	Gewindestift	Vis sans tête	M5x12
8	WI800025873	O-Ring	O-Ring	Ø1.78x29.87
9	WI557034913	Patronenmutter	Écrou de cartouche	M38x1.5
10	WI963527000002	Quattro Patrone	Cartouche Quattro	35 mm
11	WI553052945	Unterer Gleitring	Anneau de glissement inférieur	Ø14.6x19.2
12	WI455025941	Auslauf-Anschlag 160°	Butée de goulot 160°	
13	WI800109873	O-Ring	O-Ring	Ø2.62x7.59
14	WI553053945	Oberer Gleitring	Anneau de glissement supérieur	Ø8.1x2.3x2.8
15	WI534064100000	Waschtisch-Auslauf komplett	Goulot de lavabo complet	225 mm
16	WI535060441000	Auslauf komplett Edelstahl	Goulot complet inox	225 mm
17	WI960613100001	Mischdüse 9 l/m	Aérateur 9 l/m	M22x1-Z
18	WI559052441000	Luftmischdüse 9 l/m Edelstahl	Aérateur 9 l/m inox	M22x1-Z
19	WI300009941	Schraube	Vis	M5
20	WI790203941	Inbusschlüssel	Clé inbus	3
21	WI800220873	O-Ring	O-Ring	Ø3.53x34.52
22	WI577002000000	Befestigungsset	Set de fixation	M34x1.5
23	WI891183945	Verstärkungsplatte	Renfort de fixation	
24	WI466039000	Panzerschlauch Set 2 Stk	Set 2 flexibles à visser	L600 MM 3/8-M8

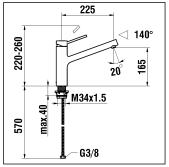

9.05432.100.000
9.05432.441.000
9.05432.448.000
9.05432.449.000

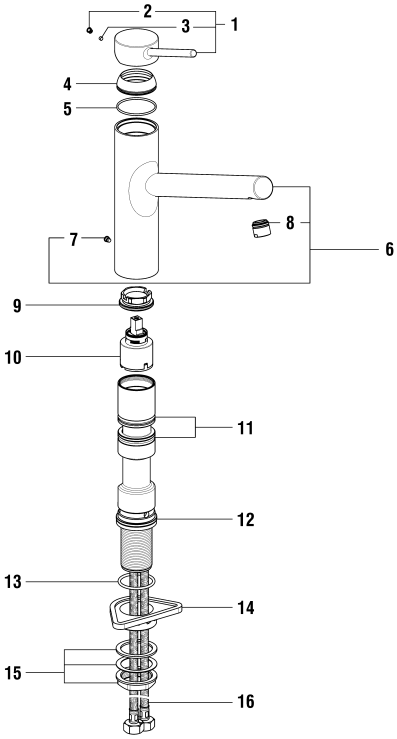

TWINPLUS

LAUFEN

Spültischmischer mit Schwenkauslauf
Mitigeur d'évier goulot orientable

	N°	Ersatzteile	Pièces détachées	Dimension
1	WI570150100600	Hebel Chrom	Levier chrome	
1	WI570150441600	Hebel Edelstahl	Levier Inox	
1	WI570150448600	Hebel PVD Schwarz	Levier PVD noir	
1	WI570150449600	Hebel PVD dunkel Kupfer	Levier PVD cuivre foncé	
2	WI563007945	Abdeckkappe Grau	Pastille gris	
3	WI9614509000001	Gewindestift	Vis sans tête	M4x5
4	WI560045100	Haube Chrom	Calotte chrome	Ø42
4	WI560057441	Haube Edelstahl	Calotte Inox	Ø42
4	WI560057448	Haube PVD Schwarz	Calotte PVD noir	Ø42
4	WI560057449	Haube PVD dunkel Kupfer	Calotte PVD cuivre foncé	Ø42
5	WI9610177000001	O-Ring	O-Ring	Ø1.5x39x42
6	WI534132100000	Auslauf Chrom	Goulot chrome	225 mm
6	WI534132441000	Auslauf Edelstahl	Goulot Inox	225 mm
6	WI534132448000	Auslauf PVD Schwarz	Goulot PVD noir	225 mm
6	WI534132449000	Auslauf PVD dunkel Kupfer	Goulot PVD cuivre foncé	225 mm
7	WI300009941	Schraube	Vis	M5
7	WI300009448	Schraube PVD Schwarz	Vis PVD noir	M5
7	WI300009449	Schraube PVD dunkel Kupfer	Vis PVD cuivre foncé	M5
8	WI559090100000	Luftmischdüse 8.3 l/m Chrom	Aérateur 8.3 l/m chrome	M18x1
8	WI559090441000	Luftmischdüse 8.3 l/m Edelstahl	Aérateur 8.3 l/m Inox	M18x1
8	WI559090448000	Luftmischdüse 8.3 l/m PVD Schwarz	Aérateur 8.3 l/m PVD noir	M18x1
8	WI559090449000	Luftmischdüse 8.3 l/m PVD dunkel Kupfer	Aérateur 8.3 l/m PVD cuivre foncé	M18x1
9	WI557060901	Patronenmutter	Écrou de cartouche	M37x1
10	WI963527000002	Quattro Patrone	Cartouche Quattro	35 mm
11	WI577151000000	Lippendichtungsset 2 Stk + Fett	Set 2 manchettes + graisse	
12	WI553046945	Unterlagsscheibe	Bague de glissement	Ø38.1x2.8
13	WI800126873	O-Ring	O-Ring	Ø2.62x29.82
14	WI891183945	Verstärkungsplatte	Renfort de fixation	
15	WI577002000000	Befestigungsset	Set de fixation	M34x1.5
16	WI466039000	Panzerschlauch Set 2 Stk	Set 2 flexibles à visser	L600 MM 3/8-M8

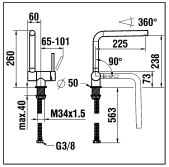

9.05434.100.000

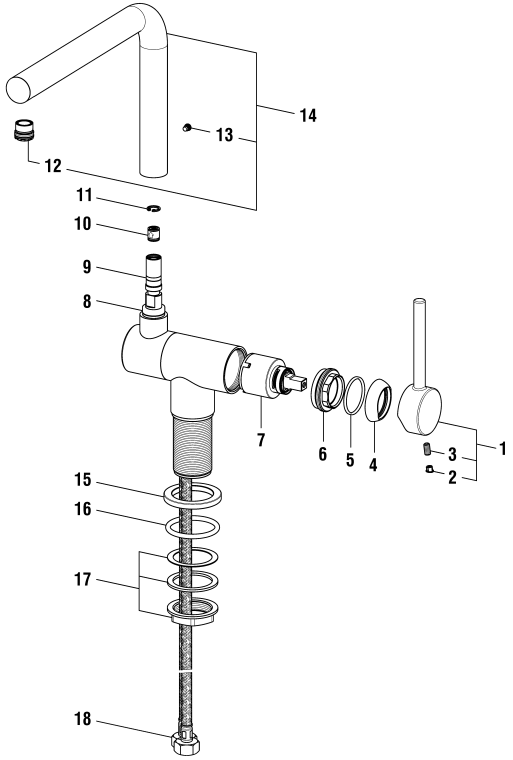

TWINPLUS

LAUFEN

Spültischmischer mit Kipp Auslauf
Mitigeur d'évier à bec escamotable

	N°	Ersatzteile	Pièces détachées	Dimension
1	WI570133100660	Hebel Chrom	Levier chrome	
2	WI563007945	Abdeckkappe Grau	Pastille gris	
3	WI550039941	Gewindestift	Vis sans tête	M5x10
4	WI560025100	Kappe Chrom	Calotte chrome	
5	WI800025873	O-Ring	O-Ring	Ø1.78x29.87
6	WI557034913	Patronenmutter	Écrou de cartouche	M38x1.5
7	WI963527000002	Quattro Patrone	Cartouche Quattro	35 mm
8	WI542049873	O-Ring	O-Ring	Ø4x11
9	WI800109873	O-Ring	O-Ring	Ø2.62x7.59
10	WI851282945	Rückflussverhinderer	Clapet anti-retour	DW10/DN6
11	WI554009941	Sicherungsscheibe	Circlips	Ø11x1
12	WI559070000000	Luftmischdüse Caché 8.3 l/m	Aérateur Caché 8.3 l/m	M16.5x1-P CA
13	WI300009941	Schraube	Vis	M5
14	WI534113100000	Schwenkauslauf Chrom	Coude assemblé chrome	
15	WI9150456100003	Rosette Chrom	Rosace chrome	Ø50/36.2
16	WI9610122000001	O-Ring	O-Ring	Ø4.0x38
17	WI577002000000	Befestigungsset	Set de fixation	M34x1.5
18	WI466039000	Panzerschlauch Set 2 Stk	Set 2 flexibles à visser	L600 MM 3/8-M8

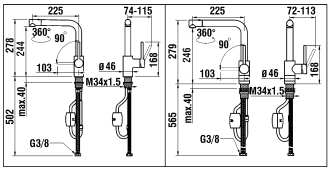

9.05435.100.000

9.05436.441.000
9.05436.448.000
9.05436.449.000

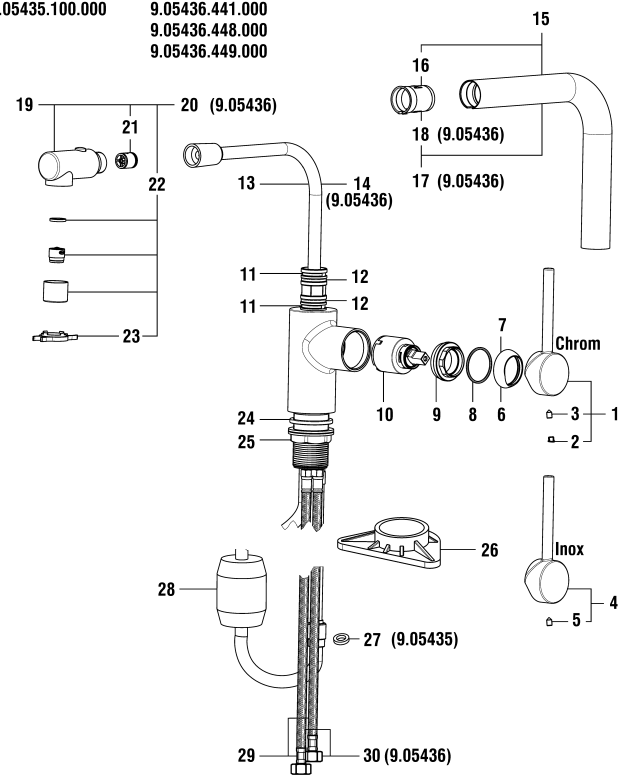

TWINPLUS

LAUFEN

Spültischmischer Schwenkauslauf, Auszugbrause
Mitigeur d'évier goulot orientable, douchette extractible

	N°	Ersatzteile	Pièces détachées	Dimension
1	WI570133100660	Hebel Chrom	Levier chrome	
2	WI563007945	Abdeckkappe Grau	Pastille gris	
3	WI550039941	Gewindestift	Vis sans tête	M5x10
5	WI9614508000001	Gewindestift	Vis sans tête	M5x12
4	WI570133441660	Hebel Edelstahl	Levier inox	
4	WI570133448660	Hebel PVD Schwarz	Levier PVD noir	
4	WI570133449660	Hebel PVD dunkel Kupfer	Levier PVD cuivre foncé	
6	WI560025100	Kappe Chrom	Calotte chrome	
7	WI560025441	Kappe Edelstahl	Calotte inox	
7	WI560025448	Kappe PVD Schwarz	Calotte PVD noir	
7	WI560025449	Kappe PVD dunkel Kupfer	Calotte PVD cuivre foncé	
8	WI800025873	O-Ring	O-Ring	Ø1.78x29.87
9	WI557034913	Patronenmutter	Écrou de cartouche	M38x1.5
10	WI963527000002	Quattro Patrone	Cartouche Quattro	35 mm
11	WI553024945	Gleitring	Bague de friction	Ø18x22.4x3
12	WI800116873	O-Ring	O-Ring	Ø2.62x18.72
13	WI465129945000	Gewebschlauch	Flexible synthétique	3/8-1/2 L130
14	WI513084945000	Synthetisch Schlauch 1500 mm	Flexible synthétique 1500mm	1/2-M15
15	WI534124100000	Rohrbogen Chrom	Coude chrome	Ø28 mm
16	WI650021945	Führungshülse	Douille de guidage	Ø28
17	WI534124441000	Rohrbogen Edelstahl	Coude inox	Ø28 mm
17	WI534124448000	Rohrbogen PVD Schwarz	Coude PVD noir	Ø28 mm
17	WI534124449000	Rohrbogen PVD dunkel Kupfer	Coude PVD cuivre foncé	Ø28 mm
18	WI650041945	Führungshülse	Douille de guidage	Ø28
19	WI539024100000	Auszug Kopfbrause Chrom	Tête de douchette pull-out chrome	
20	WI539024441000	Auszug Kopfbrause Edelstahl	Tête de douchette pull-out inox	
20	WI539024448000	Auszug Kopfbrause PVD Schwarz	Tête de douchette pull-out PVD noir	
20	WI539024449000	Auszug Kopfbrause PVD dunkel Kupfer	Tête de douchette pull-out PVD cuivre foncé	
21	WI853192945	Rückflussverhinderer	Clapet de retenue	Ø15
22	WI577045000000	Luftmischdüse Set	Set aérateur	
23	WI658003945	Schlüssel für Luftmischdüse	Clé pour aérateur	
24	WI800220873	O-Ring	O-Ring	Ø3.53x34.52
25	WI577002000000	Befestigungsset	Set de fixation	M34x1.5
26	WI891183945	Verstärkungsplatte	Renfort de fixation	
27	WI342014878	Flachdichtung	Joint plat	Ø15x9x3
28	WI651015000	Gegengewicht	Contrepoids	400 gr
29	WI466038000	Panzerschlauch Set 2 Stk zu Armaturen ab 1.1.2016	Set 2 flexibles à visser pour batterie après 1.1.2016	L450 MM 3/8-M8

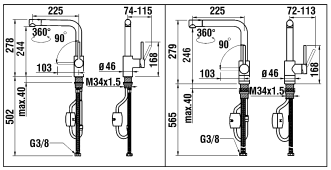

9.05435.100.000

9.05436.441.000
9.05436.448.000
9.05436.449.000

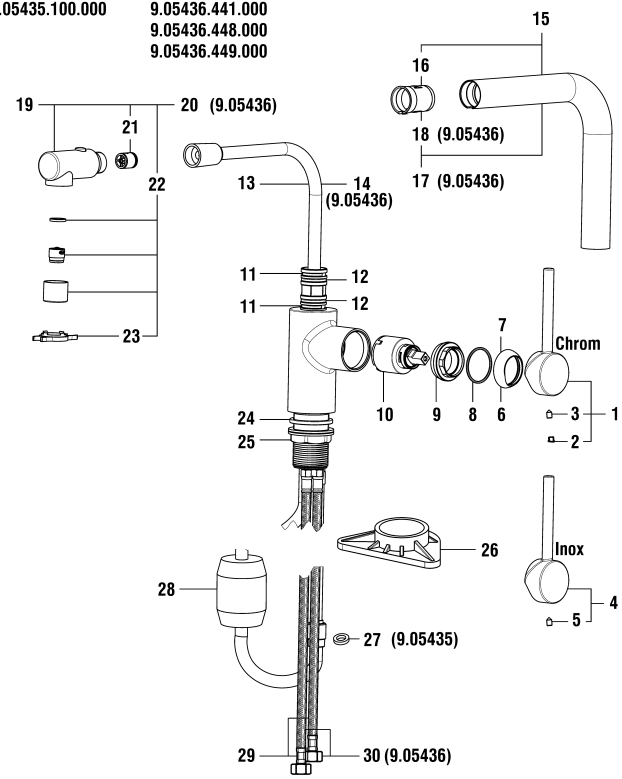

TWINPLUS

LAUFEN

Spültischmischer Schwenkauslauf, Auszugbrause
Mitigeur d'évier goulot orientable, douchette extractible

	N°	Ersatzteile	Pièces détachées	Dimension
30	WI466039000	Panzerschlauch Set 2 Stk	Set 2 flexibles à visser	L600 MM 3/8-M8

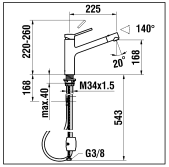

9.05437.100.000
9.05437.441.000
9.05437.448.000
9.05437.449.000

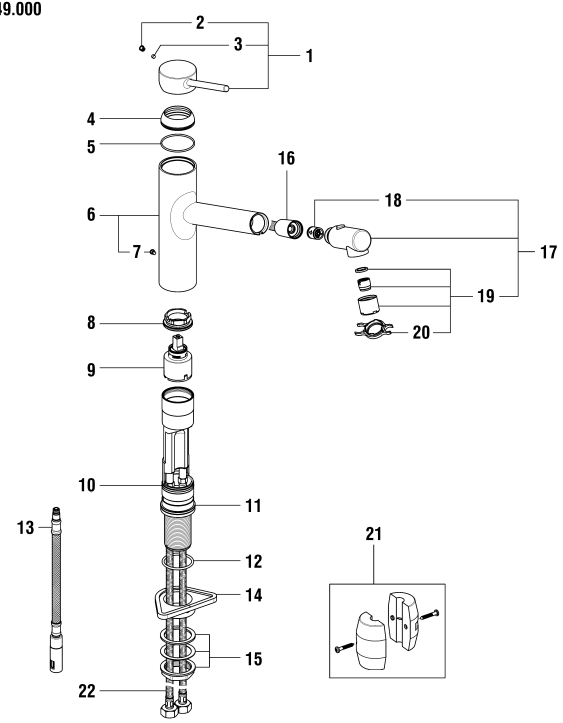

TWINPLUS

LAUFEN

Spültischmischer Schwenkauslauf, Auszugbrause
Mitigeur d'évier goulot orientable, douchette extractible

	N°	Ersatzteile	Pièces détachées	Dimension
1	WI570150100600	Hebel Chrom	Levier chrome	
1	WI570150441600	Hebel Edelstahl	Levier Inox	
1	WI570150448600	Hebel PVD Schwarz	Levier PVD noir	
1	WI570150449600	Hebel PVD dunkel Kupfer	Levier PVD cuivre foncé	
2	WI563007945	Abdeckkappe Grau	Pastille gris	
3	WI9614509000001	Gewindestift	Vis sans tête	M4x5
4	WI560045100	Haube Chrom	Calotte chrome	Ø42
4	WI560057441	Haube Edelstahl	Calotte Inox	Ø42
4	WI560057448	Haube PVD Schwarz	Calotte PVD noir	Ø42
4	WI560057449	Haube PVD dunkel Kupfer	Calotte PVD cuivre foncé	Ø42
5	WI9610177000001	O-Ring	O-Ring	Ø1.5x39x42
6	WI534143100000	Aulsauf Chrom	Goulot chrome	
6	WI534143441000	Aulsauf Edelstahl	Goulot Inox	
6	WI534143448000	Aulsauf PVD Schwarz	Goulot PVD noir	
6	WI534143449000	Aulsauf PVD dunkel Kupfer	Goulot PVD cuivre foncé	
7	WI300009941	Schraube	Vis	M5
7	WI300009448	Schraube PVD Schwarz	Vis PVD noir	M5
7	WI300009449	Schraube PVD dunkel Kupfer	Vis PVD cuivre foncé	M5
8	WI557060901	Patronenmutter	Écrou de cartouche	M37x1
9	WI963527000002	Quattro Patrone	Cartouche Quattro	35 mm
10	WI9610207000001	O-Ring	O-Ring	Ø2x36
11	WI553046945	Unterlagsscheibe	Bague de glissement	Ø38.1x2.8
12	WI800126873	O-Ring	O-Ring	Ø2.62x29.82
13	WI513092000000	Schlauch Schnellanschluss	Flexible connexion rapide	L185 MM - M8x1
14	WI891183945	Verstärkungsplatte	Renfort de fixation	
15	WI577002000000	Befestigungsset	Set de fixation	M34x1.5
16	WI513091000000	Gewebschlauch Schnellanschluss	Flexible synthétique Connexion rapide	L130 CM - 1/2
17	WI539024100000	Auszug Kopfbrause Chrom	Tête de douchette pull-out chrome	
17	WI539024441000	Auszug Kopfbrause Edelstahl	Tête de douchette pull-out inox	
17	WI539024448000	Auszug Kopfbrause PVD Schwarz	Tête de douchette pull-out PVD noir	
17	WI539024449000	Auszug Kopfbrause PVD dunkel Kupfer	Tête de douchette pull-out PVD cuivre foncé	
18	WI853192945	Rückflussverhinderer	Clapet de retenue	Ø15
19	WI577045000000	Luftmischdüse Set	Set aérateur	
20	WI658003945	Schlüssel für Luftmischdüse	Clé pour aérateur	
21	WI651015000	Gegengewicht	Contrepoids	400 gr
22	WI466039000	Panzerschlauch Set 2 Stk	Set 2 flexibles à visser	L600 MM 3/8-M8

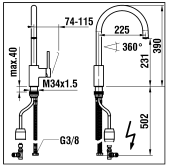

9.05439.100.000
Eco+

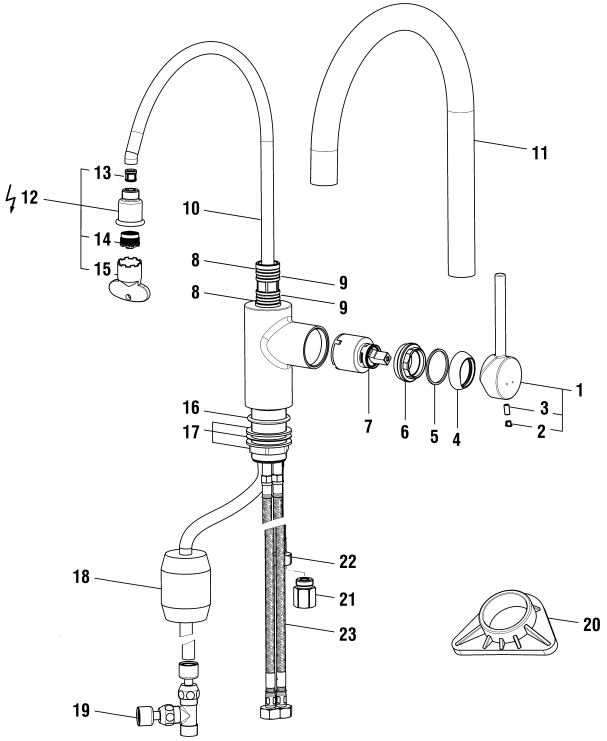

TWINPLUS

LAUFEN

Spültischmischer Schwenkauslauf mit Zugauslauf Niederdruck
Mitigeur d'évier goulot orientable + bec extractible basse pression

	N°	Ersatzteile	Pièces détachées	Dimension
1	WI570133100660	Hebel Chrom	Levier chrome	
2	WI563007945	Abdeckkappe Grau	Pastille gris	
3	WI550039941	Gewindestift	Vis sans tête	M5x10
4	WI560025100	Kappe Chrom	Calotte chrome	
5	WI800025873	O-Ring	O-Ring	Ø1.78x29.87
6	WI557034913	Patronenmutter	Écrou de cartouche	M38x1.5
7	WI963527000002	Quattro Patrone	Cartouche Quattro	35 mm
8	WI553024945	Gleitring	Bague de friction	Ø18x22.4x3
9	WI800116873	O-Ring	O-Ring	Ø2.62x18.72
10	WI960203951000	Gewebeschlauch	Flexible synthétique	3/8-3/8 L150
11	WI534137100000	Schwenkauslauf	Goulot	
12	WI539022945850	Zugauslauf Set ND Schwarz	Set aérateur extractible BP noir	
13	WI853528945	Rückflussverhinderer	Clapet de retenue	Ø11
14	WI559101000000	Luftmischdüse Caché + Schlüssel	Aérateur Caché avec clé	M18.5x1 LB
15	WI658008945	Schlüssel für Luftmischdüse	Clé pour aérateur	
16	WI800220873	O-Ring	O-Ring	Ø3.53x34.52
17	WI577002000000	Befestigungsset	Set de fixation	M34x1.5
18	WI651015000	Gegengewicht	Contrepoids	400 gr
19	WI528012000000	T-Anschluss mit 3 Abgänge	Raccord T avec 3 sorties	G3/8
20	WI891183945	Verstärkungsplatte	Renfort de fixation	
21	WI526025100000	Nippel G3/8-G3/8 - 5 L/min.	Raccord G3/8-G3/8 - 5 L/min.	G3/8 - G3/8
22	WI466038000	Panzerschlauch Set 2 Stk zu Armaturen ab 1.1.2016	Set 2 flexibles à visser pour batterie après 1.1.2016	L450 MM 3/8-M8
23	WI466039000	Panzerschlauch Set 2 Stk	Set 2 flexibles à visser	L600 MM 3/8-M8

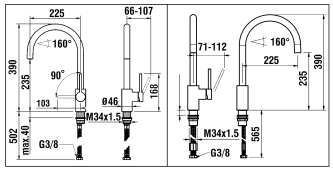

9.05440.100.000

9.05441.441.000
9.05441.448.000
9.05441.449.000

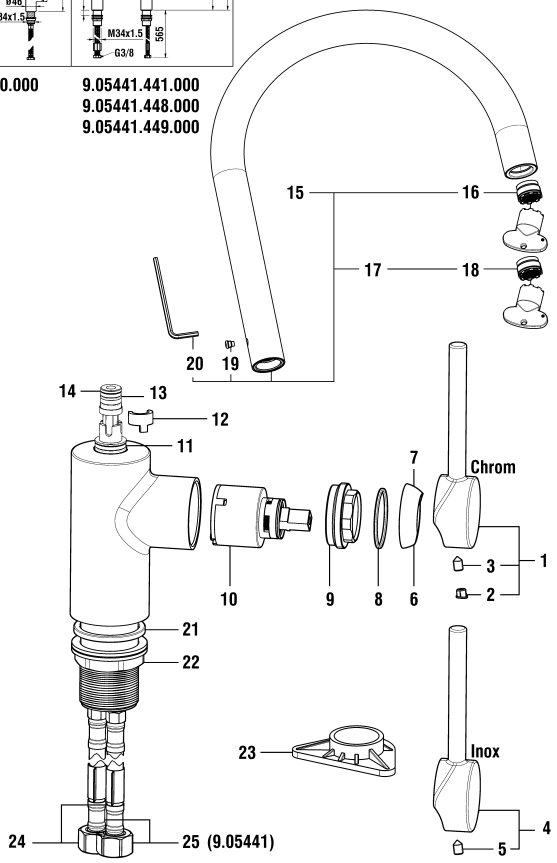

TWINPLUS

LAUFEN

Spültischmischer mit Schwenkauslauf rund
Mitigeur d'évier goulot orientable rond

	N°	Ersatzteile	Pièces détachées	Dimension
1	WI570133100660	Hebel Chrom	Levier chrome	
2	WI563007945	Abdeckkappe Grau	Pastille gris	
3	WI550039941	Gewindestift	Vis sans tête	M5x10
4	WI570133441660	Hebel Edelstahl	Levier inox	
4	WI570133448660	Hebel PVD Schwarz	Levier PVD noir	
4	WI570133449660	Hebel PVD dunkel Kupfer	Levier PVD cuivre foncé	
5	WI9614508000001	Gewindestift	Vis sans tête	M5x12
6	WI560025100	Kappe Chrom	Calotte chrome	
7	WI560025441	Kappe Edelstahl	Calotte inox	
7	WI560025448	Kappe PVD Schwarz	Calotte PVD noir	
7	WI560025449	Kappe PVD dunkel Kupfer	Calotte PVD cuivre foncé	
8	WI800025873	O-Ring	O-Ring	Ø1.78x29.87
9	WI557034913	Patronenmutter	Écrou de cartouche	M38x1.5
10	WI963527000002	Quattro Patrone	Cartouche Quattro	35 mm
11	WI553052945	Unterer Gleitring	Anneau de glissement inférieur	Ø14.6x19.2
12	WI455025941	Auslauf-Anschlag 160°	Butée de goulot 160°	
13	WI800109873	O-Ring	O-Ring	Ø2.62x7.59
14	WI553053945	Oberer Gleitring	Anneau de glissement supérieur	Ø8.1x2.3x2.8
15	WI534114100000	Schwenkauslauf Chrom	Goulot assemblé chrome	
16	WI559074000000	Luftmischdüse Caché + Schlüssel	Aérateur Caché avec clé	M18.5x1-A
17	WI534114441000	Schwenkauslauf Edelstahl	Goulot assemblé inox	
17	WI534114448000	Schwenkauslauf PVD Schwarz	Goulot assemblé PVD noir	
17	WI534114449000	Schwenkauslauf PVD dunkel Kupfer	Goulot assemblé PVD cuivre foncé	
18	WI559030000060	Luftmischdüse Caché + Schlüssel	Aérateur Caché avec clé	M18.5x1-B
19	WI300009941	Schraube	Vis	M5
19	WI300009448	Schraube PVD Schwarz	Vis PVD noir	M5
19	WI300009449	Schraube PVD dunkel Kupfer	Vis PVD cuivre foncé	M5
20	WI790203941	Inbusschlüssel	Clé inbus	3
21	WI800220873	O-Ring	O-Ring	Ø3.53x34.52
22	WI577002000000	Befestigungsset	Set de fixation	M34x1.5
23	WI891183945	Verstärkungsplatte	Renfort de fixation	
24	WI466038000	Panzerschlauch Set 2 Stk zu Armaturen ab 1.1.2016	Set 2 flexibles à visser pour batterie après 1.1.2016	L450 MM 3/8-M8
25	WI466039000	Panzerschlauch Set 2 Stk	Set 2 flexibles à visser	L600 MM 3/8-M8

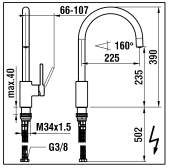

9.05442.100.000
Eco+

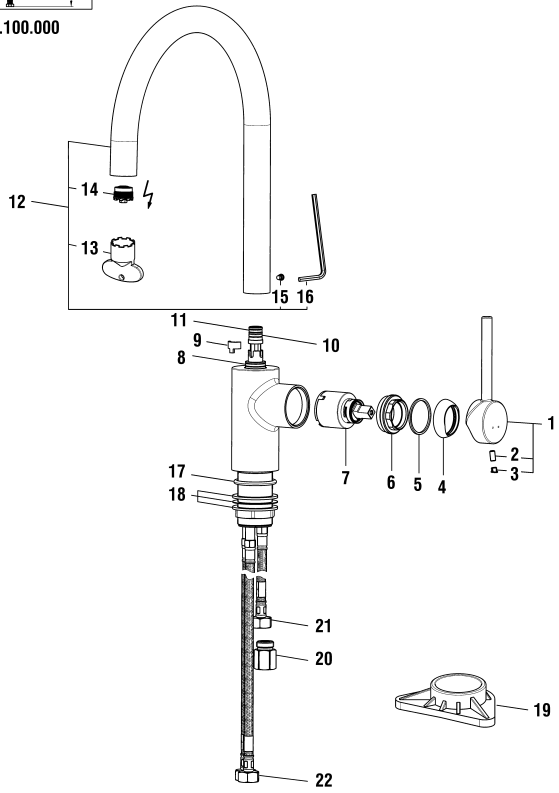

TWINPLUS

LAUFEN

Spültischmischer Schwenkauslauf rund Niederdruck
Mitigeur d'évier goulot orientable rond basse pression

	N°	Ersatzteile	Pièces détachées	Dimension
1	WI570133100660	Hebel Chrom	Levier chrome	
2	WI563007945	Abdeckkappe Grau	Pastille gris	
3	WI550039941	Gewindestift	Vis sans tête	M5x10
4	WI560025100	Kappe Chrom	Calotte chrome	
5	WI800025873	O-Ring	O-Ring	Ø1.78x29.87
6	WI557034913	Patronenmutter	Écrou de cartouche	M38x1.5
7	WI963527000002	Quattro Patrone	Cartouche Quattro	35 mm
8	WI553052945	Unterer Gleitring	Anneau de glissement inférieur	Ø14.6x19.2
9	WI455025941	Auslauf-Anschlag 160°	Butée de goulot 160°	
10	WI800109873	O-Ring	O-Ring	Ø2.62x7.59
11	WI553053945	Oberer Gleitring	Anneau de glissement supérieur	Ø8.1x2.3x2.8
12	WI534155100000	Auslauf Chrom	Goulot chrome	225 mm
13	WI658008945	Schlüssel für Luftmischdüse	Clé pour aérateur	
14	WI559101000000	Luftmischdüse Caché + Schlüssel	Aérateur Caché avec clé	M18.5x1 LB
15	WI300009941	Schraube	Vis	M5
16	WI790203941	Inbusschlüssel	Clé inbus	3
17	WI800220873	O-Ring	O-Ring	Ø3.53x34.52
18	WI577002000000	Befestigungsset	Set de fixation	M34x1.5
19	WI891183945	Verstärkungsplatte	Renfort de fixation	
20	WI526025100000	Nippel G3/8-G3/8 - 5 L/min.	Raccord G3/8-G3/8 - 5 L/min.	G3/8 - G3/8
21	WI466038000	Panzerschlauch Set 2 Stk zu Armaturen ab 1.1.2016	Set 2 flexibles à visser pour batterie après 1.1.2016	L450 MM 3/8-M8
22	WI466039000	Panzerschlauch Set 2 Stk	Set 2 flexibles à visser	L600 MM 3/8-M8

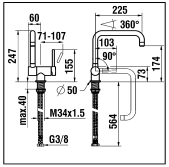

9.05444.100.000
Eco+

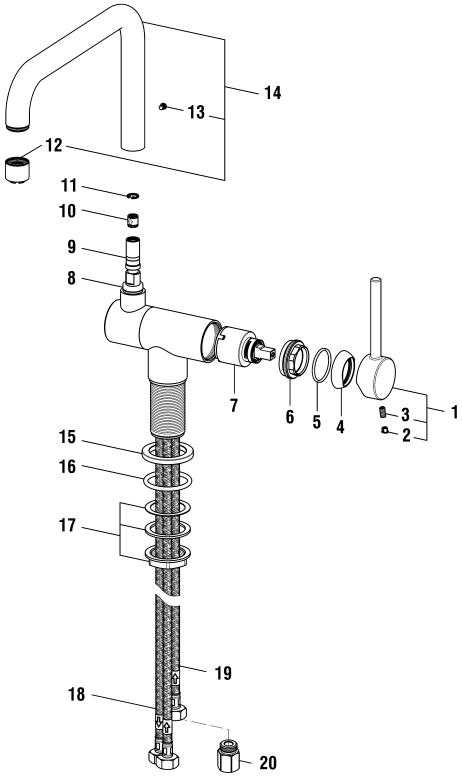

TWINPLUS

LAUFEN

Spültischmischer mit Kipp Auslauf Niederdruck
Mitigeur d'évier à bec escamotable basse pression

	N°	Ersatzteile	Pièces détachées	Dimension
1	WI570133100660	Hebel Chrom	Levier chrome	
2	WI563007945	Abdeckkappe Grau	Pastille gris	
3	WI550039941	Gewindestift	Vis sans tête	M5x10
4	WI560025100	Kappe Chrom	Calotte chrome	
5	WI800025873	O-Ring	O-Ring	Ø1.78x29.87
6	WI557034913	Patronenmutter	Écrou de cartouche	M38x1.5
7	WI963527000002	Quattro Patrone	Cartouche Quattro	35 mm
8	WI542049873	O-Ring	O-Ring	Ø4x11
9	WI800109873	O-Ring	O-Ring	Ø2.62x7.59
10	WI851282945	Rückflussverhinderer	Clapet anti-retour	DW10/DN6
11	WI554009941	Sicherungsscheibe	Circlips	Ø11x1
12	WI960619100001	Strahlregler Niederdrück	Aérateur pour basse pression	M22x1
13	WI300009941	Schraube	Vis	M5
14	WI534154100000	Auslauf komplett	Goulot assemblé	
15	WI9150456100003	Rosette Chrom	Rosace chrome	Ø50/36.2
16	WI9610122000001	O-Ring	O-Ring	Ø4.0x38
17	WI577002000000	Befestigungsset	Set de fixation	M34x1.5
18	WI466039000	Panzerschlauch Set 2 Stk	Set 2 flexibles à visser	L600 MM 3/8-M8
19	WI466039000	Panzerschlauch Set 2 Stk	Set 2 flexibles à visser	L600 MM 3/8-M8
20	WI526025100000	Nippel G3/8-G3/8 - 5 L/min.	Raccord G3/8-G3/8 - 5 L/min.	G3/8 - G3/8

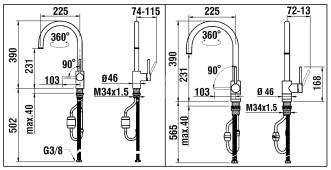

9.05445.100.000 **9.05446.441.000**
9.05446.448.000

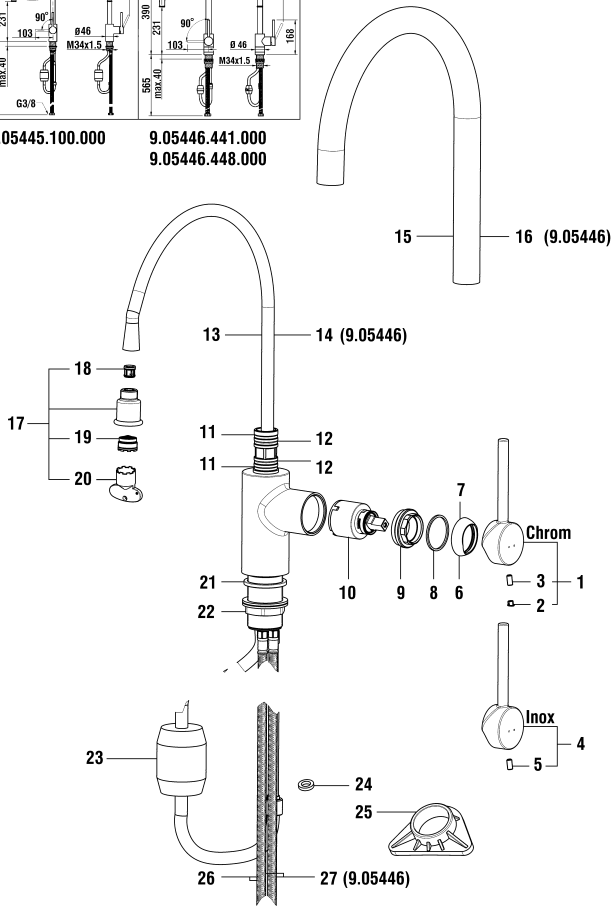

TWINPLUS

LAUFEN

Spültischmischer Schwenkauslauf mit Zugauslauf
Mitigeur d'évier goulot orientable et bec extractible

	N°	Ersatzteile	Pièces détachées	Dimension
1	WI570133100660	Hebel Chrom	Levier chrome	
2	WI563007945	Abdeckkappe Grau	Pastille gris	
3	WI550039941	Gewindestift	Vis sans tête	M5x10
4	WI570133441660	Hebel Edelstahl	Levier inox	
4	WI570133448660	Hebel PVD Schwarz	Levier PVD noir	
5	WI9614508000001	Gewindestift	Vis sans tête	M5x12
6	WI560025100	Kappe Chrom	Calotte chrome	
7	WI560025441	Kappe Edelstahl	Calotte inox	
7	WI560025448	Kappe PVD Schwarz	Calotte PVD noir	
8	WI800025873	O-Ring	O-Ring	Ø1.78x29.87
9	WI557034913	Patronenmutter	Écrou de cartouche	M38x1.5
10	WI963527000002	Quattro Patrone	Cartouche Quattro	35 mm
11	WI553024945	Gleitring	Bague de friction	Ø18x22.4x3
12	WI800116873	O-Ring	O-Ring	Ø2.62x18.72
13	WI960203951000	Gewebeschlauch	Flexible synthétique	3/8-3/8 L150
14	WI960203941000	Gewebeschlauch	Flexible synthétique	3/8-3/8 L150
15	WI534137100000	Schwenkauslauf	Goulot	
16	WI534137441000	Schwenkauslauf Edelstahl	Goulot inox	
16	WI534137448000	Schwenkauslauf PVD Schwarz	Goulot PVD noir	
17	WI539022945000	Zugauslauf Set Schwarz	Set aérateur extractible noir	
18	WI853528945	Rückflussverhinderer	Clapet de retenue	Ø11
19	WI643003945	Mischdüse Caché	Aérateur Caché	M18.5x1-B
20	WI658008945	Schlüssel für Luftmischdüse	Clé pour aérateur	
21	WI800220873	O-Ring	O-Ring	Ø3.53x34.52
22	WI577002000000	Befestigungsset	Set de fixation	M34x1.5
23	WI651015000	Gegengewicht	Contrepoids	400 gr
24	WI342014878	Flachdichtung	Joint plat	Ø15x9x3
25	WI891183945	Verstärkungsplatte	Renfort de fixation	
26	WI466038000	Panzerschlauch Set 2 Stk zu Armaturen ab 1.1.2016	Set 2 flexibles à visser pour batterie après 1.1.2016	L450 MM 3/8-M8
27	WI466039000	Panzerschlauch Set 2 Stk	Set 2 flexibles à visser	L600 MM 3/8-M8

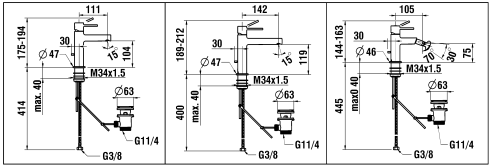

5.05401.100.000
5.05401.100.010
5.05402.100.000
5.05402.XXX.000

5.05403.100.000
5.05403.100.010
5.05404.100.000
5.05404.XXX.000

5.05410.100.000
5.05410.423.000
5.05410.XXX.010

5.05401 / 5.05402 / 5.05410

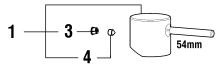

5.05403 / 5.05404

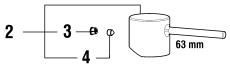

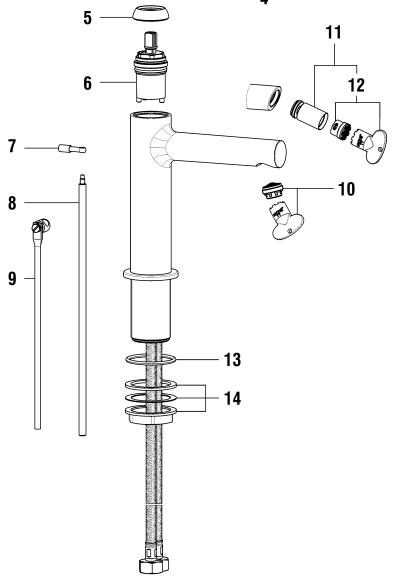

TWINPLUS SLIM

LAUFEN

Waschtisch- und Bidetmischer
Mitigeur de lavabo et bidet

	N°	Ersatzteile	Pièces détachées	Dimension
1	WI570210100600	Hebel 54mm Chrom	Levier 54mm chrome	L=54mm
1	WI570210423600	Hebel 54mm PVD Inox	Levier 54mm PVD inox	L=54mm
1	WI570210426600	Hebel 54mm PVD Rosegold gebürset	Levier 54mm PVDor rosé brossé	L=54mm
1	WI570210428600	Hebel 54mm PVD Titanschwarz	Levier 54mm PVD titane noir	L=54mm
1	WI570210462600	Hebel 54mm PVD Pale Gold matt	Levier 54mm PVD or pâle mat	L=54mm
2	WI570206100600	Hebel 63mm Chrom	Levier 63mm chrome	L=63mm
2	WI570206423600	Hebel 63mm PVD Inox	Levier 63mm PVD inox	L=63mm
2	WI570206426600	Hebel 63mm PVD Rosegold gebürset	Levier 63mm PVD or rosé brossé	L=63mm
2	WI570206428600	Hebel 63mm PVD Titanschwarz	Levier 63mm PVD titane noir	L=63mm
2	WI570206462600	Hebel 63mm PVD Pale Gold matt	Levier 63mm PVD or pâle mat	L=63mm
3	WI563007108	Abdeckkappe Schwarz	Pastille noir	
3	WI563007945	Abdeckkappe Grau	Pastille gris	
4	WI9614506000001	Gewindestift	Vis sans tête	M5x6
5	WI560064100	Kappe Chrom	Calotte chrome	
5	WI560064423	Kappe PVD Inox	Calotte PVD inox	
5	WI560064426	Kappe PVD Rosegold gebürset	Calotte PVD or rosé brossé	
5	WI560064428	Haube PVD Titanschwarz	Calotte PVD titane noir	
5	WI560064462	Kappe PVD Pale Gold matt	Calotte PVD or pâle mat	
6	WI576020000000	Patrone	Cartouche	Ø25mm
7	WI564137100	Ablaufventilhebel Chrom	Levier de vidage chrome	
7	WI564137423	Ablaufventilhebel PVD Inox	Levier de vidage PVD inox	
8	WI463003903	Zugstange	Tringle de vidage	220 mm
9	WI800943500	Verbindungsstab	Tige de raccordement	L = 175 mm
10	WI559085100000	Set Slimair mit Schlüssel 1.5gpm	Set Slimair + clé 1.5gpm	M18x1-PCA
11	WI559029100060	Gelenkmischdüse Chrom für Bidet mit Schlüssel-Set 5.7 L/m	Set Rotule+aérateur chrome +clé pour bidet 5.7 l/m	M18x1-M16.5x1
11	WI559029423060	Gelenkmischdüse PVD Inox + Schlüssel-Set 5.7 L/m	Set Rotule+aérateur PVD inox +clé 5.7 l/m	M18x1-M16.5x1
11	WI559029426060	Gelenkmischdüse PVD Rosegold gebürset + Schlüssel-Set 5.7 L/m	Set Rotule+aérateur PVD or rosé brossé +clé 5.7 l/m	M18x1-M16.5x1
11	WI559029428060	Gelenkmischdüse PVD Titanschwarz + Schlüssel-Set 5.7 L/m	Set Rotule+aérateur PVD titane noir +clé 5.7 l/m	M18x1-M16.5x1
11	WI559029462060	Gelenkmischdüse PVD Pale Gold matt + Schlüssel-Set 5.7 L/m	Set Rotule+aérateur PVD or pâle mat +clé 5.7 l/m	M18x1-M16.5x1
12	WI559035000060	Perlator Caché + Schlüssel 5.7 l/m	Set aérateur Caché avec clé 5.7 l/m	M16.5x1-PCA
13	WI800128873	O-Ring	O-Ring	Ø2.62x37.77
14	WI577002000000	Befestigungsset	Set de fixation	M34x1.5

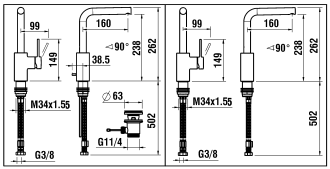

5.05407.100.000
Eco+

5.05408.100.000
Eco+

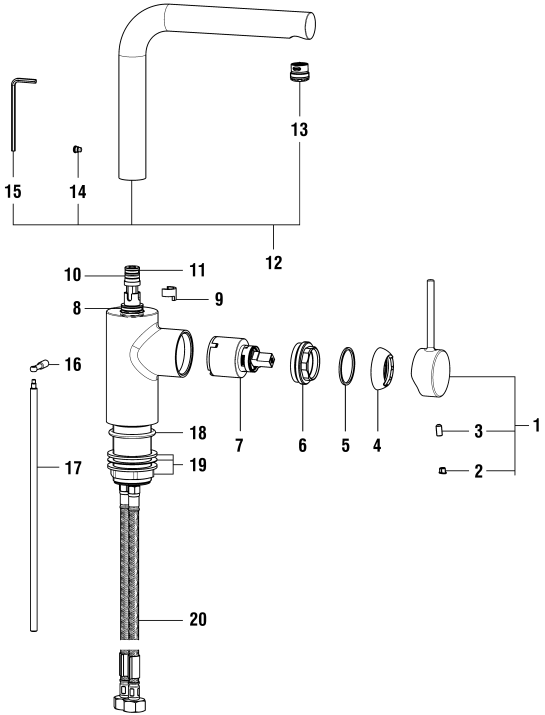

TWINPLUS SLIM

LAUFEN

Waschtischmischer
Mitigeur de lavabo

	N°	Ersatzteile	Pièces détachées	Dimension
1	WI570207100660	Hebel Chrom	Levier chrome	
2	WI563007945	Abdeckkappe Grau	Pastille gris	
3	WI550086941	Gewindestift	Vis sans tête	M5x10
4	WI560061100	Kappe Chrom	Calotte chrome	
5	WI800025873	O-Ring	O-Ring	Ø1.78x29.87
6	WI557034913	Patronenmutter	Écrou de cartouche	M38x1.5
7	WI963527000002	Quattro Patrone	Cartouche Quattro	35 mm
8	WI553052945	Unterer Gleitring	Anneau de glissement inférieur	Ø14.6x19.2
9	WI455024941	Auslauf-Anschlag 90°	Butée de goulot 90°	
10	WI800109873	O-Ring	O-Ring	Ø2.62x7.59
11	WI553053945	Oberer Gleitring	Anneau de glissement supérieur	Ø8.1x2.3x2.8
12	WI534112100000	Schwenkauslauf	Coude assemblé	160 mm
13	WI559044000000	Luftmischdüse Caché CoinSlot 5.7 l/m	Aérateur Caché CoinSlot 5.7 l/m	M16.5x1-P CA
14	WI300009941	Schraube	Vis	M5
15	WI790203941	Inbusschlüssel	Clé inbus	3
16	WI564054100	Ablaufventilhebel	Levier de vidage	
17	WI463003903	Zugstange	Tringle de vidage	220 mm
18	WI800220873	O-Ring	O-Ring	Ø3.53x34.52
19	WI577002000000	Befestigungsset	Set de fixation	M34x1.5
20	WI466038000	Panzerschlauch Set 2 Stk zu Armaturen ab 1.1.2016	Set 2 flexibles à visser pour batterie après 1.1.2016	L450 MM 3/8-M8

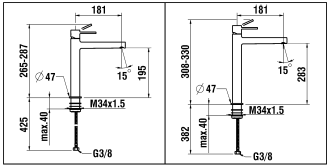

5.05414.100.000 **5.05419.100.000**
5.05419.XXX.000

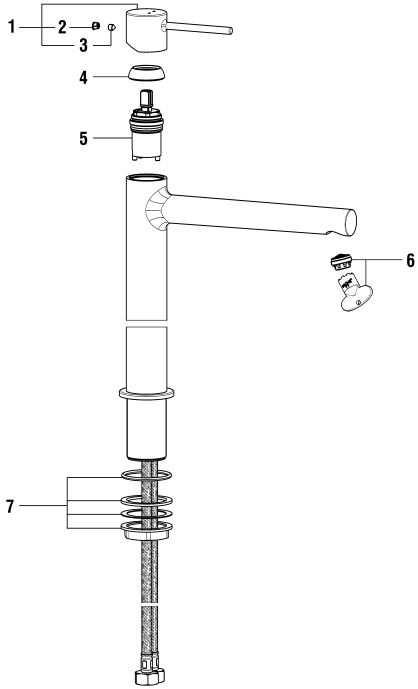

TWINPLUS SLIM

LAUFEN

Standsäulenmischer
Mitigeur de lavabo réhaussé

	N°	Ersatzteile	Pièces détachées	Dimension
1	WI570206100600	Hebel 63mm Chrom	Levier 63mm chrome	L=63mm
1	WI570206423600	Hebel 63mm PVD Inox	Levier 63mm PVD inox	L=63mm
1	WI570206426600	Hebel 63mm PVD Rosegold gebürset	Levier 63mm PVD or rosé brossé	L=63mm
1	WI570206428600	Hebel 63mm PVD Titanschwarz	Levier 63mm PVD titane noir	L=63mm
1	WI570206462600	Hebel 63mm PVD Pale Gold matt	Levier 63mm PVD or pâle mat	L=63mm
2	WI563007945	Abdeckkappe Grau	Pastille gris	
2	WI563007108	Abdeckkappe Schwarz	Pastille noir	
3	WI9614506000001	Gewindestift	Vis sans tête	M5x6
4	WI560064100	Kappe Chrom	Calotte chrome	
4	WI560064423	Kappe PVD Inox	Calotte PVD inox	
4	WI560064426	Kappe PVD Rosegold gebürset	Calotte PVD or rosé brossé	
4	WI560064428	Haube PVD Titanschwarz	Calotte PVD titane noir	
4	WI560064462	Kappe PVD Pale Gold matt	Calotte PVD or pâle mat	
5	WI576020000000	Patrone	Cartouche	Ø25mm
6	WI559085100000	Set Slimair mit Schlüssel 1.5gpm	Set Slimair + clé 1.5gpm	M18x1-PCA
7	WI577002000000	Befestigungsset	Set de fixation	M34x1.5

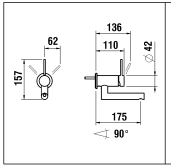

5.05426.100.000

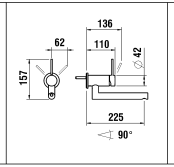

5.05427.100.000

Unterputz Einbaukörper
Concealed system
Corps encastrable
Corpo incorporato
5.74036.000.000

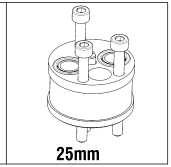

5.30020.000.000

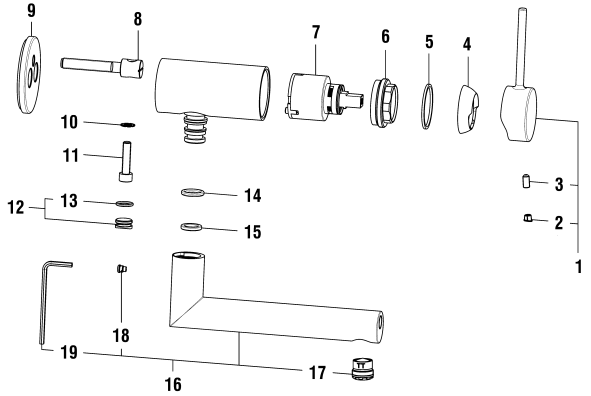

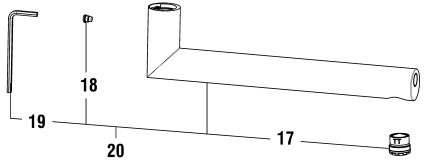

TWINPLUS SLIM

LAUFEN

UP-Wandmischer 1-Point
Mitigeur mural encastré 1-Point

	N°	Ersatzteile	Pièces détachées	Dimension
1	WI570207100660	Hebel Chrom	Levier chrome	
2	WI563007945	Abdeckkappe Grau	Pastille gris	
3	WI550086941	Gewindestift	Vis sans tête	M5x10
4	WI560061100	Kappe Chrom	Calotte chrome	
5	WI800025873	O-Ring	O-Ring	Ø1.78x29.87
6	WI557034913	Patronenmutter	Écrou de cartouche	M38x1.5
7	WI963527000002	Quattro Patrone	Cartouche Quattro	35 mm
8	WI551025901	Spannschraube	Tirant	M8
9	WI569045100000	Hintere Platte mit Dichtung	Plaque arrière avec joint mousse	Ø60
10	WI552005941	Sicher Scheibe	Rondelle	Ø11x6.4x0.7
11	WI1004039000	Zylindrische Schraube	Vis tête cylindrique	M6x25
12	WI567050100000	Zapfen mit O-Ring	Bouchon avec joint	M13
13	WI542011873	O-Ring	O-Ring	Ø1.5x10
14	WI800112873	O-Ring	O-Ring	Ø2.62x12.37
15	WI800111873	O-Ring	O-Ring	Ø2.62x10.78
16	WI534118100000	Auslaug 175 mm	Goulot 175 mm	175 mm
17	WI559044000000	Luftmischdüse Caché CoinSlot 5.7 l/m	Aérateur Caché CoinSlot 5.7 l/m	M16.5x1-P CA
18	WI300009941	Schraube	Vis	M5
19	WI790203941	Inbusschlüssel	Clé inbus	3
20	WI534119100000	Auslaug 225 mm	Goulot 225 mm	225 mm
	HF530020000000	Verlängerung	Rallonge	25 mm

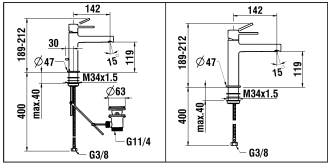

5.05447.100.000
Eco+

5.05448.100.000
Eco+

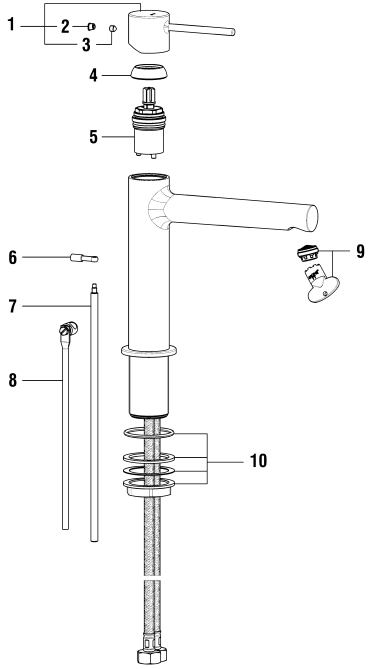

TWINPLUS SLIM

LAUFEN

Waschtischmischer Eco+
Mitigeur de lavabo Eco+

	N°	Ersatzteile	Pièces détachées	Dimension
1	WI570206100680	Hebel Eco+ Chrom	Levier Eco+ chrome	
2	WI563007945	Abdeckkappe Grau	Pastille gris	
3	WI9614506000001	Gewindestift	Vis sans tête	M5x6
4	WI560064100	Kappe Chrom	Calotte chrome	
5	WI576020000000	Patrone	Cartouche	Ø25mm
6	WI564137100	Ablaufventilhebel Chrom	Levier de vidage chrome	
7	WI463003903	Zugstange	Tringle de vidage	220 mm
8	WI800943500	Verbindungsstab	Tige de raccordement	L = 175 mm
9	WI559085100000	Set Slimair mit Schlüssel 1.5gpm	Set Slimair + clé 1.5gpm	M18x1-PCA
10	WI577002000000	Befestigungsset	Set de fixation	M34x1.5

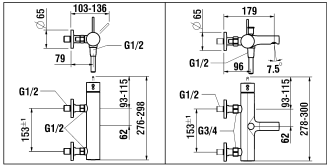

5.05450.100.000
5.05450.100.010
5.05450.XXX.000
153 mm

5.05460.100.000
5.05460.100.010
5.05460.XXX.000
153 mm

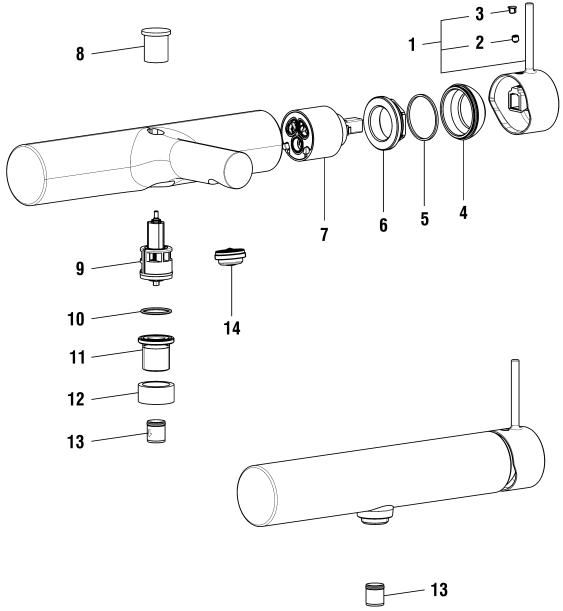

TWINPLUS SLIM

LAUFEN

Bade- & Duschenmischer (153mm)
Mitigeur de bain et de douche (153mm)

	N°	Ersatzteile	Pièces détachées	Dimension
1	WI570208100660	Hebel Chrom	Levier chrome	
1	WI570208423660	Hebel PVD Inox	Levier PVD inox	
1	WI570208426660	Hebel PVD Rosegold gebürstet	Levier PVD or rosé brossé	
1	WI570208428660	Hebel PVD Titanschwarz	Levier PVD titane noir	
1	WI570208462660	Hebel PVD Pale Gold matt	Levier PVD or pâle mat	
2	WI9614482000001	Gewindestift	Vis sans tête	M5x5
3	WI563007945	Abdeckkappe Grau	Pastille gris	
3	WI563007108	Abdeckkappe Schwarz	Pastille noir	
4	WI560029100	Haube Chrom	Calotte chrome	
4	WI560029423	Haube PVD Inox	Calotte PVD Inox	
4	WI560029426	Haube PVD Rosegold gebürstet	Calotte PVD or rose brossé	
4	WI560029428	Haube PVD Titanschwarz	Calotte PVD titane noir	
4	WI560029462	Haube PVD Pale Gold matt	Calotte PVD or pâle mat	
5	WI342515873	O-Ring	O-Ring	Ø1.78x33.05
6	WI452366901	Patronenmutter	Écrou de cartouche	M42x1
7	WI188008000061	Ecototal Patrone umgekehrt	Cartouche Ecototal inversée	40 mm
8	WI569019100	Umsteller-Zugknopf Chrom	Bouton d'inverseur chrome	
8	WI569019423	Umsteller-Zugknopf PVD Inox	Bouton d'inverseur PVD Inox	
8	WI569019426	Umsteller-Zugknopf PVD Rosegold gebürstet	Bouton d'inverseur PVD or rosé brossé	
8	WI569019428	Umsteller-Zugknopf PVD Titanschwarz	Bouton d'inverseur PVD titane noir	
8	WI569019462	Umsteller-Zugknopf PVD Pale Gold matt	Bouton d'inverseur PVD or pâle mat	
9	WI495010000000	Automatischer Umsteller Chrom	Inverseur automatique chrome	
9	WI495010423000	Automatischer Umsteller PVD Inox	Inverseur automatique PVD Inox	
9	WI495010426000	Automatischer Umsteller PVD Rosegold gebürstet	Inverseur automatique PVD or rosé brossé	
9	WI495010428000	Automatischer Umsteller PVD Titanschwarz	Inverseur automatique PVD titane noir	
9	WI495010462000	Automatischer Umsteller PVD Pale Gold matt	Inverseur automatique PVD or pâle mat	
10	WI800019873	O-Ring	O-Ring	Ø1.78x20.35
11	WI454000901	Umsteller-Sitz	Siège d'inverseur	
12	WI562033100	Dekorhülse Chrom	Bague décor chrome	
12	WI562033423	Dekorhülse PVD Inox	Bague décor PVD Inox	
12	WI562033426	Dekorhülse PVD Rosegold gebürstet	Bague décor PVD or rosé brossé	
12	WI562033428	Dekorhülse PVD Titanschwarz	Bague décor PVD titane noir	
12	WI562033462	Dekorhülse PVD Pale Gold matt	Bague décor PVD or pâle mat	
13	WI456405000000	Rückflussverhinderer	Clapet de retenue	Ø14
14	WI559045000000	Luftmischdüse CoinSlot 27-30 l/m	Aérateur CoinSlot 27-30 l/m	M24x1-C

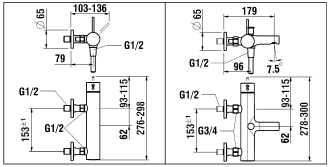

5.05450.100.000
5.05450.100.010
5.05450.XXX.000
153 mm

5.05460.100.000
5.05460.100.010
5.05460.XXX.000
153 mm

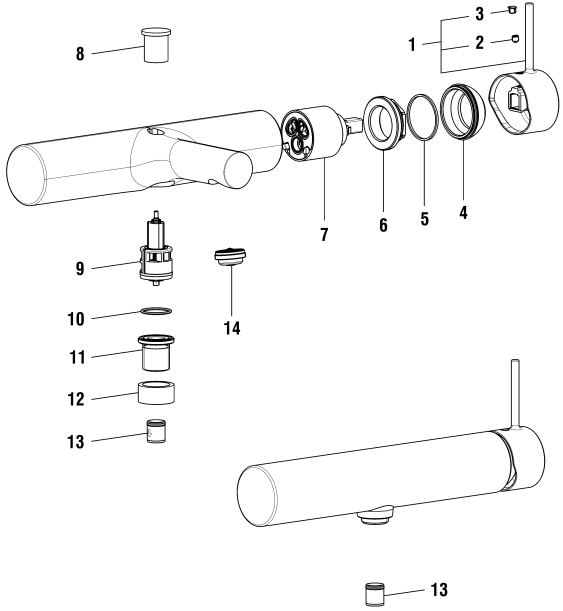

TWINPLUS SLIM

LAUFEN

Bade- & Duschenmischer (153mm)
Mitigeur de bain et de douche (153mm)

	N°	Ersatzteile	Pièces détachées	Dimension
	HF939028100000	Handbrause MyTwin 100 Chrom	Douchette MyTwin 100 chrome	Ø100
	H3619850813311	Handbrause 3 Strahlarten PVD Titanschwarz	Douchette 3 jets PVD titane noir	Ø80 mm
	H3619850833311	Handbrause 3 Strahlarten PVD Pale Gold matt	Douchette 3 jets PVD or pâle mat	Ø80 mm
	H3619850903311	Handbrause 3 Strahlarten PVD Inox	Douchette 3 jets PVD inox	Ø80 mm
	H3619851683311	Handbrause 3 Strahlarten PVD Rosegold gebürstet	Douchette 3 jets PVD or rosé brossé	Ø80 mm
	WI504750000000	Kunststoffschlauch Chrom	Flexible synthétique chrome	1/2-1/2 L150
	H3629800811311	Kunststoffschlauch PVD Titanschwarz	Flexible synthétique PVD titane noir	1/2-1/2 L160
	H3629800831311	Kunststoffschlauch PVD Pale Gold matt	Flexible synthétique PVD or pâle mat	1/2-1/2 L160
	H3629800901311	Kunststoffschlauch PVD Inox	Flexible synthétique PVD inox	1/2-1/2 L160
	H3629801681311	Kunststoffschlauch PVD Rosegold gebürstet	Flexible synthétique PVD or rose brossé	1/2-1/2 L160

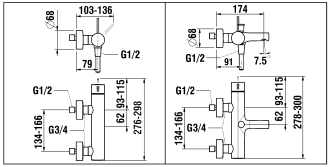

5.05450.100.600
5.05450.XXX.600
150 mm

5.05460.100.600
5.05460.XXX.600
150 mm

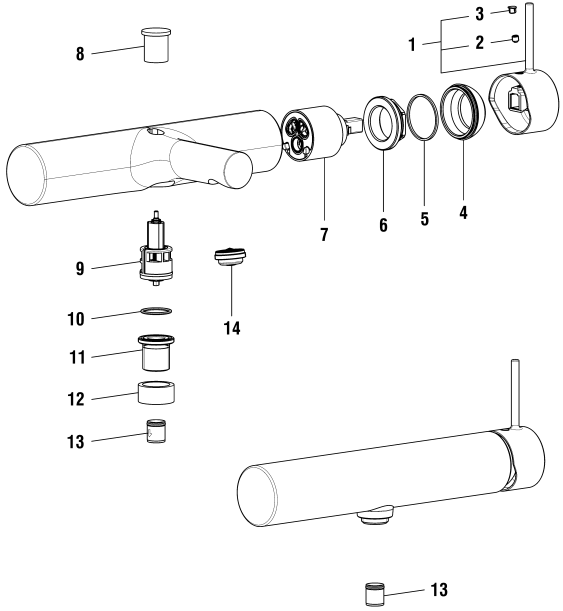

TWINPLUS SLIM

LAUFEN

Bade- & Duschenmischer (150mm)
Mitigeur de bain et de douche (150mm)

	N°	Ersatzteile	Pièces détachées	Dimension
1	WI570208100660	Hebel Chrom	Levier chrome	
1	WI570208423660	Hebel PVD Inox	Levier PVD inox	
1	WI570208426660	Hebel PVD Rosegold gebürstet	Levier PVD or rosé brossé	
1	WI570208428660	Hebel PVD Titanschwarz	Levier PVD titane noir	
1	WI570208462660	Hebel PVD Pale Gold matt	Levier PVD or pâle mat	
2	WI9614482000001	Gewindestift	Vis sans tête	M5x5
3	WI563007945	Abdeckkappe Grau	Pastille gris	
3	WI563007108	Abdeckkappe Schwarz	Pastille noir	
4	WI560029100	Haube Chrom	Calotte chrome	
4	WI560029423	Haube PVD Inox	Calotte PVD Inox	
4	WI560029426	Haube PVD Rosegold gebürstet	Calotte PVD or rose brossé	
4	WI560029428	Haube PVD Titanschwarz	Calotte PVD titane noir	
4	WI560029462	Haube PVD Pale Gold matt	Calotte PVD or pâle mat	
5	WI342515873	O-Ring	O-Ring	Ø1.78x33.05
6	WI452366901	Patronenmutter	Écrou de cartouche	M42x1
7	WI188008000061	Ecototal Patrone umgekehrt	Cartouche Ecototal inversée	40 mm
8	WI569019100	Umsteller-Zugknopf Chrom	Bouton d'inverseur chrome	
8	WI569019423	Umsteller-Zugknopf PVD Inox	Bouton d'inverseur PVD Inox	
8	WI569019426	Umsteller-Zugknopf PVD Rosegold gebürstet	Bouton d'inverseur PVD or rosé brossé	
8	WI569019428	Umsteller-Zugknopf PVD Titanschwarz	Bouton d'inverseur PVD titane noir	
8	WI569019462	Umsteller-Zugknopf PVD Pale Gold matt	Bouton d'inverseur PVD or pâle mat	
9	WI495010000000	Automatischer Umsteller Chrom	Inverseur automatique chrome	
9	WI495010423000	Automatischer Umsteller PVD Inox	Inverseur automatique PVD Inox	
9	WI495010426000	Automatischer Umsteller PVD Rosegold gebürstet	Inverseur automatique PVD or rosé brossé	
9	WI495010428000	Automatischer Umsteller PVD Titanschwarz	Inverseur automatique PVD titane noir	
9	WI495010462000	Automatischer Umsteller PVD Pale Gold matt	Inverseur automatique PVD or pâle mat	
10	WI800019873	O-Ring	O-Ring	Ø1.78x20.35
11	WI454000901	Umsteller-Sitz	Siège d'inverseur	
12	WI562033100	Dekorhülse Chrom	Bague décor chrome	
12	WI562033423	Dekorhülse PVD Inox	Bague décor PVD Inox	
12	WI562033426	Dekorhülse PVD Rosegold gebürstet	Bague décor PVD or rosé brossé	
12	WI562033428	Dekorhülse PVD Titanschwarz	Bague décor PVD titane noir	
12	WI562033462	Dekorhülse PVD Pale Gold matt	Bague décor PVD or pâle mat	
13	WI456405000000	Rückflussverhinderer	Clapet de retenue	Ø14
14	WI559045000000	Luftmischdüse CoinSlot 27-30 l/m	Aérateur CoinSlot 27-30 l/m	M24x1-C

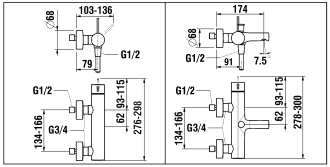

5.05450.100.600
5.05450.XXX.600
150 mm

5.05460.100.600
5.05460.XXX.600
150 mm

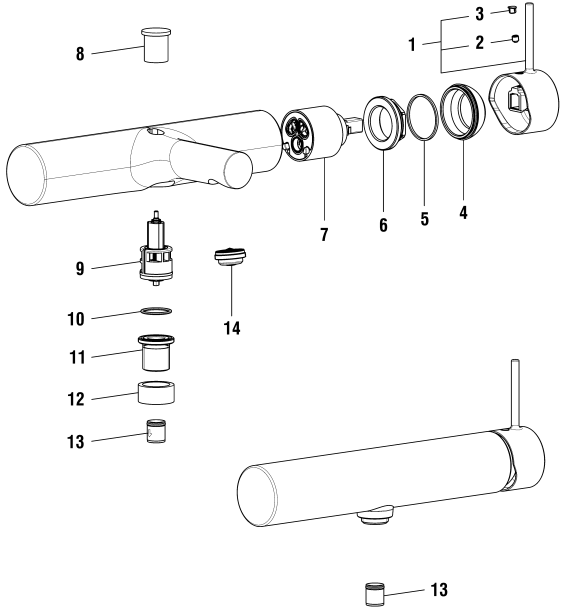

TWINPLUS SLIM

LAUFEN

Bade- & Duschenmischer (150mm)
Mitigeur de bain et de douche (150mm)

	N°	Ersatzteile	Pièces détachées	Dimension
	HF939028100000	Handbrause MyTwin 100 Chrom	Douchette MyTwin 100 chrome	Ø100
	H3619850813311	Handbrause 3 Strahlarten PVD Titanschwarz	Douchette 3 jets PVD titane noir	Ø80 mm
	H3619850833311	Handbrause 3 Strahlarten PVD Pale Gold matt	Douchette 3 jets PVD or pâle mat	Ø80 mm
	H3619850903311	Handbrause 3 Strahlarten PVD Inox	Douchette 3 jets PVD inox	Ø80 mm
	H3619851683311	Handbrause 3 Strahlarten PVD Rosegold gebürstet	Douchette 3 jets PVD or rosé brossé	Ø80 mm
	WI504750000000	Kunststoffschlauch Chrom	Flexible synthétique chrome	1/2-1/2 L150
	H3629800811311	Kunststoffschlauch PVD Titanschwarz	Flexible synthétique PVD titane noir	1/2-1/2 L160
	H3629800831311	Kunststoffschlauch PVD Pale Gold matt	Flexible synthétique PVD or pâle mat	1/2-1/2 L160
	H3629800901311	Kunststoffschlauch PVD Inox	Flexible synthétique PVD inox	1/2-1/2 L160
	H3629801681311	Kunststoffschlauch PVD Rosegold gebürstet	Flexible synthétique PVD or rose brossé	1/2-1/2 L160
	HF523032100602	Set exzentr. Anschlüsse (2x) Chrom	Set raccords excent. (2x) chrome	1/2 x 3/4
	HF523032423602	Set exzentr. Anschlüsse (2x) PVD Inox	Set raccords excent. (2x) PVD inox	1/2 x 3/4
	HF523032426602	Set exzentr. Anschlüsse (2x) PVD Rosegold gebürstet	Set raccords excent. (2x) PVD or rosé brossé	1/2 x 3/4
	HF523032428602	Set exzentr. Anschlüsse (2x) PVD Titanschwarz	Set raccords excent. (2x) PVD titane noir	1/2 x 3/4
	HF523032462602	Set exzentr. Anschlüsse (2x) Pale Gold Matt	Set raccords excent. (2x) PVD or pâle mat	1/2 x 3/4

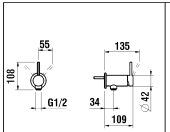

Unterputz Einbaukörper
Concealed system
Corps encastrable
Corpo incorporato
5.74036.000.000

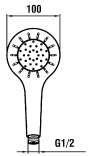

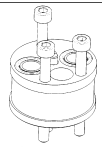

25mm

5.05455.100.000
5.05455.100.040

9.39028.100.000

5.30020.000.000

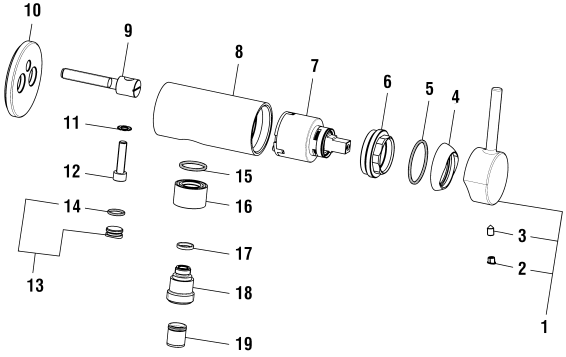

TWINPLUS SLIM

LAUFEN

UP-Duschemischer 1-Point
Mitigeur de douche encastré 1-Point

	N°	Ersatzteile	Pièces détachées	Dimension
1	WI570207100660	Hebel Chrom	Levier chrome	
2	WI563007945	Abdeckkappe Grau	Pastille gris	
3	WI550086941	Gewindestift	Vis sans tête	M5x10
4	WI560025100	Kappe Chrom	Calotte chrome	
5	WI800025873	O-Ring	O-Ring	Ø1.78x29.87
6	WI557034913	Patronenmutter	Écrou de cartouche	M38x1.5
7	WI963527000002	Quattro Patrone	Cartouche Quattro	35 mm
8	WI452532100	Körper	Corps	
9	WI551025901	Spannschraube	Tirant	M8
10	WI569045100000	Hintere Platte mit Dichtung	Plaque arrière avec joint mousse	Ø60
11	WI552005941	Sicher Scheibe	Rondelle	Ø11x6.4x0.7
12	WI1004039000	Zylindrische Schraube	Vis tête cylindrique	M6x25
13	WI567050100000	Zapfen mit O-Ring	Bouchon avec joint	M13
14	WI542011873	O-Ring	O-Ring	Ø1.5x10
15	WI800018873	O-Ring	O-Ring	Ø1.78x18.77
16	WI452535100	Dekorhülse	Douille décor	
17	WI800012873	O-Ring	O-Ring	Ø1.78x9.25
18	WI452534901	Hülse	Douille	M12
19	WI456405000000	Rückflussverhinderer	Clapet de retenue	Ø14
	HF939028100000	Handbrause MyTwin 100 Chrom	Douchette MyTwin 100 chrome	Ø100
	HF530020000000	Verlängerung	Rallonge	25 mm

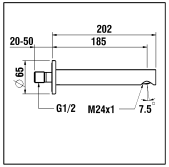

5.05469.100.000
5.05469.XXX.000

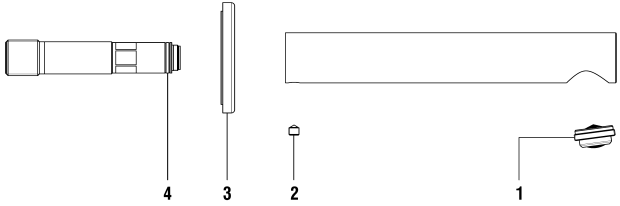

TWINPLUS SLIM

LAUFEN

Wanneneinlauf
Goulot mural de bain

	N°	Ersatzteile	Pièces détachées	Dimension
1	WI559045000000	Luftmischdüse CoinSlot 27-30 l/m	Aérateur CoinSlot 27-30 l/m	M24x1-C
2	WI550005941	Innensechskantschraube	Vis sans tête 6-pans creuse	M6x6
3	WI567024100000	Rosette komplett Chrom	Rosace complète chrome	Ø55
3	WI567024423000	Rosette komplett PVD Inox	Rosace complète PVD inox	Ø55
3	WI567024426000	Rosette komplett PVD Rosegold gebürset	Rosace complète PVD or rosé brossé	Ø55
3	WI567024428000	Rosette komplett PVD Titanschwarz	Rosace complète PVD titane noir	Ø55
3	WI567024462000	Rosette komplett PVD Pale Gold matt	Rosace complète PVD or pâle mat	Ø55
4	WI800112873	O-Ring	O-Ring	Ø2.62x12.37

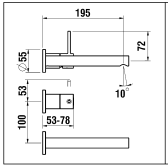

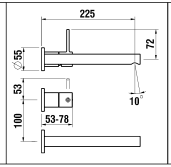

2-Point Unterputz Einbaukörper
2-Point corps encastrable
5.74046.000.000
5.74047.000.000
5.74048.000.000

2-Point Concelead body
2-Point Inbouw system

5.05470.100.000
5.05470.XXX.000

5.05471.100.000

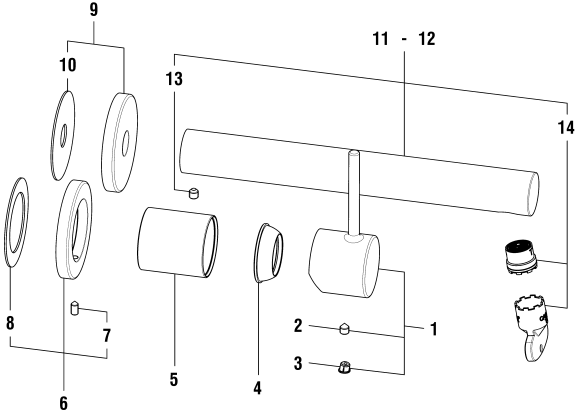

TWINPLUS SLIM

LAUFEN

Dekorset Wand 2-Point
Décor mural 2-Point

	N°	Ersatzteile	Pièces détachées	Dimension
1	WI570210100660	Hebel Chrom	Levier chrome	
1	WI570210423660	Hebel PVD Inox	Levier PVD inox	
1	WI570210426660	Hebel PVD Rosegold gebürset	Levier PVD or rosé brossé	
1	WI570210428660	Hebel PVD Titanschwarz	Levier PVD titane noir	
1	WI570210462660	Hebel PVD Pale Gold matt	Levier PVD or pâle mat	
2	WI9614506000001	Gewindestift	Vis sans tête	M5x6
3	WI563007945	Abdeckkappe Grau	Pastille gris	
3	WI563007108	Abdeckkappe Schwarz	Pastille noir	
4	WI560037100	Kappe Chrom	Calotte chrome	
4	WI560037423	Kappe PVD Inox	Calotte PVD Inox	
4	WI560037426	Kappe PVD Rosegold gebürstet	Calotte PVD or rose brossé	
4	WI560037428	Kappe PVD Titanschwarz	Calotte PVD titane noir	
4	WI560037462	Kappe PVD Pale Gold matt	Calotte PVD or pâle mat	
5	WI562061100	Dekorhülse Chrom	Tube décor chrome	
5	WI562061423	Dekorhülse PVD Inox	Tube décor PVD Inox	
5	WI562061426	Dekorhülse PVD Rosegold gebürset	Tube décor PVD or rosé brossé	
5	WI562061428	Dekorhülse PVD Titanschwarz	Tube décor PVD titane noir	
5	WI562061462	Dekorhülse PVD Pale Gold matt	Tube décor PVD or pâle mat	
6	WI569051100000	Rosette komplett Chrom	Rosace complète chrome	Ø55
6	WI569051423000	Rosette komplett PVD Inox	Rosace complète PVD Inox	Ø55
6	WI569051426000	Rosette komplett PVD Rosegold gebürset	Rosace complète PVD or rosé brossé	Ø55
6	WI569051428000	Rosette komplett PVD Titanschwarz	Rosace complète PVD titane noir	Ø55
6	WI569051462000	Rosette komplett PVD Pale Gold matt	Rosace complète PVD or pâle mat	Ø55
7	WI9614454000001	Gewindestift	Vis sans tête	M4x8
8	WI547020000	Moosgummidichtung	Joint mousse	Ø50x34x3
9	WI569087100000	Rosette komplett Chrom	Rosace complète chrome	Ø55
9	WI569087423000	Auslauf-Rosette PVD Inox	Rosace goulot PVD inox	Ø55
9	WI569087426000	Auslauf-Rosette PVD Rosegold gebürset	Rosace goulot PVD or rosé brossé	Ø55
9	WI569087428000	Auslauf-Rosette PVD Titanschwarz	Rosace goulot PVD titane noir	Ø55
9	WI569087462000	Auslauf-Rosette PVD Pale Gold matt	Rosace goulot PVD or pâle mat	Ø55
10	WI544020000	Moosgummidichtung	Joint mousse	Ø50x13x3
11	WI734109100000	Auslauf komplett Chrom	Goulot assemblé chrome	195 mm
11	WI734109423000	Auslauf komplett PVD inox look	Goulot assemblé PVD inox look	195 mm
11	WI734109426000	Auslauf komplett PVD Rosegold gebürset	Goulot assemblé PVD or rosé brossé	195 mm
11	WI734109428000	Auslauf komplett PVD Titanschwarz	Goulot assemblé PVD titane noir	195 mm

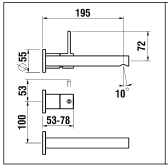

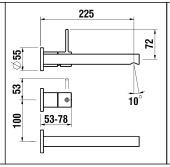

2-Point Unterputz Einbaukörper
2-Point corps encastrable
5.74046.000.000
5.74047.000.000
5.74048.000.000

2-Point Concelead body
2-Point Inbouw system

5.05470.100.000
5.05470.XXX.000

5.05471.100.000

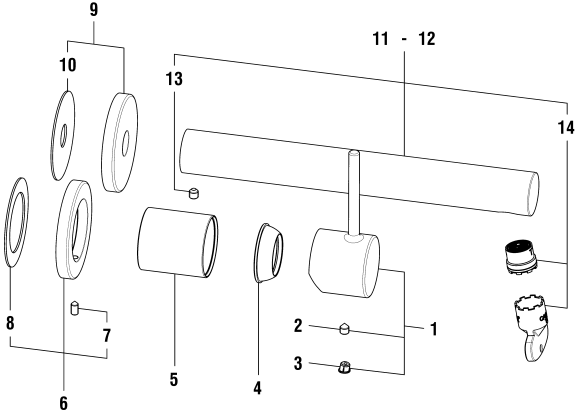

TWINPLUS SLIM

LAUFEN

Dekorset Wand 2-Point
Décor mural 2-Point

	N°	Ersatzteile	Pièces détachées	Dimension
11	WI734109462000	Auslauf komplett PVD Pale Gold matt	Goulot assemblé PVD or pâle mat	195 mm
12	WI534136100000	Auslauf komplett Chrom	Goulot assemblé chrome	225 mm
13	WI9614482000001	Gewindestift	Vis sans tête	M5x5
14	WI559035000060	Perlator Caché + Schlüssel 5.7 l/m	Set aérateur Caché avec clé 5.7 l/m	M16.5x1-P CA

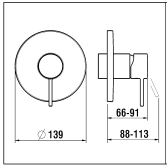

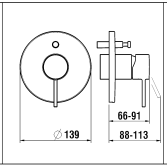

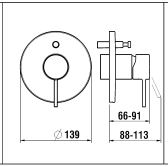

Unterputz Einbaukörper
Concealed system
Corps encastrable
Corpo incorporato
5.74007.000.000
5.74037.000.000
5.74038.000.000

5.05478.100.000
5.05478.XXX.000

5.05479.100.000
5.05479.XXX.000

5.05489.100.000
5.05489.XXX.000

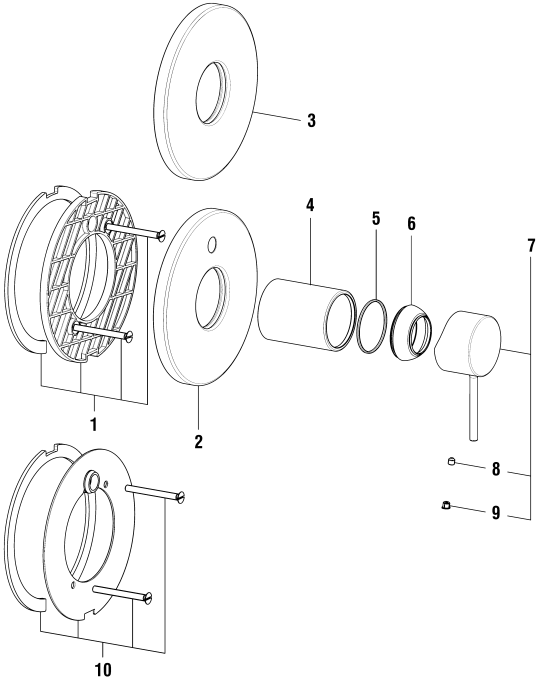

TWINPLUS SLIM

LAUFEN

Simibox UP-Dekor Twinplus Slim
Simibox décor Twinplus Slim

	N°	Ersatzteile	Pièces détachées	Dimension
1	WI569015945000	Abdichtungsplatte	Plaque étanchéité assemblée	
2	WI569020100000	Rosette komplett für Modell mit Umsteller Chrom	Rosace assemblée pour modèle à inverseur chrome	Ø139-Ø48
2	WI569020423000	Rosette komplett für Modell mit Umsteller PVD Inox	Rosace assemblée pour modèle à inverseur PVD Inox	Ø139-Ø48
2	WI569020426000	Rosette komplett für Modell mit Umsteller PVD Rosegold gebürstet	Rosace assemblée pour modèle à inverseur PVD or rose brossé	Ø139-Ø48
2	WI569020428000	Rosette komplett für Modell mit Umsteller PVD Titanschwarz	Rosace assemblée pour modèle à inverseur PVD titane noir	Ø139-Ø48
2	WI569020462000	Rosette komplett für Modell mit Umsteller PVD Pale Gold matt	Rosace assemblée pour modèle à inverseur PVD or pâle mat	Ø139-Ø48
3	WI569021100000	Rosette komplett für Modell ohne Umsteller Chrom	Rosace assemblée pour modèle sans inverseur chrome	Ø139-Ø48
3	WI569021423000	Rosette komplett für Modell ohne Umsteller PVD Inox	Rosace assemblée pour modèle sans inverseur PVD Inox	Ø139-Ø48
3	WI569021426000	Rosette komplett für Modell ohne Umsteller PVD Rosegold gebürstet	Rosace assemblée pour modèle sans inverseur PVD or rose brossé	Ø139-Ø48
3	WI569021428000	Rosette komplett für Modell ohne Umsteller PVD Titanschwarz	Rosace assemblée pour modèle sans inverseur PVD titane noir	Ø139-Ø48
3	WI569021462000	Rosette komplett für Modell ohne Umsteller PVD Pale Gold matt	Rosace assemblée pour modèle sans inverseur PVD or pâle mat	Ø139-Ø48
4	WI562046100	Dekorhülse Chrom	Tube décor chrome	Ø48
4	WI562046423	Dekorhülse PVD Inox	Tube décor PVD Inox	Ø48
4	WI562046426	Dekorhülse PVD Rosegold gebürstet	Tube décor PVD or rose brossé	Ø48
4	WI562046428	Dekorhülse PVD Titanschwarz	Tube décor PVD titane noir	Ø48
4	WI562046462	Dekorhülse PVD Pale Gold matt	Tube décor PVD or pâle mat	Ø48
5	WI9610119000001	O-Ring	O-Ring	Ø1.78x37.82
6	WI560029100	Haube Chrom	Calotte chrome	
6	WI560029423	Haube PVD Inox	Calotte PVD Inox	
6	WI560029426	Haube PVD Rosegold gebürstet	Calotte PVD or rose brossé	
6	WI560029428	Haube PVD Titanschwarz	Calotte PVD titane noir	
6	WI560029462	Haube PVD Pale Gold matt	Calotte PVD or pâle mat	
7	WI570208100600	Hebel Chrom	Levier chrome	
7	WI570208423600	Hebel PVD Inox	Levier PVD Inox	
7	WI570208426600	Hebel PVD Rosegold gebürset	Levier PVD or rosé brossé	
7	WI570208428600	Hebel PVD Titanschwarz	Levier PVD titane noir	
7	WI570208462600	Hebel PVD Pale Gold matt	Levier PVD or pâle mat	
8	WI9614482000001	Gewindestift	Vis sans tête	M5x5
9	WI563007945	Abdeckkappe Grau	Pastille gris	
9	WI563007108	Abdeckkappe Schwarz	Pastille noir	
10	WI569032941000	Abdichtungsplatte komplett für Rohrunterbrecher	Plaque étanchéité assemblée pour anti-siphonage	

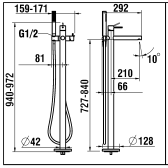

Einbaukörper zur Standsäule
Technical bloc for column bath mixer
Corps de montage pour colonne
Corpo di montaggio per colonna
5.74070.000.000

5.05481.100.000

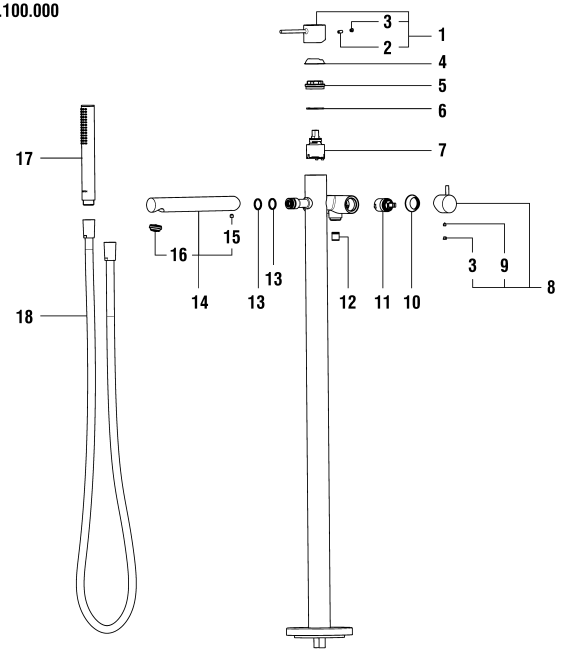

TWINPLUS SLIM

LAUFEN

Standsäulen-Bademischer
Mitigeur de bain sur colonne

	N°	Ersatzteile	Pièces détachées	Dimension
1	WI570212100600	Hebel Chrom	Levier chrome	
2	WI550086941	Gewindestift	Vis sans tête	M5x10
3	WI563007945	Abdeckkappe Grau	Pastille gris	
4	WI560068100	Haube Chrom	Calotte chrome	
5	WI557034913	Patronenmutter	Écrou de cartouche	M38x1.5
6	WI800025873	O-Ring	O-Ring	Ø1.78x29.87
7	WI576029000000	Patrone	Cartouche	35 mm
8	WI570211100600	Hebel Chrom	Levier chrome	
9	WI9614506000001	Gewindestift	Vis sans tête	M5x6
10	WI560037100	Kappe Chrom	Calotte chrome	
11	WI576012000060	Patrone HT	Cartouche HT	25 mm
12	WI456405000000	Rückflussverhinderer	Clapet de retenue	Ø14
13	WI542065873	O-Ring	O-Ring	Ø18.0x2.0
14	WI5XXXXX.100.000	Auslauf Chrom	Goulot chrome	
15	WI550051941	Schraube	Vis	M6x6
16	WI559045000000	Luftmischdüse CoinSlot 27-30 l/m	Aérateur CoinSlot 27-30 l/m	M24x1-C
17	H3619820041251	Handbrause TwinStick Chrom	Douchette TwinStick chrome	G1/2
18	H3629800001211	Kunststoffschlauch Chrom	Flexible synthétique chrome	1/2-1/2 L1250

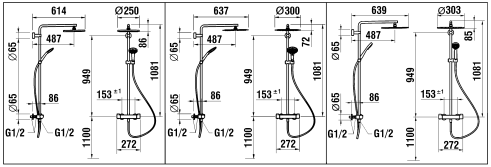

9.05452.100.725
153 mm

9.05452.100.730
153 mm

9.05452.4XX.730

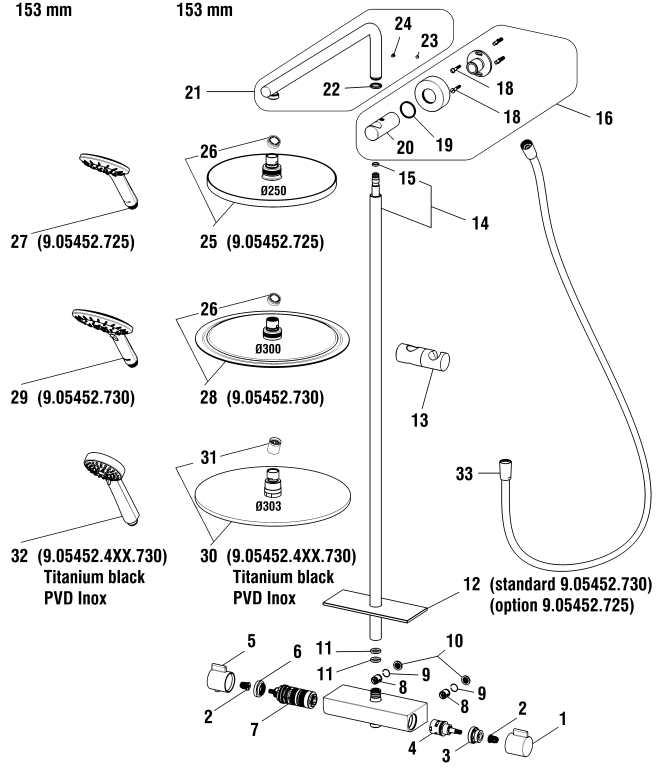

VIVID

LAUFEN

Thermostatische Showerstation (153mm)
Showerstation Thermostatique (153mm)

	N°	Ersatzteile	Pièces détachées	Dimension
1	WI571043100000	Dimmer Griff Chrom	Poignée dimmer chrome	
1	WI571043423000	Dimmer Griff PVD Inox	Poignée dimmer PVD inox	
1	WI571043428000	Dimmer Griff PVD Titanschwarz	Poignée dimmer PVD titane noir	
2	WI555001945	Rastbuchse	Insert cranté	
3	WI557064100	Mutter für Dimmer Chrom	Ecrou de Dimmer chrome	Ø32x19"
3	WI557064423	Mutter für Dimmer PVD Inox	Ecrou de Dimmer PVD inox	Ø32x19"
3	WI557064428	Mutter für Dimmer PVD Titanschwarz	Ecrou de Dimmer PVD titane noir	Ø32x19"
4	WI576536000000	Dimmer	Dimmer	
5	WI571042100000	Temperatur Griff Chrom	Poignée température chrome	
5	WI571042423000	Temperatur Griff PVD Inox	Poignée température PVD inox	
5	WI571042428000	Temperatur Griff PVD Titanschwarz	Poignée température PVD titane noir	
6	WI641064945	Heisswasserbremse	Butée de température	
7	WI576535000000	Patrone + Mutter	Cartouche + écrou	Ø36x19"
7	WI576535423000	Patrone + Mutter PVD inox	Cartouche + écrou PVD inox	Ø36x19"
7	WI576535428000	Patrone + Mutter PVD Titanschwarz	Cartouche + écrou PVD titane noir	Ø36x19"
8	WI853192945	Rückflussverhinderer	Clapet de retenue	Ø15
9	WI267128901	Sicherungsring für Rückflussverhinderer	Jonc de clapet	
10	WI577145000000	Einlassfilter Set 2x	Set 2x filtres	G1/2
11	WI542055873	O-Ring	O-Ring	3x14
12	WI569065920000	Glasdekorationsplatte	Plaque décor en verre	
13	WI573515100000	Gleiter Chrom	Curseur chrome	
13	WI573515423000	Gleiter PVD Inox	Curseur PVD inox	
13	WI573515428000	Gleiter PVD Titanium schwarz	Curseur PVD titane noir	
14	WI546023100000	Rohr Chrom	Tube droit chrome	Ø22x977
14	WI546023423000	Rohr PVD inox	Tube droit PVD inox	Ø22x977
14	WI546023428000	Rohr PVD Titanschwarz	Tube droit PVD titane noir	Ø22x977
15	WI800109873	O-Ring	O-Ring	Ø2.62x7.59
16	WI529058100000	Wandmontagesatz Chrom	Support mural chrome	
16	WI529058423000	Wandmontagesatz PVD Inox	Support mural PVD inox	
16	WI529058428000	Wandmontagesatz PVD Titanschwarz	Support mural PVD titane noir	
18	WI9614520000001	Schraube	Vis	Ø4.5x30
19	WI542036873	O-Ring	O-Ring	Ø2.00x30
20	WI529058100060	Wandhalterung Chrom	Bras de support mural chrome	
20	WI529058423060	Wandhalterung PVD Inox	Bras de support muraL PVD inox	
20	WI529058428060	Wandhalterung PVD Titanschwarz	Bras de support mural PVD titane noir	
21	WI546022100000	Rohrbogen Chrom	Tube coudé chrome	430x122
21	WI546022423000	Rohrbogen PVD Inox	Tube coudé PVD inox	430x122

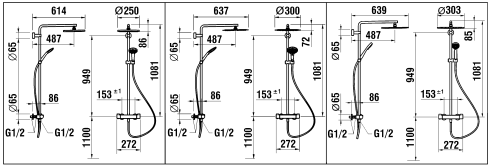

9.05452.100.725
153 mm

9.05452.100.730
153 mm

9.05452.4XX.730

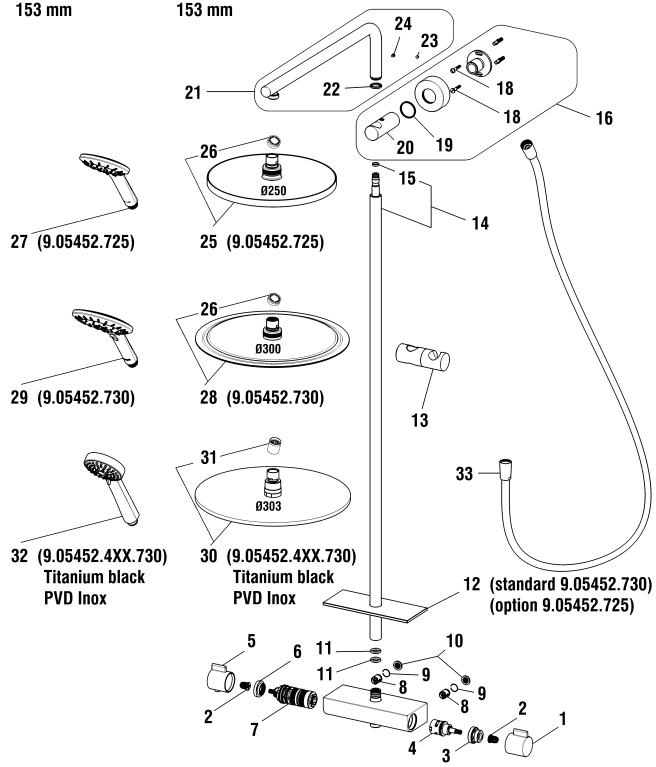

VIVID

LAUFEN

Thermostatische Showerstation (153mm)
Showerstation Thermostatique (153mm)

	N°	Ersatzteile	Pièces détachées	Dimension
21	WI546022428000	Rohrbogen PVD Titanschwarz	Tube coudé PVD titane noir	430x122
22	WI553024945	Gleitring	Bague de friction	Ø18x22.4x3
23	WI9614506000001	Gewindestift	Vis sans tête	M5x6
24	WI300009941	Schraube	Vis	M5
24	WI300009448	Schraube PVD Schwarz	Vis PVD noir	M5
25	HF546025100000	Regenbrause ABS Chrom	Douche pluie ABS chrome	Ø250
26	WI646019945	Durchflussregler rot	Régulateur de débit rouge	12 L/m Ø14
27	HF939028100000	Handbrause MyTwin 100 Chrom	Douchette MyTwin 100 chrome	Ø100
28	HF504730100000	Regenbrause Twin Chrom	Douche pluie Twin chrome	Ø300 mm
29	HF939029100000	Handbrause MyTwin 120 Chrom	Douchette MyTwin 120 chrome	Ø120
30	H3679810812321	Regenbrause Twin PVD Titanschwarz	Douche pluie Twin PVD titane noir	Ø300 mm
30	H3679810032311	Regenbrause Twin PVD Inox	Douche pluie Twin PVD inox	Ø300 mm
31	WI646027945	Durchflussregler braun	Régulateur de débit brun	12 L/m Ø15
32	H3619850813311	Handbrause 3 Strahlarten PVD Titanschwarz	Douchette 3 jets PVD titane noir	Ø80 mm
32	H3619850903311	Handbrause 3 Strahlarten PVD Inox	Douchette 3 jets PVD inox	Ø80 mm
33	H3629800001311	Kunststoffschlauch Chrom	Flexible synthétique chrome	1/2-1/2 L160
33	H3629800811311	Kunststoffschlauch PVD Titanschwarz	Flexible synthétique PVD titane noir	1/2-1/2 L160
33	h3629800901311	Kunststoffschlauch PVD Inox	Flexible synthétique PVD inox	1/2-1/2 L160
	WI960452423001	Absperranschluss PVD Inox	Raccords d'arrêt PVD inox	1/2 x1/2
	WI960452428001	Absperranschluss PVD Titanschwarz	Raccords d'arrêt PVD titane noir	1/2 x1/2

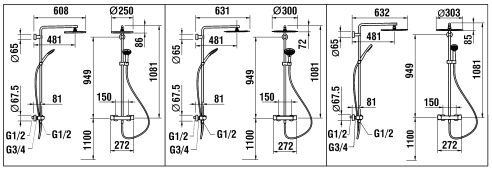

9.05452.100.625
150 mm

9.05452.100.630
150 mm

9.05452.4XX.630

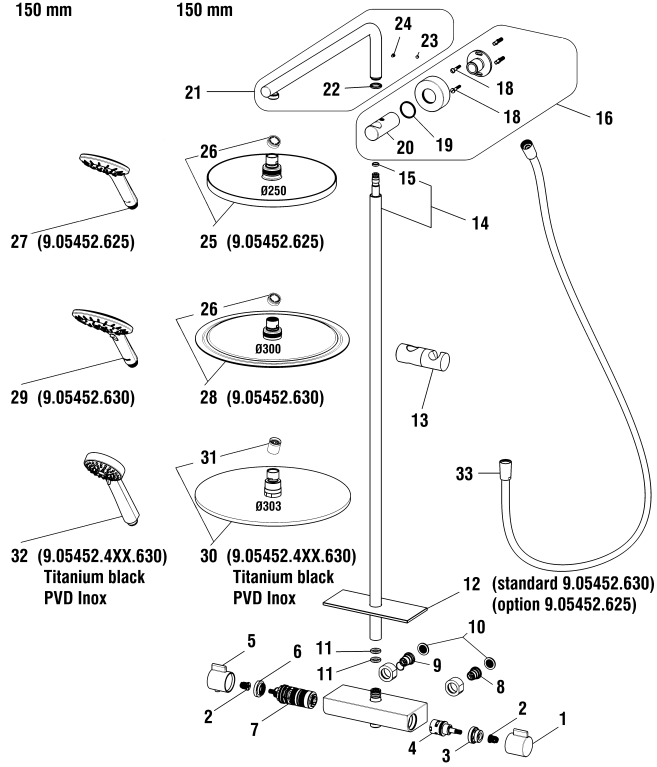

VIVID

LAUFEN

Thermostatische Showerstation (150mm)
Showerstation Thermostatique (150mm)

	N°	Ersatzteile	Pièces détachées	Dimension
1	WI571043100000	Dimmer Griff Chrom	Poignée dimmer chrome	
1	WI571043423000	Dimmer Griff PVD Inox	Poignée dimmer PVD inox	
1	WI571043428000	Dimmer Griff PVD Titanschwarz	Poignée dimmer PVD titane noir	
2	WI555001945	Rastbuchse	Insert cranté	
3	WI557064100	Mutter für Dimmer Chrom	Ecrou de Dimmer chrome	Ø32x19"
3	WI557064423	Mutter für Dimmer PVD Inox	Ecrou de Dimmer PVD inox	Ø32x19"
3	WI557064428	Mutter für Dimmer PVD Titanschwarz	Ecrou de Dimmer PVD titane noir	Ø32x19"
4	WI576536000000	Dimmer	Dimmer	
5	WI571042100000	Temperatur Griff Chrom	Poignée température chrome	
5	WI571042423000	Temperatur Griff PVD Inox	Poignée température PVD inox	
5	WI571042428000	Temperatur Griff PVD Titanschwarz	Poignée température PVD titane noir	
6	WI641064945	Heisswasserbremse	Butée de température	
7	WI576535000000	Patrone + Mutter	Cartouche + écrou	Ø36x19"
7	WI576535423000	Patrone + Mutter PVD inox	Cartouche + écrou PVD inox	Ø36x19"
7	WI576535428000	Patrone + Mutter PVD Titanschwarz	Cartouche + écrou PVD titane noir	Ø36x19"
8	WI560031000000	Anschluss mit Rückschlagventil	Raccord avec clapet de retenue	Ø19x19"
9	WI560032000000	Anschluss mit Rückschlagventil	Raccord avec clapet de retenue	Ø19x19"
10	WI577145000000	Einlassfilter Set 2x	Set 2x filtres	G1/2
11	WI542055873	O-Ring	O-Ring	3x14
12	WI569065920000	Glasdekorationsplatte	Plaque décor en verre	
13	WI573515100000	Gleiter Chrom	Curseur chrome	
13	WI573515423000	Gleiter PVD Inox	Curseur PVD inox	
13	WI573515428000	Gleiter PVD Titanium schwarz	Curseur PVD titane noir	
14	WI546023100000	Rohr Chrom	Tube droit chrome	Ø22x977
14	WI546023423000	Rohr PVD inox	Tube droit PVD inox	Ø22x977
14	WI546023428000	Rohr PVD Titanschwarz	Tube droit PVD titane noir	Ø22x977
15	WI800109873	O-Ring	O-Ring	Ø2.62x7.59
16	WI529058100000	Wandmontagesatz Chrom	Support mural chrome	
16	WI529058423000	Wandmontagesatz PVD Inox	Support mural PVD inox	
16	WI529058428000	Wandmontagesatz PVD Titanschwarz	Support mural PVD titane noir	
18	WI9614520000001	Schraube	Vis	Ø4.5x30
19	WI542036873	O-Ring	O-Ring	Ø2.00x30
20	WI529058100060	Wandhalterung Chrom	Bras de support mural chrome	
20	WI529058423060	Wandhalterung PVD Inox	Bras de support muraL PVD inox	
20	WI529058428060	Wandhalterung PVD Titanschwarz	Bras de support mural PVD titane noir	
21	WI546022100000	Rohrbogen Chrom	Tube coudé chrome	430x122
21	WI546022423000	Rohrbogen PVD Inox	Tube coudé PVD inox	430x122

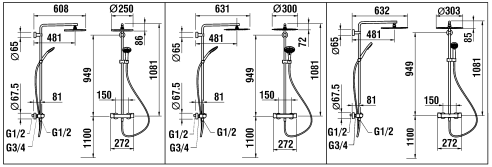

9.05452.100.625
150 mm

9.05452.100.630
150 mm

9.05452.4XX.630

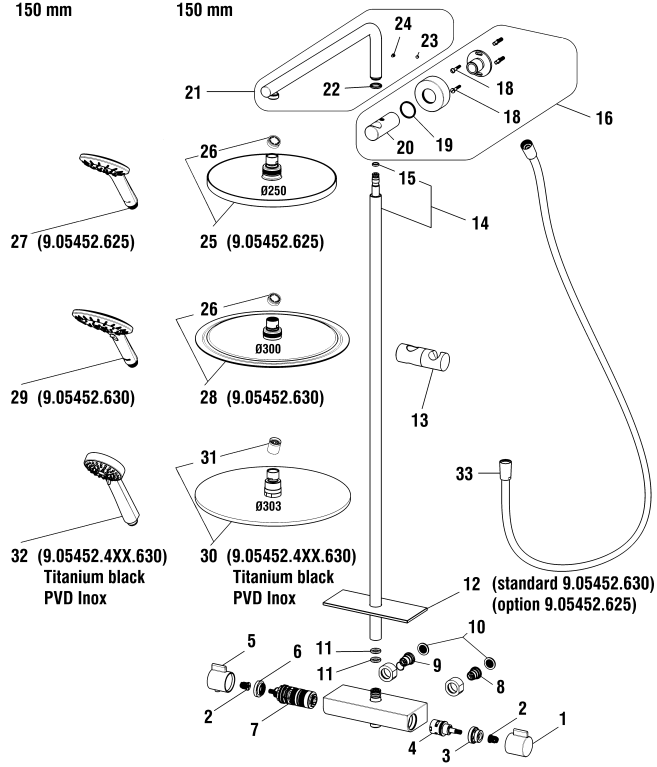

VIVID

LAUFEN

Thermostatische Showerstation (150mm)
Showerstation Thermostatique (150mm)

	N°	Ersatzteile	Pièces détachées	Dimension
21	WI546022428000	Rohrbogen PVD Titanschwarz	Tube coudé PVD titane noir	430x122
22	WI553024945	Gleitring	Bague de friction	Ø18x22.4x3
23	WI9614506000001	Gewindestift	Vis sans tête	M5x6
24	WI300009941	Schraube	Vis	M5
24	WI300009448	Schraube PVD Schwarz	Vis PVD noir	M5
25	HF546025100000	Regenbrause ABS Chrom	Douche pluie ABS chrome	Ø250
26	WI646019945	Durchflussregler rot	Régulateur de débit rouge	12 L/m Ø14
27	HF939028100000	Handbrause MyTwin 100 Chrom	Douchette MyTwin 100 chrome	Ø100
28	HF504730100000	Regenbrause Twin Chrom	Douche pluie Twin chrome	Ø300 mm
29	HF939029100000	Handbrause MyTwin 120 Chrom	Douchette MyTwin 120 chrome	Ø120
30	H3679810812321	Regenbrause Twin PVD Titanschwarz	Douche pluie Twin PVD titane noir	Ø300 mm
30	H3679810032311	Regenbrause Twin PVD Inox	Douche pluie Twin PVD inox	Ø300 mm
31	WI646027945	Durchflussregler braun	Régulateur de débit brun	12 L/m Ø15
32	H3619850813311	Handbrause 3 Strahlarten PVD Titanschwarz	Douchette 3 jets PVD titane noir	Ø80 mm
32	H3619850903311	Handbrause 3 Strahlarten PVD Inox	Douchette 3 jets PVD inox	Ø80 mm
33	H3629800001311	Kunststoffschlauch Chrom	Flexible synthétique chrome	1/2-1/2 L160
33	H3629800811311	Kunststoffschlauch PVD Titanschwarz	Flexible synthétique PVD titane noir	1/2-1/2 L160
33	h3629800901311	Kunststoffschlauch PVD Inox	Flexible synthétique PVD inox	1/2-1/2 L160
	HF523032100602	Set exzentr. Anschlüsse (2x) Chrom	Set raccords excent. (2x) chrome	1/2 x 3/4
	HF523032423602	Set exzentr. Anschlüsse (2x) PVD Inox	Set raccords excent. (2x) PVD inox	1/2 x 3/4
	HF523032428602	Set exzentr. Anschlüsse (2x) PVD Titanschwarz	Set raccords excent. (2x) PVD titane noir	1/2 x 3/4

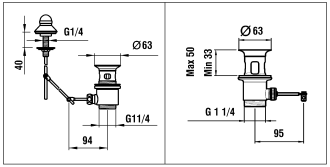

1.04462.100.000 **1.04469.100.000**

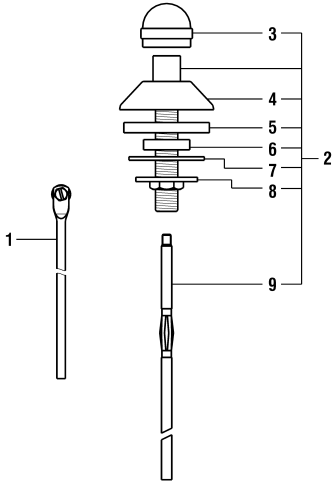

ABLAUFVENTILE/VIDAGES/POP-UP VALVE

LAUFEN

Ablaufventil mit Zugknopfbetätigung
Vidage avec commande à tirette

	N°	Ersatzteile	Pièces détachées	Dimension
1	WI800943500	Verbindungsstab	Tige de raccordement	L = 175 mm
1	WI800943501	Stange mit Gelenk	Tige avec articulation	350 mm
2	WI107369100000	Zugknopfbetätigung	Commande de tirette	
3	WI853223902	Umsteller-Zugknopf	Bouton d'inverseur	
4	WI841054902	Rosette	Rosace	
5	WI854010873	Dichtung	Joint caoutchouc	Ø50x14x6
6	WI854022873	Dichtung	Joint caoutchouc	Ø27x13x6
7	WI860001941	Scheibe	Rondelle	
8	WI825010901	Gegenmutter	Contre-écrou	
9	WI849067903	Zugstange vernickelt	Tirette nickelée	180 mm M4

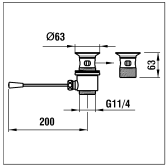

1.04464.100.000

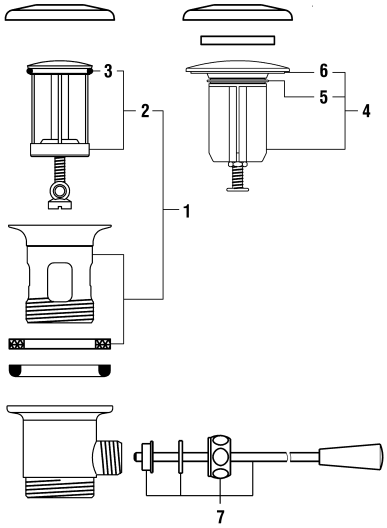

ABLAUFVENTILE/VIDAGES/POP-UP VALVE

LAUFEN

Ablaufventil mit Hebelbetätigung
Vidage avec commande à levier

	N°	Ersatzteile	Pièces détachées	Dimension
1	WI107363100000	Ventilkelch + Stop Chrome + Schaumdichtung	Clapet + bonde chrome + joint mousse	
2	WI577061100000	Ventilstofen komplet Chrom	Clapet assemblé chrome	
3	WI9610107000001	O-Ring	O-Ring	Ø3.0x32
4	WI444019100000	Universal Ventilstopfen chrom	Clapet universel chrome	
5	WI547017870	Lipendichtung	Joint à lèvres	
6	WI544022870	Flachdichtung	Joint plat	
7	WI529019100000	Ablaufventilhebel	Levier de vidage	220 mm

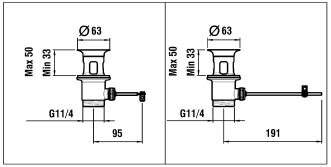

1.04469.100.000
1.04469.423.000

1.04470.100.000

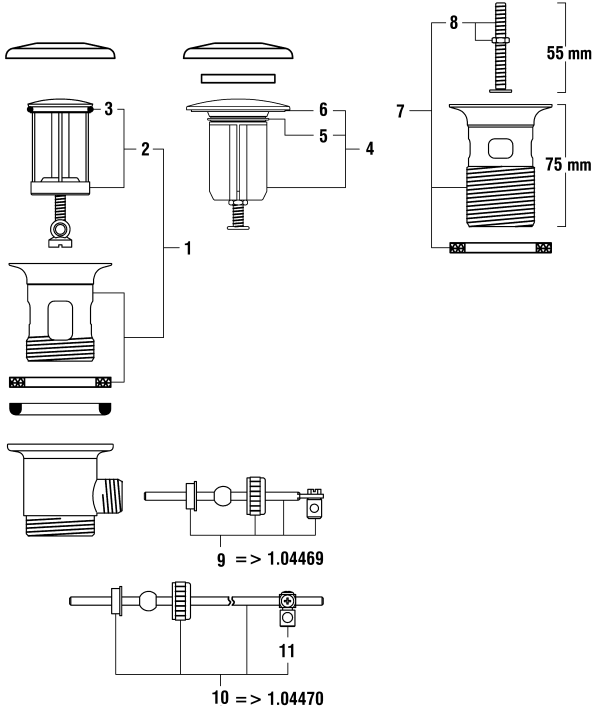

ABLAUFVENTILE/VIDAGES/POP-UP VALVE

LAUFEN

Ablaufventil Kelch 63 mm und Ablaufventil Kelch 75 mm
Vidage bonde 63 mm et vidage bonde 75 mm

	N°	Ersatzteile	Pièces détachées	Dimension
1	WI107363100000	Ventilkelch + Stop Chrome + Schaumdichtung	Clapet + bonde chrome + joint mousse	
1	WI107363423000	Ventilkelch + Stop PVD Inox Look + Schaumdichtung	Clapet + bonde PVD Inox Look + joint mousse	
2	WI577061100000	Ventilstofen komplet Chrom	Clapet assemblé chrome	
2	WI577061423000	Ventilstofen komplet PVD Inox Look	Clapet assemblé PVD Inox Look	
3	WI9610107000001	O-Ring	O-Ring	Ø3.0x32
4	WI444019100000	Universal Ventilstopfen chrom	Clapet universel chrome	
4	WI444019463000	Universal Ventilstopfen gold	Clapet universel doré	
5	WI547017870	Lipendichtung	Joint à lèvres	
6	WI544022870	Flachdichtung	Joint plat	
7	WI577062000000	Kelch verlängert 75 mm mit Schraube+Stöpsel	Bonde allongée 75 mm avec vis+écrou	75 mm
8	WI577062000010	Schraube + Mutter zu Kelch verlängert 75 mm	Vis + écrou pour bonde allongée 75mm	
9	WI529016100000	Kurze Zugstange	Tige de vidage courte	100 mm
10	WI529015100000	Lange Zugstange	Tige de vidage longue	200 mm
11	WI891225903	Gelenk vernickelt	Articulation nickelée	

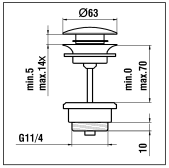

3.7098.9.004.104.1 Chrom/Chrome
3.7098.9.001.104.1 PVD Gold
3.7098.9.081.104.1 PVD Titanium black matt
3.7098.9.082.104.1 PVD Rose Gold
3.7098.9.083.104.1 PVD Pale Gold mat
3.7098.9.090.104.1 PVD Inox look

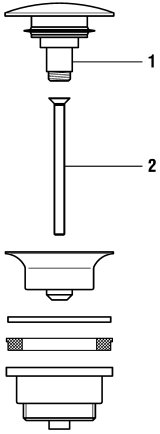

ABLAUFVENTILE/VIDAGES/POP-UP VALVE

LAUFEN

Ablaufventil Automatic Clic
Vidage automatique Clic

	N°	Ersatzteile	Pièces détachées	Dimension
1	WI519010100000	Ventilstopfen Chrom	Clapet chrome	
1	WI519010423000	Ventilstopfen PVD inox	Clapet PVD inox	
1	WI519010428000	Ventilstopfen PVD Ttitanschwarz matt	Clapet PVD titane noir mat	
1	WI519010462000	Ventilstopfen PVD Pale Gold Matt	Clapet PVD or pâle mat	
1	WI519010463000	Ventilstopfen PVD Gold	Clapet PVD or	
1	WI519010465000	Ventilstopfen PVD Rosegold	Clapet PVD or rose	
2	WI550038941	Schraube	Vis	M6x80

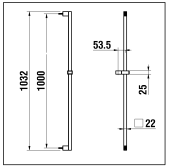

9.01158.100.000 Chrom / chrome
9.01158.423.000 Inox

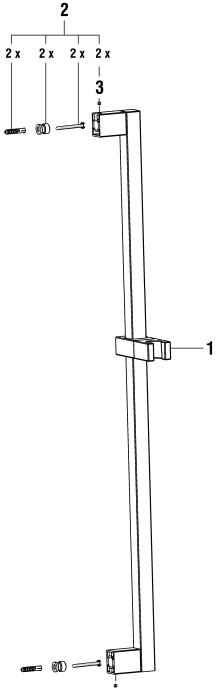

DUSCHENGLEITSTANGEN/GLISSIÈRES

LAUFEN

Duschgleitstange Citygliss 103 cm
Glissière de douche Citygliss 103 cm

	N°	Ersatzteile	Pièces détachées	Dimension
1	WI573518100000	Gleiter Chrom	Curseur chrome	
1	WI573518423000	Gleiter Inox	Curseur Inox	
2	WI577137000000	Set 2 Schrauben + 2 Dübel	Set 2 vis + 2 chevilles	
3	WI9614454000001	Gewindestift	Vis sans tête	M4x8

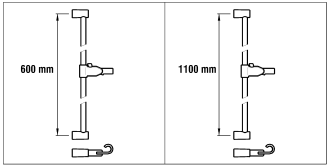

5.04770.100.000 **5.04790.100.000**

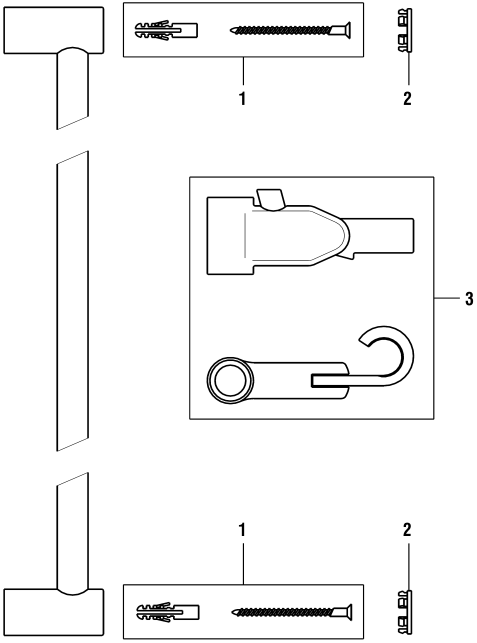

DUSCHENGLEITSTANGEN/GLISSIÈRES

LAUFEN

Duschengleitstange Simigliss 60/110 cm
Glissière de douche Simigliss 60/110 cm

	N°	Ersatzteile	Pièces détachées	Dimension
1	WI529024000000	Befestigungsset (2 Schrauben)	Set de fixation (2 vis)	
2	WI567021100000	Set 2 x Kappe	Set 2 x capuchon	
3	WI573502100000	Gleiter Chrom	Curseur Chrome	

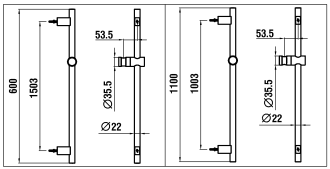

9.04791.XXX.000 **9.04794.XXX.000**

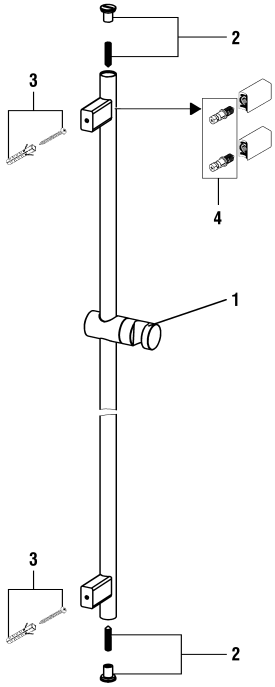

DUSCHENGLEITSTANGEN/GLISSIÈRES

LAUFEN

Duschengleitstange Twingliss 60/110 cm
Glissière de douche Twingliss 60/110 cm

	N°	Ersatzteile	Pièces détachées	Dimension
1	WI573515100000	Gleiter Chrom	Curseur chrome	
1	WI573515423000	Gleiter PVD Inox	Curseur PVD inox	
1	WI573515426000	Gleiter PVD Rosegold	Curseur PVD or rose	
1	WI573515428000	Gleiter PVD Titanium schwarz	Curseur PVD titane noir	
1	WI573515462000	Gleiter PVD Pale Gold matt	Curseur PVD or pâle mat	
1	WI573515463000	Gleiter PVD Gold	Curseur PVD or	
1	WI573515465000	Gleiter PVD Roségold	Curseur PVD or rose	
2	WI577092100000	Set 2 Schrauben + 2 Abdeckkappen Chrom	Set 2 vis + 2 capuchons chrome	
2	WI577092423000	Set 2 Schrauben + 2 Abdeckkappen PVD Inox	Set 2 vis + 2 capuchons PVD Inox	
2	WI577092426000	Set 2 Schrauben + 2 Abdeckkappen PVD Rosegold	Set 2 vis + 2 capuchons PVD or rose	
2	WI577092428000	Set 2 Schrauben + 2 Abdeckkappen PVD Titanium schwarz	Set 2 vis + 2 capuchons PVD titane noir	
2	WI577092462000	Set 2 Schrauben + 2 Abdeckkappen PVD Pale Gold matt	Set 2 vis + 2 capuchons PVD or pâle mat	
2	WI577092463000	Set 2 Schrauben + 2 Abdeckkappen PVD Gold	Set 2 vis + 2 capuchons PVD or	
2	WI577092465000	Set 2 Schrauben + 2 Abdeckkappen PVD Roségold	Set 2 vis + 2 capuchons PVD or rose	
3	WI577093100000	Set 2 Schrauben + 2 Dübel	Set 2 vis + 2 chevilles	
4	WI577138000000	Set 2 Schrauben zu Halter	Set vis 2 pour support	

Robinets d'arrêts Eckabsperrventile 100 = Chrom, chrome, croma 901 = Messing, laiton, ottone,	Simifix, Siduo

1.04910.100.000

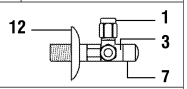

5.04916.100.000

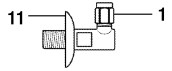

1.04930.100.000
1.04932.100.000

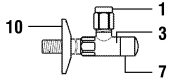

1.04931.100.000
1.04933.100.000

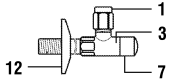

1.04934.901.000

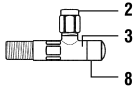

1.04935.901.000

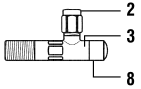

1.04936.002.901

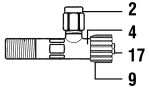

1.04940.901.000
1.04941.901.000

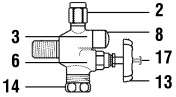

1.04941.100.000

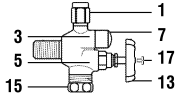

1.04942.002.901

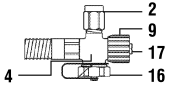

ECKABSPERRVENTILE/ROBINETS D'ARRÊTS

LAUFEN

Eckabsperrventile, Simifix, Siduo
Robinets d'arrêts, Simifix, Siduo

	N°	Ersatzteile	Pièces détachées	Dimension
1	WI105845100701	Klemmquetschverschraubung Chrom	Raccord de serrage chrome	G3/8-10
2	WI105845901701	Klemmquetschverschraubung Messing	Raccord de serrage laiton	G3/8-10
3	WI107365000000	Oberteil	Chapeau	M15x1.25
4	WI107366000000	Oberteil	Chapeau	M15x1.25
5	WI107113001902	Oberteil Chrom	Chapeau chrome	G3/8
6	WI107113001901	Oberteil Messing	Chapeau laiton	G3/8
7	WI813070902	Deckkape Chrom	Capsule chrome	M18x1.25
8	WI813070901	Deckkape Messing	Capsule laiton	M18x1.25
9	WI853517945	Bedienungsgriff	Poignée de commande	Ø 25 mm
10	WI841080100	Schieberosette	Rosace coulissante	G3/8-59 mm
11	WI841086902	Schieberosette	Rosace coulissante	G1/2-65 mm
12	WI841086941	Schieberosette	Rosace coulissante	G1/2-65 mm
13	WI851028941	Handrad grün	Volant vert	50 mm
14	WI107367901703	Deckkappe Messing mit Dichtung	Bouchon laiton avec joint	G3/4
15	WI107367100703	Deckkappe Chrom mit Dichtung	Bouchon chrome avec joint	G3/4
16	WI853518945	Zapfen	Bouchon	G3/4
17	WI838072941	Schraube	Vis	M3x5

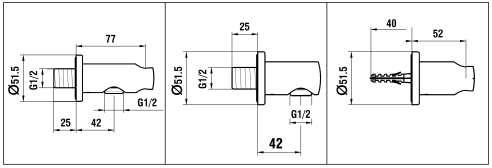

5.04778.XXX.000
5.04773.100.000

5.04776.XXX.000
5.04771.100.000

5.04779.XXX.000
5.04774.100.000

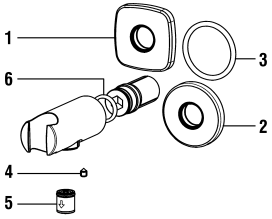

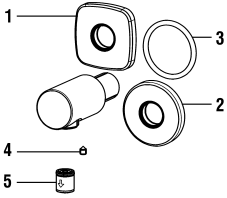

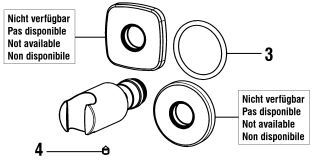

FESTER HALTER/SUPPORT/FIXED HOLDER

LAUFEN

Fester Handbrause Halter
Support de douchette fixe

	N°	Ersatzteile	Pièces détachées	Dimension
1	WI561052100	Rosette Quadratische Chrom	Rosace carrée chrome	51.5 mm
2	WI561051100	Runde Rosette Chrom	Rosace ronde chrome	51.5 mm
2	WI561051423	Runde Rosette PVD Inox	Rosace ronde PVD Inox	51.5 mm
2	WI561051428	Runde Rosette PVD Titanschwarz	Rosace ronde PVD titane noir	51.5 mm
2	WI561051462	Runde Rosette PVD Pale Gold matt	Rosace ronde PVD or pâle mat	51.5 mm
2	WI561051463	Runde Rosette PVD Gold	Rosace ronde PVD or	51.5 mm
2	WI561051465	Runde Rosette Roségold	Rosace ronde PVD or rose	51.5 mm
3	WI342958871	O-Ring weiss	O-Ring blanc	Ø3.53x39.69
4	WI9614506000001	Gewindestift	Vis sans tête	M5x6
5	WI456405000000	Rückflussverhinderer	Clapet de retenue	Ø14
6	WI800115873	O-Ring	O-Ring	Ø2.62x17.12

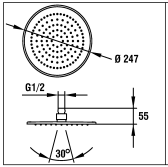

5.04724.100.000

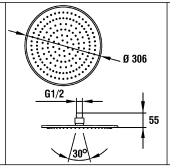

5.04725.100.000

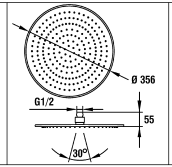

5.04726.100.000

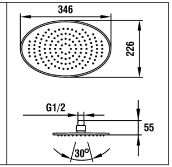

5.04728.100.000

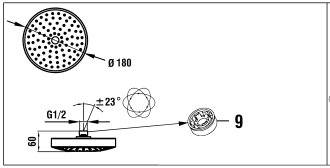

5.03078.100.000

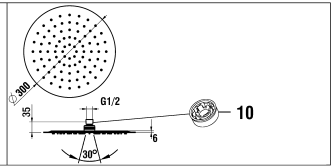

5.04730 3.6798.1.003.231.1
3.6798.1.XXX.232.1

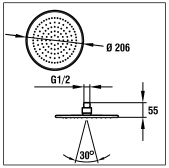

5.04729.100.000

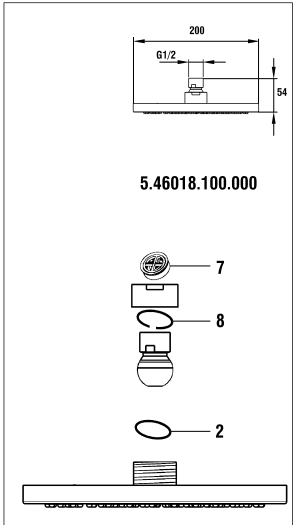

5.46018.100.000

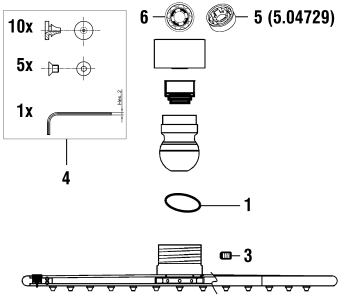

REGENBRAUSEN-RAIN SHOWER-DOUCHE PLUIE

LAUFEN

Runde Regenbrausen
Douche de pluie ronde

	N°	Ersatzteile	Pièces détachées	Dimension
1	WI1200281000	O-Ring	O-Ring	Ø3.0x19
2	WI9610213000001	O-Ring	O-Ring	Ø3.0x17
3	WI1040004000	Schraube	Vis	M4x3/A2
4	WI577079000000	Set 10 Düsen + 5 Schrauben	Set 10 buses + 5 vis	M5x6
5	WI646020945	Durchflussregler grün	Régulateur de débit vert	8.5L/m Ø12.5
6	WI646004945	Durchflussregler braun	Régulateur de débit brun	12 L/m Ø12.5
7	WI646023945	Durchflussregler	Régulateur de débit	12 L/m Ø14
8	WI553057945	Gleitring	Bague de friction	
9	WI646022945	Durchflussregler weiss	Régulateur de débit blanc	12L/m Ø12.5
10	WI646019945	Durchflussregler rot	Régulateur de débit rouge	12 L/m Ø14

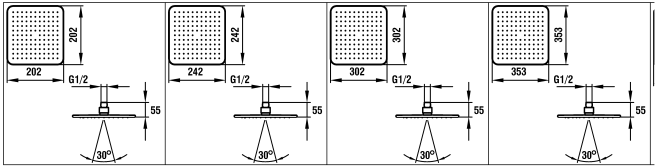

5.04720.100.000 5.04721.100.000 5.04722.100.000 5.04723.100.000

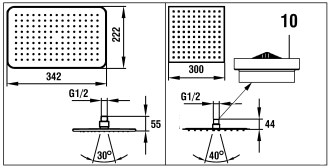

5.04727.100.000 5.04732.XXX.000

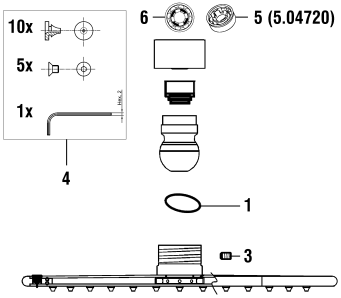

REGENBRAUSEN-RAIN SHOWER-DOUCHE PLUIE

LAUFEN

Quadratische Regenbrausen
Douche pluie carrée

	N°	Ersatzteile	Pièces détachées	Dimension
1	WI1200281000	O-Ring	O-Ring	Ø3.0x19
3	WI1040004000	Schraube	Vis	M4x3/A2
4	WI577079000000	Set 10 Düsen + 5 Schrauben	Set 10 buses + 5 vis	M5x6
5	WI646020945	Durchflussregler grün	Régulateur de débit vert	8.5L/m Ø12.5
6	WI646004945	Durchflussregler braun	Régulateur de débit brun	12 L/m Ø12.5
10	WI646021945	Durchflussregler rot	Régulateur de débit rouge	12 L/m Ø16.4

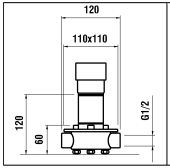

Zu / pour / for /per
Twin
Kartell by laufen

5.03000.000.000
05.2006 =>

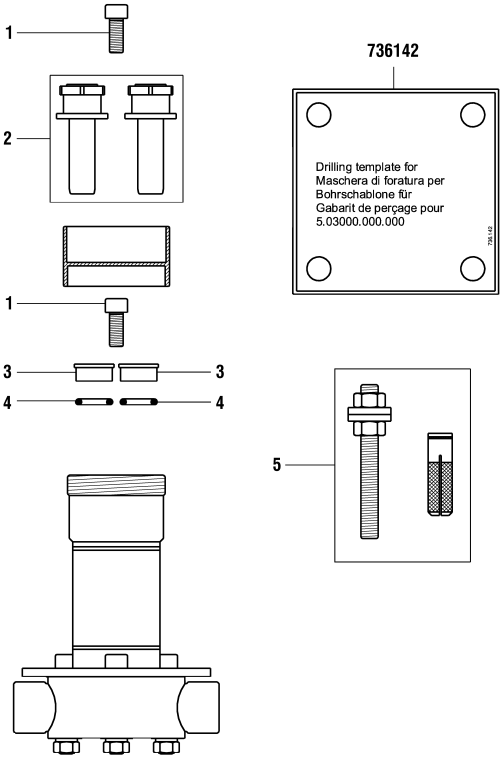

ROHBAUPHASE/ROUGH-IN SET

LAUFEN

Einbaukörper zur Standsäule
Corps de montage pour colonne

	N°	Ersatzteile	Pièces détachées	Dimension
1	WI550001941	Schraube mit Zylindrischen Kopf	Vis à tête cylindrique	M8x20
2	WI577022000000	Spülungs-Set	Set de purge	
3	WI452094901	Abstandsstück	Entretoise	
4	WI542002873	O-Ring	O-Ring	Ø3.53x15.47
5	WI577020000000	Befestigungsset für Standsäule	Set de fixation mitigeur colonne	

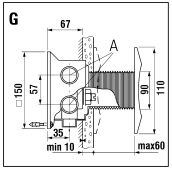

9.20785.100.001

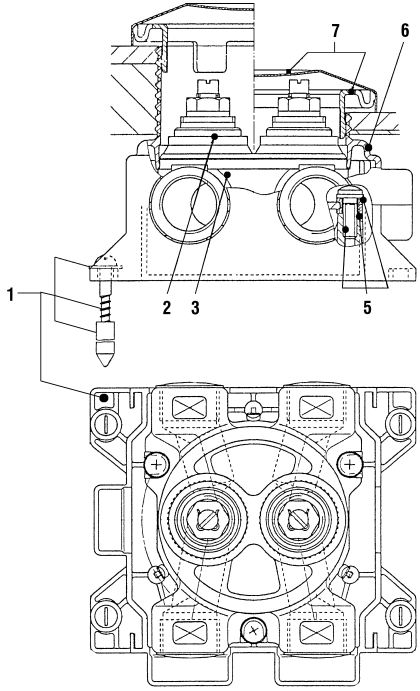

ROHBAUPHASE/PHASE DE MONTAGE BRUT

LAUFEN

Gruppenabsperrung G
Organe d`arret de groupe G

	N°	Ersatzteile	Pièces détachées	Dimension
1	WI9157059000002	Boden zu Rohbauset H+ / T+ / G	Base pour H+/T+/G	
2	WI96139500002	Oberteil	Chapeau	G3/4
3	WI96139000003	Ventilsitz	Siège	G1/2
5	WI9157088000001	Zubehör Gehäuse G	Accessoire boîtier G	
6	WI9157065000002	Deckel zu Rohbauset H+ / T+ / G	Couvercle pour H+ / T+ / G	
7	WI9157087100004	Rosette	Rosace	

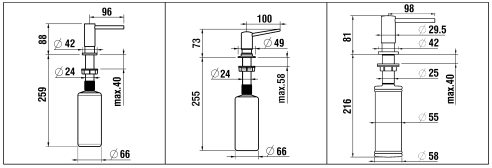

5.04702.100.000
5.04702.428.000
5.04702.441.000
5.04702.449.000

5.04703.100.000

5.04704.448.000
5.04704.449.000

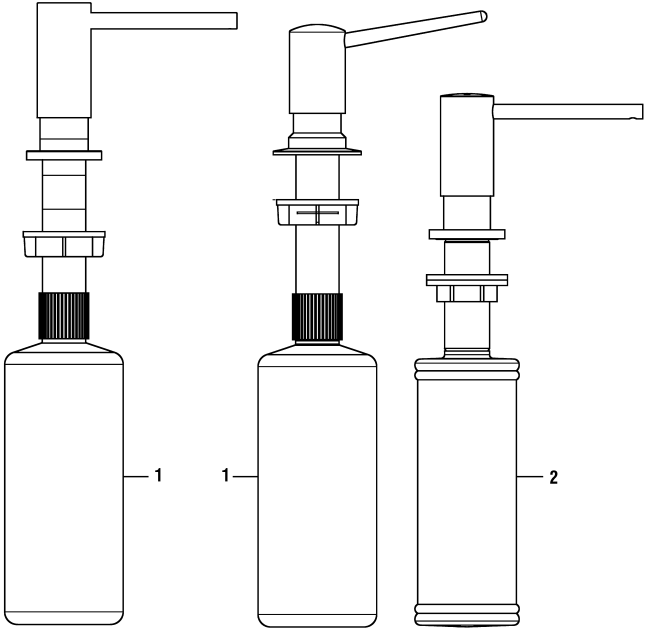

Seifenspender/distr.savon/soap dispenser

LAUFEN

Seifenspender
Distributeur de savon

	N°	Ersatzteile	Pièces détachées	Dimension
1	WI579010000000	Behälter für Seifenspender	Réservoir distributeur de savon	480 ml
2	WI579011000000	Behälter für Seifenspender	Réservoir distributeur de savon	360 ml

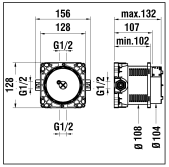

5.74007.000.000
01.2011 =>

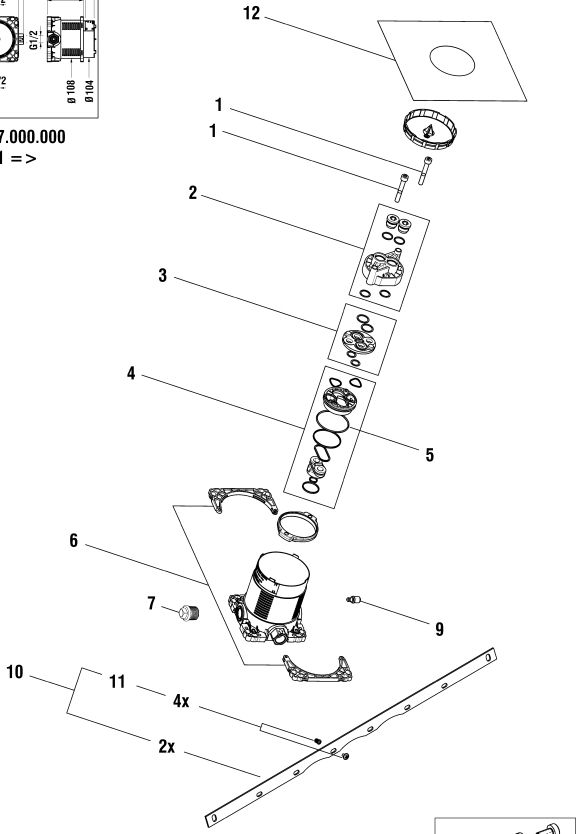

13 Bis 2017/Jusqu'à 2017 Ø13.9

14 Nach 2017/après 2017 Ø17.3

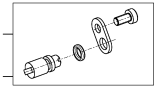

UP-KÖRPER/corps encastrés/concealed system

LAUFEN

Simibox Unterputz Einbaukörper zu Bad und Dusche
Simibox corps encastrable pour bain et douche

	N°	Ersatzteile	Pièces détachées	Dimension
1	WI551016941	Schraube	Vis	M8x55.7
2	WI577031000000	Spülvorrichtung Set	Set dispositif rinçage-essayage	
3	WI577048000000	Linkplatte	Set plaque intermédiaire de liaison	
4	WI577047000000	Wasser Drehteilen Set	Set inversion des eaux	
5	WI542008873	O-ring	O-ring	Ø2.5x60
6	HF577032000000	Befestigunsflansch	Brides de fixation boitier	
7	WI454525901	Ausgangstopfen	Bouchon de sortie	G1/2
9	WI578004000000	Ausgangstopfen für Drücktest mit Hexafill	Bouchon pour test pression avec Hexafill	
10	HF529030941000	Montagestangen Satz	Set barres de montage	
11	WI529030941030	Satz (4 Schrauben mit 4 Gewindeeinsätze)	Set (4 vis avec 4 inserts)	
12	WI546002945	Wand Abdichtungsfolie	Manchette étanchéité murale	
13	WI577046000000	Absperrventile Kontrolle Set (vor 2017)	Set de commande arrêt des eaux (avant 2017)	Ø13.9
14	WI577143000000	Absperrventile Kontrolle Set (seit 2017)	Set de commande arrêt des eaux (depuis 2017)	Ø17.3

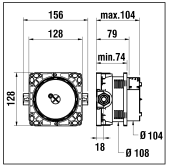

5.74037.000.000 : avec arrêt des eaux / Mit Absperrung / with stopvalves
5.74038.000.000 : sans arrêt des eaux / Ohne Absperrung / wihtout stopvalves
04.2014 = >

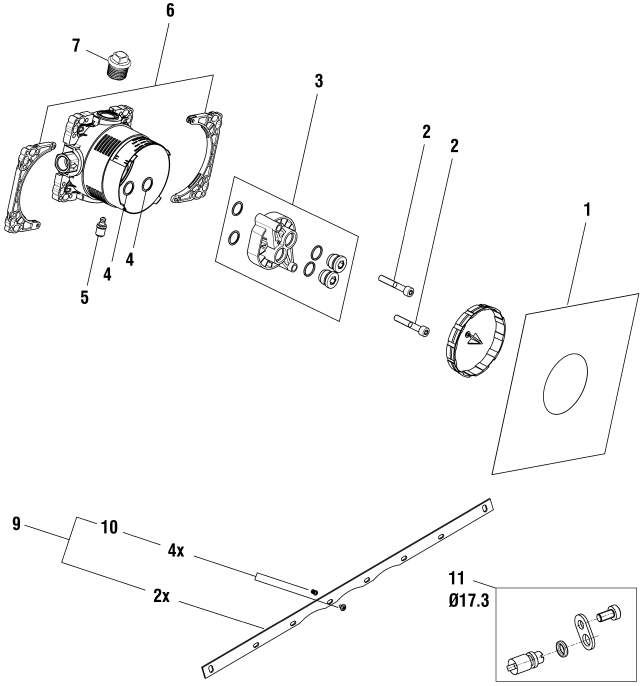

UP-KÖRPER/corps encastrés/concealed system

LAUFEN

Simibox Light Unterputz Einbaukörper
Simibox Light corps encastrable

	N°	Ersatzteile	Pièces détachées	Dimension
1	WI546002945	Wand Abdichtungsfolie	Manchette étanchéité murale	
2	WI550003941	Schraube	Vis	M8x50
3	WI577031000000	Spülvorrichtung Set	Set dispositif rinçage-essayage	
4	WI865024873	O-Ring	O-Ring	2.00x20.00
5	WI578004000000	Ausgangstopfen für Drücktest mit Hexafill	Bouchon pour test pression avec Hexafill	
6	HF577032000000	Befestigunsflansch	Brides de fixation boitier	
7	WI454525901	Ausgangstopfen	Bouchon de sortie	G1/2
9	HF529030941000	Montagestangen Satz	Set barres de montage	
10	WI529030941030	Satz (4 Schrauben mit 4 Gewindeeinsätze)	Set (4 vis avec 4 inserts)	
11	WI577094000000	Absperrventile Kontrolle Set	Set de commande arrêt des eaux	Ø17.3

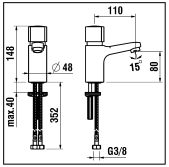

7.71030.100.000

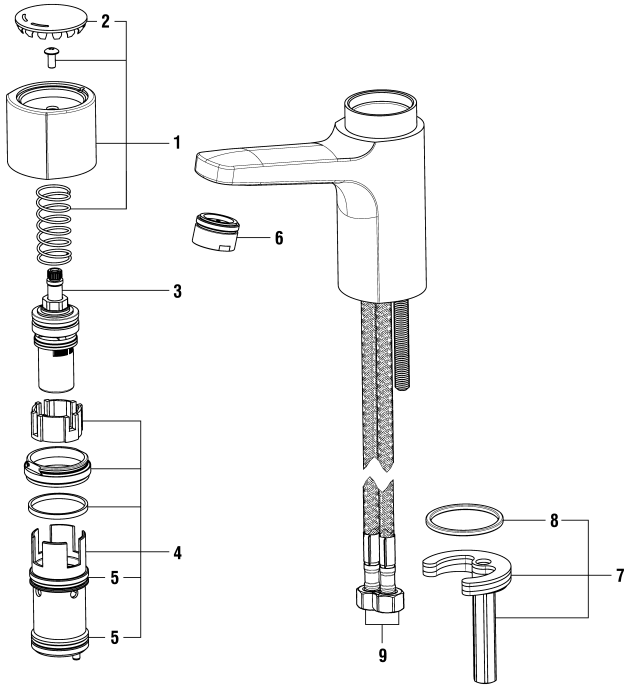

CITYTOUCH

LAUFEN

Selbstschluss Einlochwaschtischmischer
Mitigeur monotrou temporisé

	N°	Ersatzteile	Pièces détachées	Dimension
1	WI771026100600	Drehgriff komplett	Poignée complète	
2	WI560067100	Abdeckkape	Couvercle	
3	WI776523100000	Hydraulische Patrone 7 Sekonden	Cartouche hydraulique 7 secondes	
4	WI717081000000	Patronenbasis	Base de cartouche	
5	WI800024873	O-Ring	O-Ring	Ø1.78x28.30
6	WI559036100000	Mischdüse 5.7 l/m	Aérateur 5.7 l/m	M24x1-PCA
7	WI577130000000	Befestigungsset	Set de fixation	M8x60
8	WI800128873	O-Ring	O-Ring	Ø2.62x37.77
9	WI466044000	Panzerschlauch Set 2 Stk mit Rückschlagventil	Set 2 flexibles à visser avec clapet anti-retour	L400 MM 3/8-M10

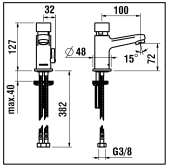

7.71031.100.000

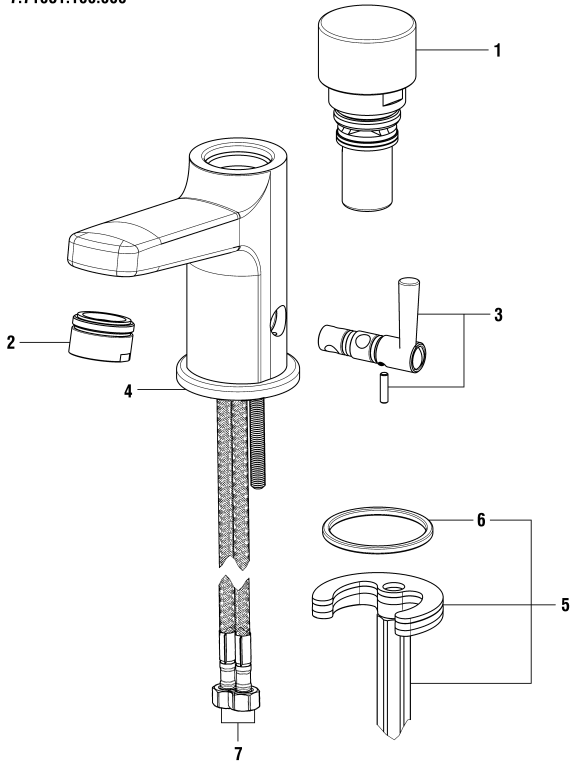

CITYTOUCH

LAUFEN

Selbstschluss Zweihandmischer
Mitigeur temporisé deux mains

	N°	Ersatzteile	Pièces détachées	Dimension
1	WI776524100000	Patrone	Cartouche	28 mm
2	WI559036100000	Mischdüse 5.7 l/m	Aérateur 5.7 l/m	M24x1-PCA
3	WI773547000000	Mischerachse	Axe de mélange	
4	WI561087100	Dekorrosette	Rosace de décor	
5	WI577130000000	Befestigungsset	Set de fixation	M8x60
6	WI800128873	O-Ring	O-Ring	Ø2.62x37.77
7	WI466044000	Panzerschlauch Set 2 Stk mit Rückschlagventil	Set 2 flexibles à visser avec clapet anti-retour	L400 MM 3/8-M10

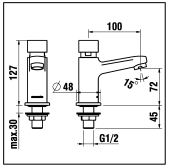

7.71032.100.000

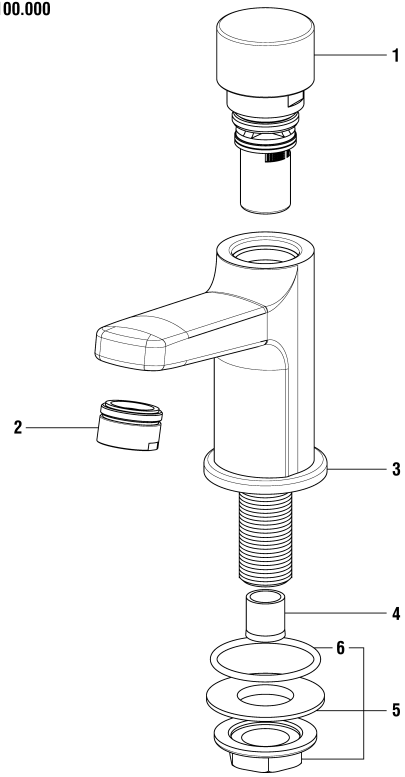

CITYTOUCH

LAUFEN

Selbstschluss Standventil
Robinet temporisé

	N°	Ersatzteile	Pièces détachées	Dimension
1	WI776524100000	Patrone	Cartouche	28 mm
2	WI107438100000	Mischdüse 15 l/m Chrom	Aérateur 15 l/m chrome	M24x1-A
3	WI561087100	Dekorrosette	Rosace de décor	
4	WI560027000000	Durchflussregler	Régulateur de débit	5 l/m
5	WI577131000000	Befestigungsset	Set de fixation	G1/2
6	WI800128873	O-Ring	O-Ring	Ø2.62x37.77

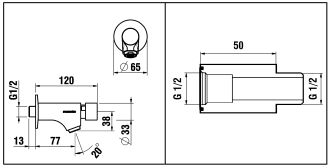

7.71033.100.000 **7.30026.100.000**

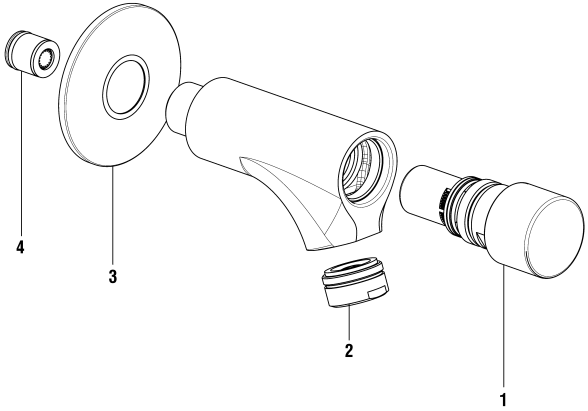

CITYTOUCH

LAUFEN

Selbstschluss Wandventil
Robinet temporisé mural

	N°	Ersatzteile	Pièces détachées	Dimension
1	WI776528100000	Patrone	Cartouche	24 mm
2	WI559036100000	Mischdüse 5.7 l/m	Aérateur 5.7 l/m	M24x1-PCA
3	WI561093100	Dekorrosette	Rosace de décor	
4	WI560027000000	Durchflussregler	Régulateur de débit	5 l/m
	HF730026100000	Verlängerung 50 mm	Rallonge 50 mm	1/2

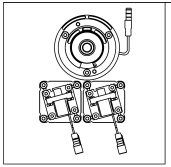

7.07040.000.000
7.07040.000.060

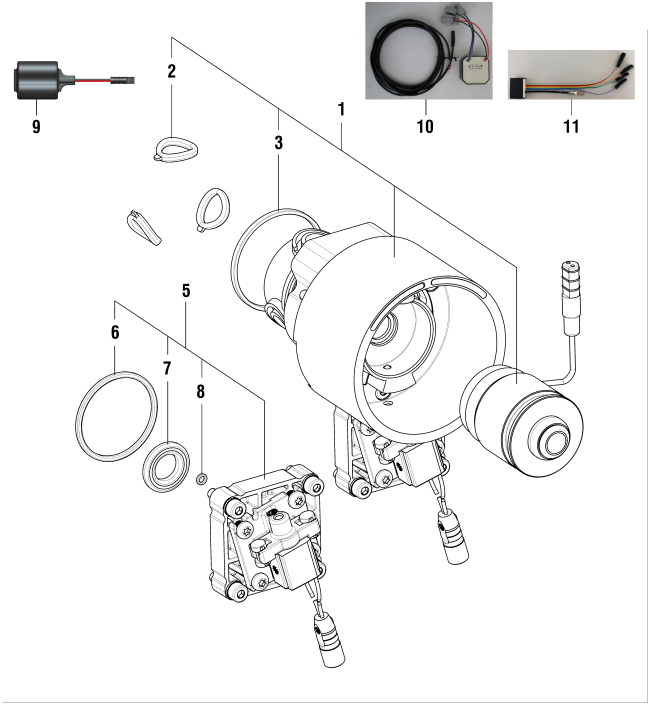

CONVERSET

LAUFEN

Umbauset STOP Inwalltouch in Showertronic
Set d'échange Inwalltouch en Showertronic

	N°	Ersatzteile	Pièces détachées	Dimension
1	WI781061100000	Patronen -Druckschalter	Cartouche à bouton-poussoir	
2	WI773364000000	Ringdichtung (1 Stk.)	Joint de forme (1 pc)	
3	WI773061000000	O-Ring	O-Ring	Ø1.78x37.82
5	WI778552000000	2/2 Servomagnetische	2/2 servo magnétique	
6	WI9610195000001	O-Ring	O-Ring	Ø2.0x33
7	WI547030875	Ringdichtung (1 Stk.)	Joint de forme (1 pc)	
8	WI542038873	O-Ring	O-Ring	Ø2.5x1.00
9	WI773522000000	Batteriewechsel-Set	Set d'échange pour pile	6V 1.6Ah
10	WI781053000000	TD Up Netzgerät Kabel 2.7 m	Bloc alimentation câble 2.7 m	230V/6V
11	WI778551000000	Steuergerät	Unité de contrôle	

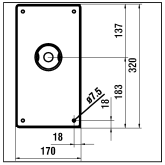

7.70010.441.000

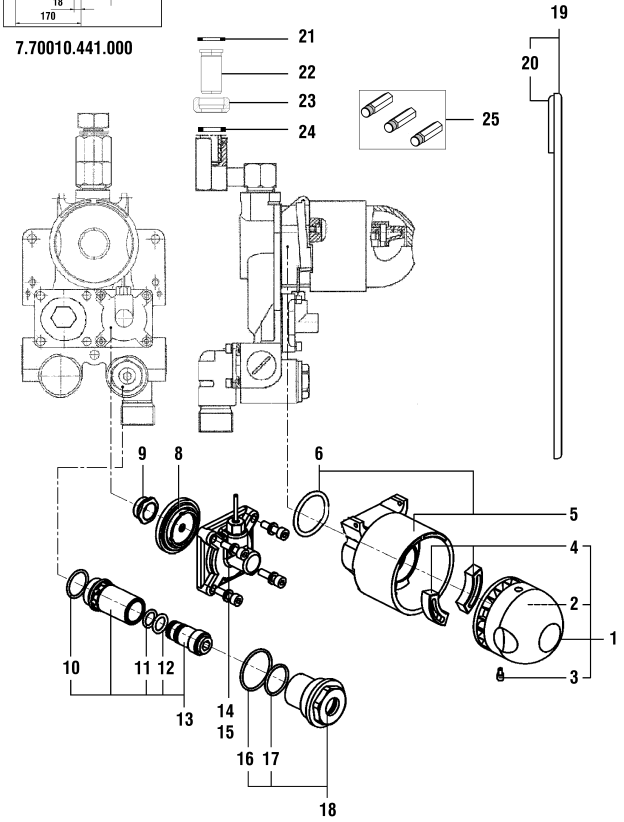

CONVERSET

LAUFEN

Umbauset für Anlagen mit Mischwasser
Set d'échange pour installation d'eau mitigée

	N°	Ersatzteile	Pièces détachées	Dimension
1	WI773178000000	Betätigungsknopf	Poignée	
2	WI773161000000	Kunststoffschale mit Rückstellfeder	Insert de poignée + ressort	
3	WI773175000000	Gewindestift (ab Jahr 1998)	Vis sans tête (depuis 1998)	Ø6-14
3	WI773173000000	Gewindestift (bis Jahr 1997)	Vis sans tête (jusqu'en 1997)	M6-13.5
4	WI773162000000	Anschlag (rot)	Arrêt (rouge)	
5	WI773179000000	Patrone	Cartouche	
6	WI773061000000	O-Ring	O-Ring	Ø1.78x37.82
8	WI773009000000	Membrane	Membrane	
8	WI773011000000	Membrane-Set (5 x 7.73009)	Set de membranes (5 x 7.73009)	
9	WI773189000000	Schraubsitz Edelstahl	Siège fileté en acier inox	Ø15.5
9	WI773194000000	Schraubsitz Kunststoff	Siège fileté en matière synthétique	Ø17.5
10	WI773367000000	O-Ring	O-Ring	Ø1.6x15.1
11	WI773366000000	O-Ring	O-Ring	Ø2.0x9
12	WI773365000000	O-Ring	O-Ring	Ø1.78x8.73
13	WI773184000000	Absperrventil mit Innen-Sechskant	Vanne d'arrêt avec 6 pan intérieur	
14	WI773166000000	Ventilantrieb	Tête de la vanne	
15	WI781037000000	Befestigungsset (4 Schrauben)	Set de fixation (4 vis+ rondelles)	M4x16
16	WI773059000000	O-Ring	O-Ring	Ø1.6x25.1
17	WI773062000000	O-Ring	O-Ring	Ø1.78x17.17
18	WI773185000000	Filterdeckel mit Sieb	Couvercle de filtre avec tamis	
19	WI773527441600	Frontplatte für 7.70010-11-13	Plaque frontale pour 7.70010-11-13	
20	WI773150000000	Moosgummi-Schnur zu Frontplatte Inox	Joint caoutchouc pour plaque frontale inox	Ø7x21cm
21	WI773038000000	Fl-Dichtung	Joint plat	G1/2
22	WI773211000000	Anschlussnippel	Pièce de raccordement	Ø16X35
23	WI773214000000	Gegenmutter	Contre-écrou	G1/2
24	WI773032000000	O-Ring zu Stecknippel	O-Ring pour raccord enfichable	Ø15.6x2.4
25	WI781055941000	Set mit 3 Führungen Inox	Set de 3 guides inox	

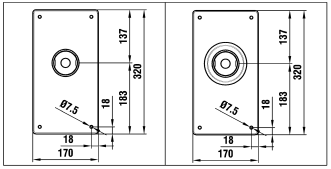

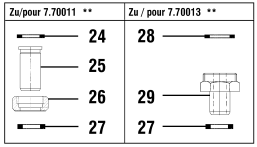

7.70011.441.000
7.70011.441.002 (ZU tief eingebaut / encastrement trop profond
7.70013.441.000 Temperfix - Kuglostat

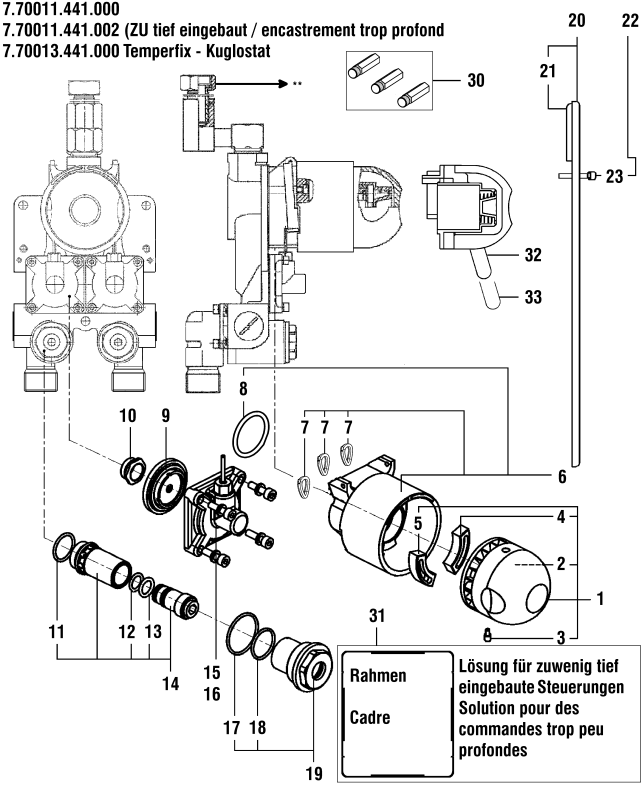

CONVERSET

LAUFEN

Umbauset für Anlagen mit mech. Mischer oder Temperfix
Set d'échange pour installation avec mit. mécanique ou Temperfix

	N°	Ersatzteile	Pièces détachées	Dimension
1	WI773167000000	Betätigungsknopf	Poignée	
2	WI773161000000	Kunststoffschale mit Rückstellfeder	Insert de poignée + ressort	
3	WI773175000000	Gewindestift (ab Jahr 1998)	Vis sans tête (depuis 1998)	Ø6-14
3	WI773173000000	Gewindestift (bis Jahr 1997)	Vis sans tête (jusqu'en 1997)	M6-13.5
4	WI773163000000	Anschlag (blau)	Arrêt (bleu)	
5	WI773162000000	Anschlag (rot)	Arrêt (rouge)	
6	WI773165000000	Patrone	Cartouche	
7	WI773364000000	Ringdichtung (1 Stk.)	Joint de forme (1 pc)	
8	WI773061000000	O-Ring	O-Ring	Ø1.78x37.82
9	WI773009000000	Membrane	Membrane	
9	WI773011000000	Membrane-Set (5 x 7.73009)	Set de membranes (5 x 7.73009)	
10	WI773189000000	Schraubsitz Edelstahl	Siège fileté en acier inox	Ø15.5
10	WI773194000000	Schraubsitz Kunststoff	Siège fileté en matière synthétique	Ø17.5
11	WI773367000000	O-Ring	O-Ring	Ø1.6x15.1
12	WI773366000000	O-Ring	O-Ring	Ø2.0x9
13	WI773365000000	O-Ring	O-Ring	Ø1.78x8.73
14	WI773184000000	Absperrventil mit Innen-Sechskant	Vanne d'arrêt avec 6 pan intérieur	
15	WI773166000000	Ventilantrieb	Tête de la vanne	
16	WI781037000000	Befestigungsset (4 Schrauben)	Set de fixation (4 vis+ rondelles)	M4x16
17	WI773059000000	O-Ring	O-Ring	Ø1.6x25.1
18	WI773062000000	O-Ring	O-Ring	Ø1.78x17.17
19	WI773185000000	Filterdeckel mit Sieb	Couvercle de filtre avec tamis	
20	WI773527441600	Frontplatte für 7.70010-11-13	Plaque frontale pour 7.70010-11-13	
21	WI773150000000	Moosgummi-Schnur zu Frontplatte Inox	Joint caoutchouc pour plaque frontale inox	Ø7x21cm
22	WI773278441600	Frontplatte für 7.70011.441.002	Plaque frontale pour 7.70011.441.002	
23	WI773024000000	Schraube zu 7.73278.441.000	Vis pour plaque 7.73278.441.000	M4x50
24	WI773038000000	FI-Dichtung	Joint plat	G1/2
25	WI773211000000	Anschlussnippel	Pièce de raccordement	Ø16x35
26	WI773214000000	Gegenmutter	Contre-écrou	G1/2
27	WI773032000000	O-Ring zu Stecknippel	O-Ring pour raccord enfichable	Ø15.6x2.4
28	WI773039000000	Flachdichtung	Joint plat	G3/4
29	WI7423051000	Anschlussnippel	Pièce de raccordement	Ø16-3/4
30	WI781055941000	Set mit 3 Führungen Inox	Set de 3 guides inox	
31	WI773273000000	Rahmen	Cadre apparent	320x170x10
32	WI773181000000	Betätigungsknopf mit kurzem Hebel-set (Optional)	Poignée avec levier court (option)	+ 20 mm
33	WI773282000000	Betätigungsknopf mit langem Hebel-set (Optional)	Poignée avec levier long (option)	+ 60 mm

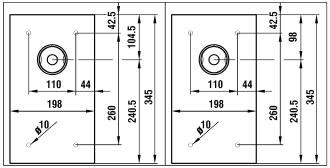

7.70023.441.000
Egro Electric

7.70028.441.000
Egro Hydropress

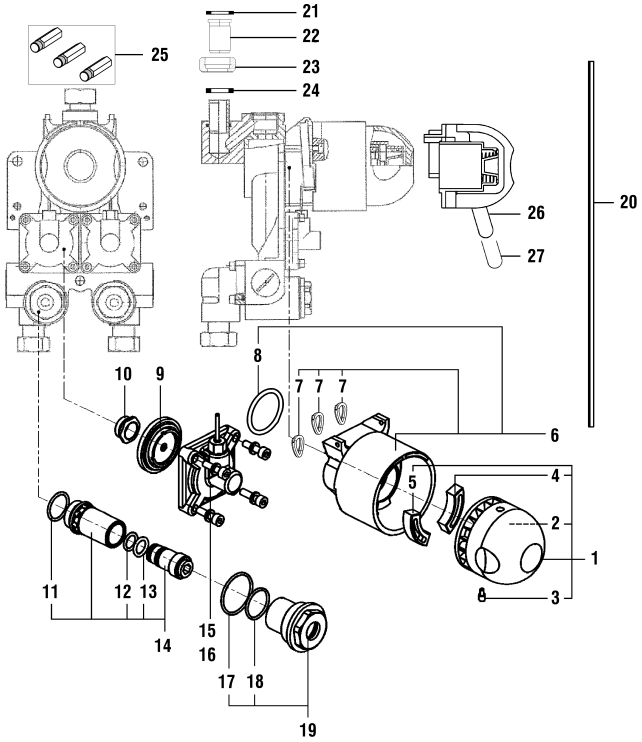

CONVERSET

LAUFEN

Umbauset für Anlagen EGRO mit mech. Mischer
Set d'échange pour EGRO avec mitigeur mécanique

	N°	Ersatzteile	Pièces détachées	Dimension
1	WI773167000000	Betätigungsknopf	Poignée	
2	WI773161000000	Kunststoffschale mit Rückstellfeder	Insert de poignée + ressort	
3	WI773175000000	Gewindestift (ab Jahr 1998)	Vis sans tête (depuis 1998)	Ø6-14
3	WI773173000000	Gewindestift (bis Jahr 1997)	Vis sans tête (jusqu'en 1997)	M6-13.5
4	WI773163000000	Anschlag (blau)	Arrêt (bleu)	
5	WI773162000000	Anschlag (rot)	Arrêt (rouge)	
6	WI773165000000	Patrone	Cartouche	
7	WI773364000000	Ringdichtung (1 Stk.)	Joint de forme (1 pc)	
8	WI773061000000	O-Ring	O-Ring	Ø1.78x37.82
9	WI773009000000	Membrane	Membrane	
9	WI773011000000	Membrane-Set (5 x 7.73009)	Set de membranes (5 x 7.73009)	
10	WI773189000000	Schraubsitz Edelstahl	Siège fileté en acier inox	Ø15.5
10	WI773194000000	Schraubsitz Kunststoff	Siège fileté en matière synthétique	Ø17.5
11	WI773367000000	O-Ring	O-Ring	Ø1.6x15.1
12	WI773366000000	O-Ring	O-Ring	Ø2.0x9
13	WI773365000000	O-Ring	O-Ring	Ø1.78x8.73
14	WI773184000000	Absperrventil mit Innen-Sechskant	Vanne d'arrêt avec 6 pan intérieur	
15	WI773166000000	Ventilantrieb	Tête de la vanne	
16	WI781037000000	Befestigungsset (4 Schrauben)	Set de fixation (4 vis+ rondelles)	M4x16
17	WI773059000000	O-Ring	O-Ring	Ø1.6x25.1
18	WI773062000000	O-Ring	O-Ring	Ø1.78x17.17
19	WI773185000000	Filterdeckel mit Sieb	Couvercle de filtre avec tamis	
20	WI773528441600	Frontplatte für 7.70023	Plaque frontale pour 7.70023	
20	WI773529441600	Frontplatte für 7.70028	Plaque frontale pour 7.70028	
21	WI773038000000	Fl-Dichtung	Joint plat	G1/2
22	WI7522451000	Anschlussnippel	Pièce de raccordement	Ø16X26
23	WI773214000000	Gegenmutter	Contre-écrou	G1/2
24	WI773032000000	O-Ring zu Stecknippel	O-Ring pour raccord enfichable	Ø15.6x2.4
25	WI781055941000	Set mit 3 Führungen Inox	Set de 3 guides inox	
26	WI773181000000	Betätigungsknopf mit kurzem Hebel-set (Optional)	Poignée avec levier court (option)	+ 20 mm
27	WI773282000000	Betätigungsknopf mit langem Hebel-set (Optional)	Poignée avec levier long (option)	+ 60 mm

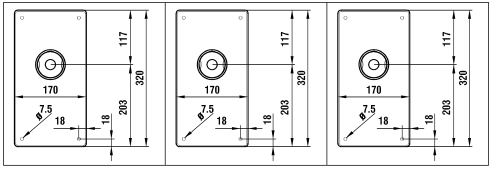

7.70026.441.000 SANIPEX | **7.70036.441.000 SANIPEX MIXER** | **7.70038.441.000 OPTIFLEX MIXER**

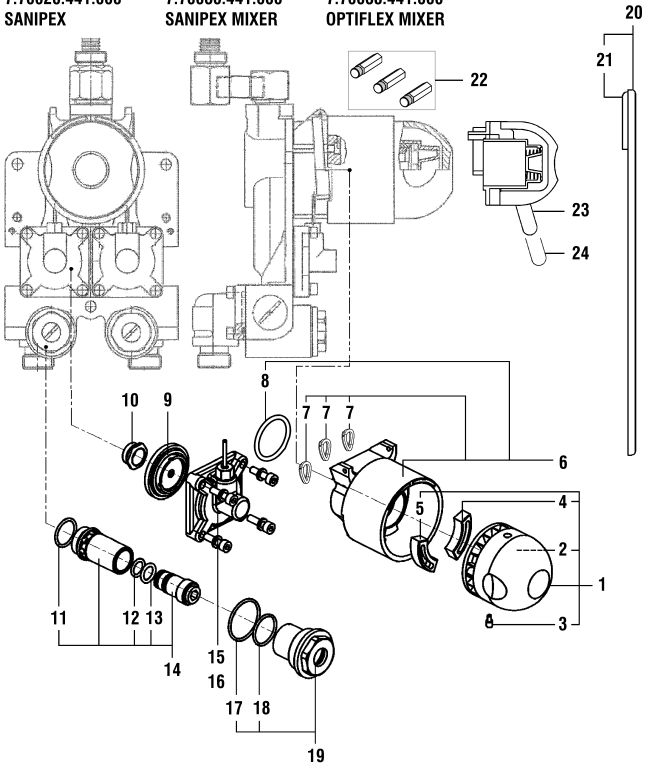

CONVERSET

LAUFEN

Umbauset für Anlagen Sanipex mit mech. Mischer
Set d'échange pour installation Sanipex avec mitigeur mécanique

	N°	Ersatzteile	Pièces détachées	Dimension
1	WI773167000000	Betätigungsknopf	Poignée	
2	WI773161000000	Kunststoffschale mit Rückstellfeder	Insert de poignée + ressort	
3	WI773175000000	Gewindestift (ab Jahr 1998)	Vis sans tête (depuis 1998)	Ø6-14
3	WI773173000000	Gewindestift (bis Jahr 1997)	Vis sans tête (jusqu'en 1997)	M6-13.5
4	WI773163000000	Anschlag (blau)	Arrêt (bleu)	
5	WI773162000000	Anschlag (rot)	Arrêt (rouge)	
6	WI773165000000	Patrone	Cartouche	
7	WI773364000000	Ringdichtung (1 Stk.)	Joint de forme (1 pc)	
8	WI773061000000	O-Ring	O-Ring	Ø1.78x37.82
9	WI773009000000	Membrane	Membrane	
9	WI773011000000	Membrane-Set (5 x 7.73009)	Set de membranes (5 x 7.73009)	
10	WI773189000000	Schraubsitz Edelstahl	Siège fileté en acier inox	Ø15.5
10	WI773194000000	Schraubsitz Kunststoff	Siège fileté en matière synthétique	Ø17.5
11	WI773367000000	O-Ring	O-Ring	Ø1.6x15.1
12	WI773366000000	O-Ring	O-Ring	Ø2.0x9
13	WI773365000000	O-Ring	O-Ring	Ø1.78x8.73
14	WI773184000000	Absperrventil mit Innen-Sechskant	Vanne d'arrêt avec 6 pan intérieur	
15	WI773166000000	Ventilantrieb	Tête de la vanne	
16	WI781037000000	Befestigungsset (4 Schrauben)	Set de fixation (4 vis+ rondelles)	M4x16
17	WI773059000000	O-Ring	O-Ring	Ø1.6x25.1
18	WI773062000000	O-Ring	O-Ring	Ø1.78x17.17
19	WI773185000000	Filterdeckel mit Sieb	Couvercle de filtre avec tamis	
20	WI773530441600	Frontplatte für 7.70026-36-38	Plaque frontale pour 7.70026-36-38	
21	WI773150000000	Moosgummi-Schnur zu Frontplatte Inox	Joint caoutchouc pour plaque frontale inox	Ø7x21cm
22	WI781055941000	Set mit 3 Führungen Inox	Set de 3 guides inox	
23	WI773181000000	Betätigungsknopf mit kurzem Hebel-set (Optional)	Poignée avec levier court (option)	+ 20 mm
24	WI773282000000	Betätigungsknopf mit langem Hebel-set (Optional)	Poignée avec levier long (option)	+ 60 mm

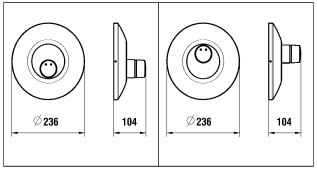

7.70061.100.000 **7.70062.100.000**
7.70062.441.000

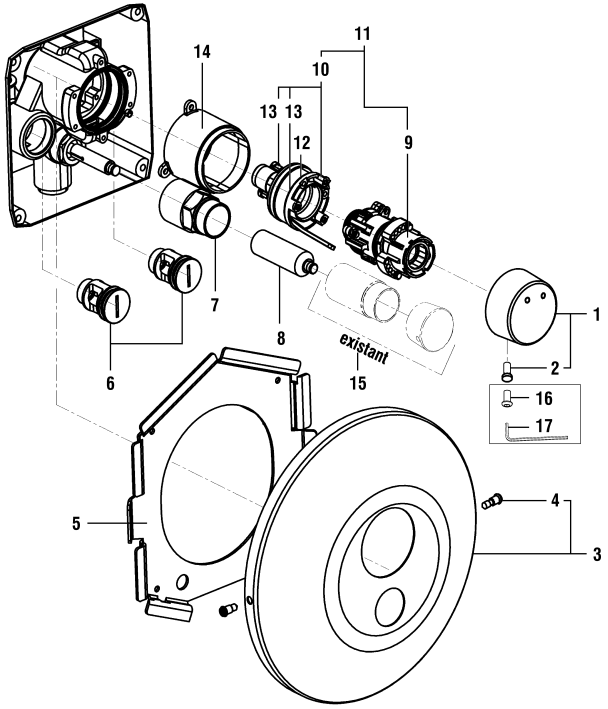

CONVERSET

LAUFEN

Umbauset STOP in Sanimatic Touch+
Set d'échange STOP en Sanimatic Touch+

	N°	Ersatzteile	Pièces détachées	Dimension
1	WI773392000600	Betätigungsknopf Komplett	Poignée complète	
2	WI1004016000	Schraube mit J6KT	Vis avec J6KT	M4x10
3	WI773540100000	Frontplatte für 7.70061 Chrom	Plaque frontale pour 7.70061 chrome	
3	WI773541100000	Frontplatte für 7.70062 Chrom	Plaque frontale pour 7.70062 chrome	
3	WI773541441000	Frontplatte für 7.70062 Inox	Plaque frontale pour 7.70062 inox	
4	WI1041008000	Gewindestift	Vis sans tête	M4x20
5	WI7441571000	Frontrahmen kpl.	Cadre frontal complet	
6	WI7441661000	Filterschraube kpl.	Vis avec filtre complet	
7	WI7441631000	Umsteller Hülsenverlängerung	Douille d'inverseur prolongée	
8	WI7441621000	Umsteller Achsverlängerung	Axe d'inverseur prolongé	
9	WI773394000000	Patrone	Cartouche	
10	WI773123000000	Mischereinsatz zu Patrone	Cartouche de mitigeur	
11	WI773508000000	Patrone kpl. mit Mischer	Cartouche cpl. avec mitigeur	
12	WI1200277000	O-Ring	O-Ring	Ø1.78x50.52
13	WI1200263000	O-Ring	O-Ring	Ø47x2
14	WI773396000000	Ventilkragen	Anneau	
15	WI773545100000	Umsteller	Inverseur	
16	WI551023941	Diebstahlschutzschraube	Vis anti-vol	M4x10
17	WI658015941	Inbusschlüssel	Clé inbus	2,5

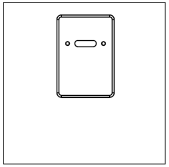

7.71655.441.000

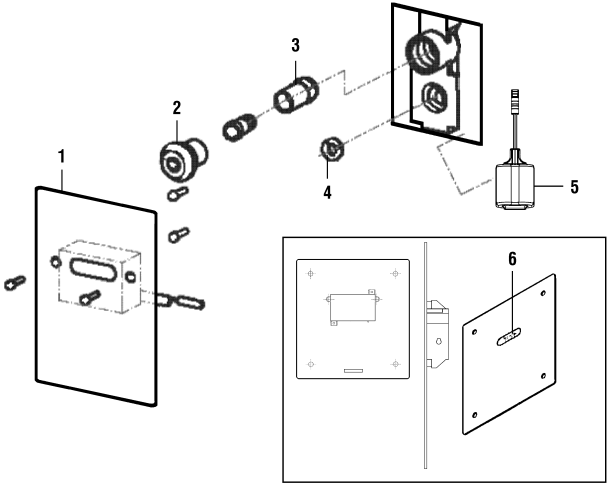

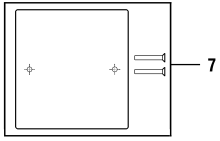

CONVERSET

LAUFEN

Elektronische Urinalsteuerung
Commande électronique pour urinoir

	N°	Ersatzteile	Pièces détachées	Dimension
1	WI772252100600	Frontplatte verchromt + Elektronik + Logo Laufen	Plaque frontale chromé + électronique + Logo Laufen	
2	WI773185000000	Filterdeckel mit Sieb	Couvercle de filtre avec tamis	
3	WI773184000000	Absperrventil mit Innen-Sechskant	Vanne d'arrêt avec 6 pan intérieur	
4	WI773194000000	Schraubsitz Kunststoff	Siège fileté en matière synthétique	Ø17.5
4	WI773195000000	Set Schraubsitz Kunst.(5 x 7.73194)	Set siège synt. (5 x 7.73194)	Ø17.5
5	WI773522000000	Batteriewechsel-Set	Set d'échange pour pile	6V 1.6Ah
6	WI7311042000	IR-Fenster zu Platte 7311.042.000	Fenêtre IR pour plaque 7311.224.000	
7	WI773003520000	Abdeckplatte Boden- oder Handdrücker	Plaque poussoir au sol ou à main	125x125

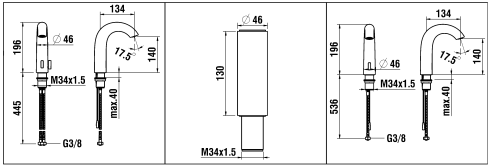

7.07153.XXX.000
7.07153.XXX.060

7.30029.XXX.000

7.07154.XXX.000
7.07154.XXX.060

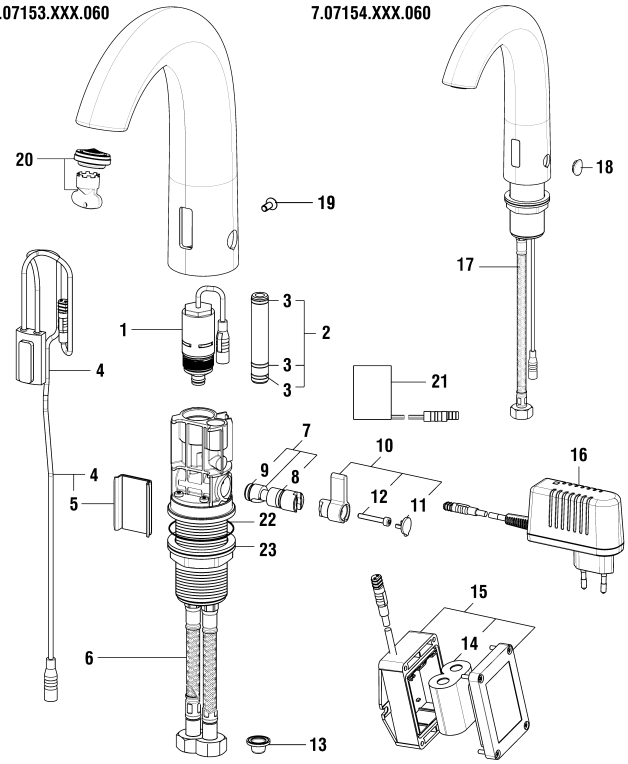

CURVETRONIC

LAUFEN

Elektronische Waschtischmischer
Mitigeur électronique de lavabo

	N°	Ersatzteile	Pièces détachées	Dimension
1	WI776533000000	Magnetventil Bistabil	Vanne magnétique bistable	A DN5
2	WI577165000000	Set Verbindungsrohr IR Plattform mit Oring	Set tube de connection IR avec oring	
3	WI9610191000001	O-Ring	O-Ring	Ø1.78x7.66
4	WI778545000000	IR-Sensor	Capteur IR	
5	WI577164000000	Set Halter IR-Sensor	Set fixation pour capteur IR	
6	WI466044000	Panzerschlauch Set 2 Stk mit Rückschlagventil	Set 2 flexibles à visser avec clapet anti-retour	L400 MM 3/8-M10
7	WI577166000000	Set Mischerwelle	Axe	
8	WI342963873	O-Ring	O-Ring	Ø8.73x1.78
9	WI542051873	O-Ring	O-Ring	Ø8.5x1.5
10	WI577167100000	Temperaturhebel Chrom	Levier de la température chrome	
10	WI577167423000	Temperaturhebel PVD inox look	Levier de la température PVD inox look	
10	WI577167426000	Temperaturhebel PVD Rosegold	Levier de la température PVD or rose	
10	WI577167428000	Temperaturhebel PVD Titanschwarz	Levier de la température PVD titane noir	
10	WI577167462000	Temperaturhebel PVD Pale Gold matt	Levier de la température PVD or pâle mat	
11	WI563029100	Abdeckkappe Chrom	Pastille chrome	
11	WI563029423	Abdeckkappe PVD inox look	Pastille PVD inox look	
11	WI563029426	Abdeckkappe PVD Rosegold	Pastille PVD or rose	
11	WI563029428	Abdeckkappe PVD Titanschwarz	Pastille PVD titane noir	
11	WI563029462	Abdeckkappe PVD Pale Gold matt	Pastille PVD or pâle mat	
12	WI550057941	Schraube	Vis	M3x20
13	WI773121000000	Korbfilter, (5 Stk.)	Filtre à panier, (5 pièces)	G3/8
14	WI773006000000	Lithium-Batterie 6V	Pile de Lithium 6V	
15	WI778547000000	Batteriebox	Boitier à pile	
16	WI778546000000	Steckernetzteil	Bloc l'allimentation	
17	WI466035000	Panzerschlauch Set 2 Stk zu Armaturen ab 1.1.2016	Set 2 flexibles à visser pour batterie après 1.1.2016	L480 MM 3/8-M10
18	WI563030100	Abdeckkappe Chrom	Pastille chrome	
18	WI563030423	Abdeckkappe PVD inox look	Pastille PVD inox look	
18	WI563030426	Abdeckkappe PVD Rosegold	Pastille PVD or rose	
18	WI563030428	Abdeckkappe PVD Titanschwarz	Pastille PVD titane noir	
18	WI563030462	Abdeckkappe PVD Pale Gold matt	Pastille PVD or pâle mat	
19	WI550066941	Handradschraube	Vis	M4x10
20	WI559049000000	Set Slimair mit Schlüssel 1.5gpm	Set Slimair + clé 1.5gpm	M24x1
21	WI781039000000	Bluetooth-Adapter (IOS+Android)	Adaptateur Bluetooth (IOS+Android)	
22	WI9610159000001	O-Ring	O-Ring	Ø4.0x34

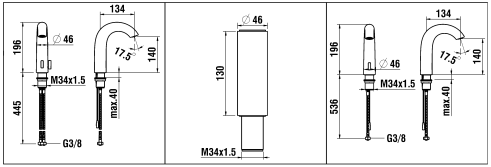

7.07153.XXX.000
7.07153.XXX.060

7.30029.XXX.000

7.07154.XXX.000
7.07154.XXX.060

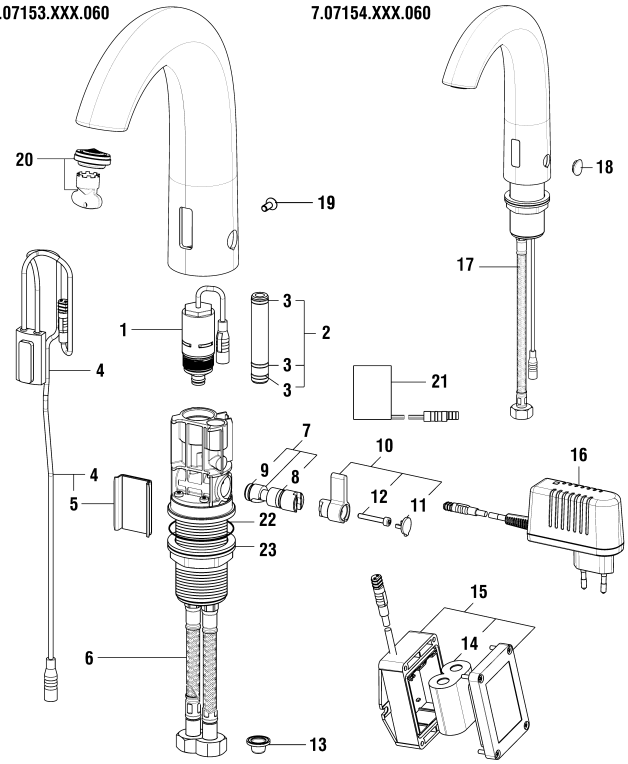

CURVETRONIC

LAUFEN

Elektronische Waschtischmischer
Mitigeur électronique de lavabo

	N°	Ersatzteile	Pièces détachées	Dimension
23	WI577002000000	Befestigungsset	Set de fixation	M34x1.5
	HF730029100000	Verlängerung 130 mm Chrom	Rallonge 130 mm chrome	M34x1.5
	HF730029423000	Verlängerung 130 mm PVD inox look	Rallonge 130 mm PVD inox look	M34x1.5
	HF730029426000	Verlängerung 130 mm PVD Rosegold	Rallonge 130 mm PVD or rose	M34x1.5
	HF730029428000	Verlängerung 130 mm PVD Titanschwarz	Rallonge 130 mm PVD titane noir	M34x1.5
	HF730029462000	Verlängerung 130 mm PVD Pale Gold matt	Rallonge 130 mm PVD or pâle mat	M34x1.5

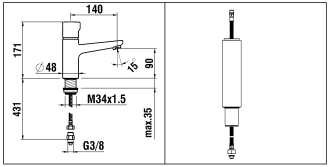

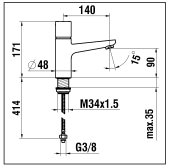

7.41003.100.1000 **7.30030.100.000** **7.41004.100.000**

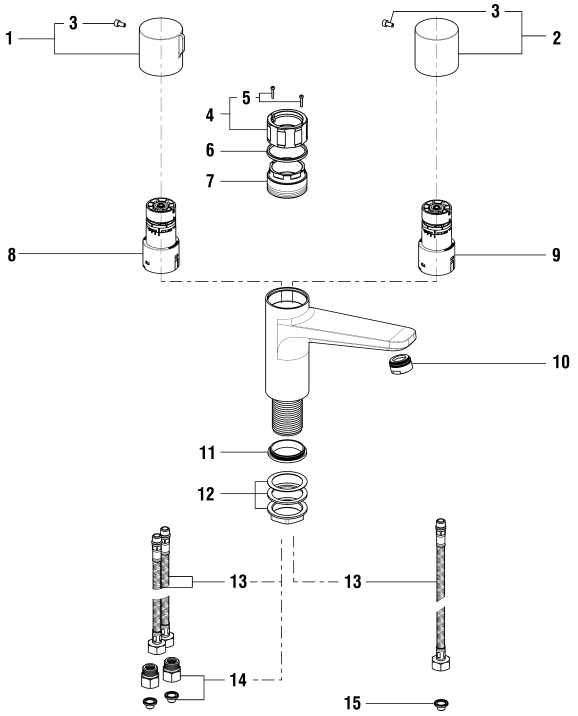

EASYTOUCH

LAUFEN

Waschtischmischer/Standventil
Mitigeur/robinet Lavabo

	N°	Ersatzteile	Pièces détachées	Dimension
1	WI771049100600	Set Schraube + Griff Mischer Chrom	Set vis + poignée mitigeur chrome	
2	WI771048100600	Set Schraube + Griff Standventil	Set vis + poignée robinet	
3	WI838091941	Schraube (1 Stk)	Vis (1 pièce)	M4x8
4	WI577173000000	Set Führungsring + Schrauben	Set bague guidage + vis	M2x12
5	WI550085941	Schraube	Vis	M2x12
6	WI547031945	Lippenformdichtung	Joint à lèvre	Ø45.2
7	WI557067100	Patronenmutter	Écrou de cartouche	Ø48
8	WI776017007000	Mischerpatrone, 7 Sekunden	Cartouche pour mitigeur, 7 secondes	Ø40 mm
9	WI776018007000	Patrone, 7 Sekunden	Cartouche, 7 secondes	Ø40 mm
10	WI559036100000	Mischdüse 5.7 l/m	Aérateur 5.7 l/m	M24x1-PCA
11	WI547015877	Formdichtung	Joint de forme	Ø42.8x33x8.5
12	WI577002000000	Befestigungsset	Set de fixation	M34x1.5
13	WI466035000	Panzerschlauch Set 2 Stk zu Armaturen ab 1.1.2016	Set 2 flexibles à visser pour batterie après 1.1.2016	L480 MM 3/8-M10
14	WI526020100000	Anschluss Filter + Rückfluss	Raccord filtre + clapet	3/8-3/8
15	WI773121000000	Korbfilter, (5 Stk.)	Filtre à panier, (5 pièces)	G3/8
	HF730030100000	Verlängerung 170 mm Chrom	Rallonge 170 mm chrome	170 mm

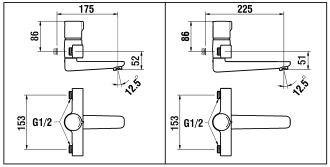

7.41022.100.010

7.41023.100.010

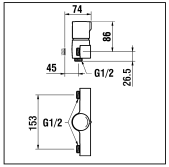

7.41050.100.010

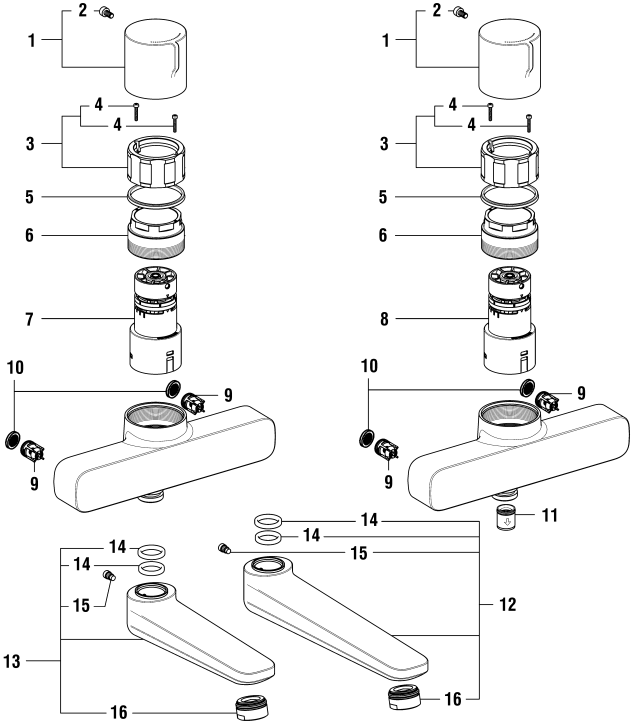

EASYTOUCH

LAUFEN

Wandmischer + Duschenmischer
Mitigeur mural + Mitigeur de douche

	N°	Ersatzteile	Pièces détachées	Dimension
1	WI771049100600	Set Schraube + Griff Mischer Chrom	Set vis + poignée mitigeur chrome	
2	WI838091941	Schraube (1 Stk)	Vis (1 pièce)	M4x8
3	WI577173000000	Set Führungsring + Schrauben	Set bague guidage + vis	M2x12
4	WI550085941	Schraube	Vis	M2x12
5	WI547031945	Lippenformdichtung	Joint à lèvre	Ø45.2
6	WI557067100	Patronenmutter	Écrou de cartouche	Ø48
7	WI776017007000	Mischerpatrone, 7 Sekunden	Cartouche pour mitigeur, 7 secondes	Ø40 mm
8	WI776017030000	Mischerpatrone, 30 Sekunden	Cartouche pour mitigeur,30 secondes	Ø40 mm
9	WI646003945	Rückflussverhinderer	Clapet anti-retour	Ø13
10	WI577145000000	Einlassfilter Set 2x	Set 2x filtres	G1/2
11	WI456405000000	Rückflussverhinderer	Clapet de retenue	Ø14
12	WI534152100000	Auslauf komplet	Goulot complet	175 mm
13	WI534153100000	Auslauf komplet	Goulot complet	225 mm
14	WI800114873	O-Ring	O-Ring	Ø2.62x15.54
15	WI551017941	Befestigungsschraube	Vis pour goulot bloqué	M5x7.8
16	WI559036100000	Mischdüse 5.7 l/m	Aérateur 5.7 l/m	M24x1-PCA

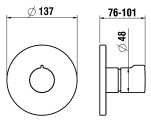	**Unterputz Einbaukörper** **Concealed system** **Corps encastrable** **Corpo incorporato** **5.74007.000.000** **5.74037.000.000** **5.74038.000.000**	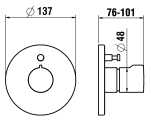	**Unterputz Einbaukörper** **Concealed system** **Corps encastrable** **Corpo incorporato** **5.74007.000.000**

7.41078.100.000
7.41078.423.000

7.41079.100.000
7.41079.423.000

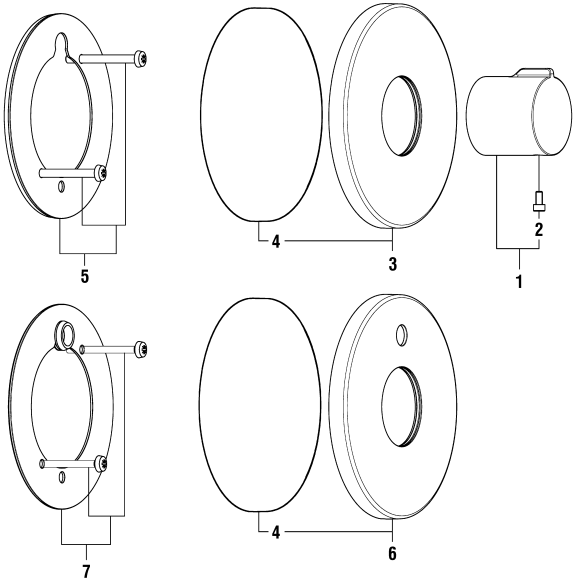

EASYTOUCH

LAUFEN

Simibox UP-Dekor Easytouch
Simibox décor Easytouch

	N°	Ersatzteile	Pièces détachées	Dimension
1	WI771049100660	Set Schraube + Griff Chrom	Set vis + poignée mitigeur chrome	
1	WI771049423660	Set Schraube + Griff PVD Inox look	Set vis + poignée mitigeur PVD inox look	
2	WI838091941	Schraube (1 Stk)	Vis (1 pièce)	M4x8
3	WI769077100000	Rosette komplett für Modell ohne Umsteller Chrom	Rosace assemblée pour modèle sans inverseur chrome	Ø137x12
3	WI769077423000	Rosette komplett für Modell ohne Umsteller PVD Inox look	Rosace assemblée pour modèle sans inverseur PVD inox look	Ø137x12
4	WI547018000	Abdichtung Rundschnur	Cordon d'étanchété	3x403
5	WI569076941000	Abdichtungsplatte	Plaque étanchéité assemblée	Ø125 x 1.5
6	WI769078100000	Rosette komplett für Modell mit Umsteller Chrom	Rosace assemblée pour modèle à inverseur chrome	Ø137x12
6	WI769078423000	Rosette komplett für Modell mit Umsteller PVD Inox look	Rosace assemblée pour modèle à inverseur PVD inox look	Ø137x12
7	WI569080941000	Abdichtungsplatte	Plaque étanchéité assemblée	Ø125 x 1.5

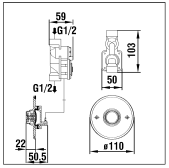

7.70001.100.000

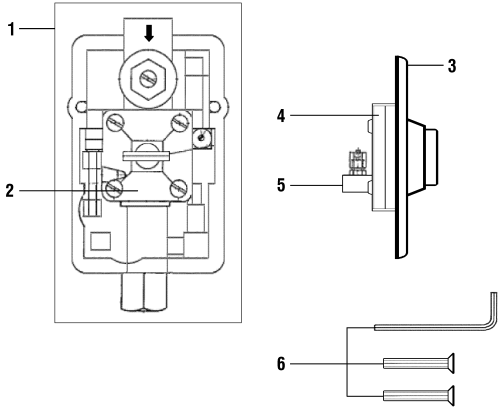

INWALLTOUCH

LAUFEN

Duschensteuerung UP, pneumatisch
Commande de douche encastrée à commande pneum.

	N°	Ersatzteile	Pièces détachées	Dimension
1	WI772104000000	Komplette Ventileinheit	Unité de vanne complète	1/2-1/2
2	WI773096000000	Drückermembrane schwarz	Membrane noir du poussoir	
2	WI773108000000	Set Membrane schwarz (5 x 7.73096)	Set membrane noir (5 x 7.73096)	
3	WI772127000600	Komplet Einfachdrücker	Poussoir à main complet	
4	WI773009000000	Membrane	Membrane	
4	WI773011000000	Membrane-Set (5 x 7.73009)	Set de membranes (5 x 7.73009)	
5	WI773105000000	Drückerboden	Fond du poussoir	
6	WI773200000000	Befestigungsset zu Wanddrücker	Set de fixation du pousoir mural	M4x35 MM

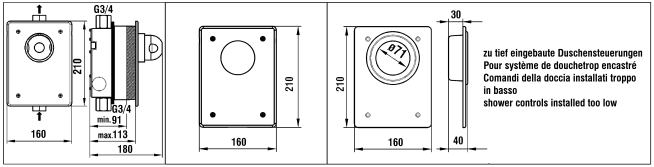

7.70003.100.000 **7.73168.100.600** **7.73001.441.000**
7.70003.441.000 **7.73168.441.600**

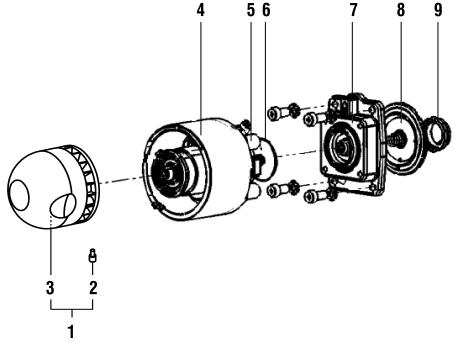

INWALLTOUCH

LAUFEN

Duschensteuerung UP G3/4
Commande de douche G3/4 encastrée

	N°	Ersatzteile	Pièces détachées	Dimension
1	WI773178000000	Betätigungsknopf	Poignée	
2	WI773175000000	Gewindestift (ab Jahr 1998)	Vis sans tête (depuis 1998)	Ø6-14
3	WI773161000000	Kunststoffschale mit Rückstellfeder	Insert de poignée + ressort	
4	WI773500000000	Patrone inkl. Ventilantrieb komplett	Cartouche incl. commande pneumatique cpl.	
5	WI773501000000	Ventilantrieb kpl. für Duschensteuerung G3/4	Commande pneumatique cpl. pour G3/4	
6	WI773094000000	Servoset	Servoset	
7	WI773502000000	Steuerplatte komplett	Plaque de guidage complète	
8	WI773093000000	Membranset	Set de membranes	G3/4
9	WI773340000000	Ventilsitz mit O-Ring	Siège avec joint torique	G3/4
	WI773168100600	Frontplatte (4-Punkt) Chrom	Plaque frontale (4-Point) chrome	Chrome Chrom
	WI773168441600	Frontplatte (4-Punkt) Inox	Plaque frontale (4-Point) inox	Inox
	HF773001441000	Frontplatte Inox zu tief eingebautet	Plaque frontale inox pour encastrement trop profond	Max.30mm
	WI773171000000	Satz mit 8 Befestigungsschrauben 38+50mm	Set de 8 vis de fixation 38+50mm	Ø4,8mm

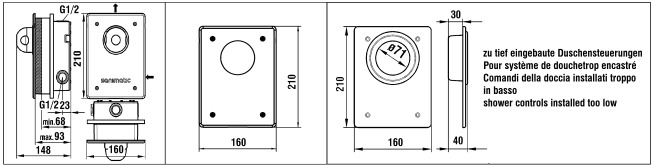

7.70005.100.000
7.70005.441.000

7.73168.100.600
7.73168.441.600

7.73001.441.000

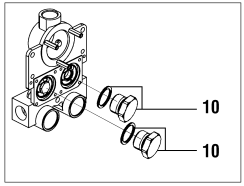

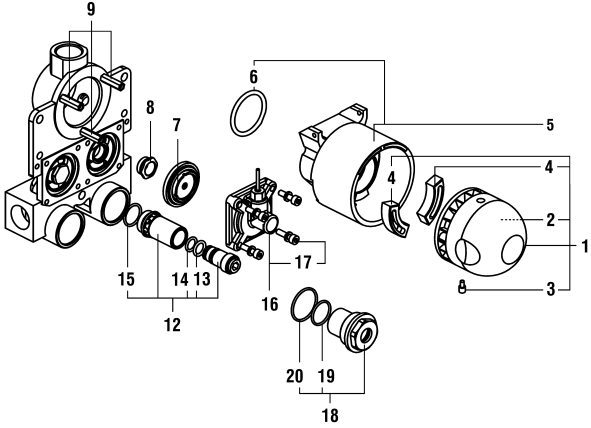

INWALLTOUCH

LAUFEN

Duschensteuerung UP für Kalt- oder Mischwasser
Commande de douche, montage encastré pour eau froide ou

	N°	Ersatzteile	Pièces détachées	Dimension
1	WI773178000000	Betätigungsknopf	Poignée	
2	WI773161000000	Kunststoffschale mit Rückstellfeder	Insert de poignée + ressort	
3	WI773175000000	Gewindestift (ab Jahr 1998)	Vis sans tête (depuis 1998)	Ø6-14
3	WI773173000000	Gewindestift (bis Jahr 1997)	Vis sans tête (jusqu'en 1997)	M6-13.5
4	WI773162000000	Anschlag (rot)	Arrêt (rouge)	
5	WI773179000000	Patrone	Cartouche	
6	WI773061000000	O-Ring	O-Ring	Ø1.78x37.82
7	WI773009000000	Membrane	Membrane	
7	WI773011000000	Membrane-Set (5 x 7.73009)	Set de membranes (5 x 7.73009)	
8	WI773189000000	Schraubsitz Edelstahl	Siège fileté en acier inox	Ø15.5
8	WI773192000000	Set Schraubsitz Edelstahl 5 x7.73189	Set siège acier inox (5 x7.73189)	Ø15.5
8	WI773194000000	Schraubsitz Kunststoff	Siège fileté en matière synthétique	Ø17.5
8	WI773195000000	Set Schraubsitz Kunst.(5 x 7.73194)	Set siège synt. (5 x 7.73194)	Ø17.5
9	WI781055941000	Set mit 3 Führungen Inox	Set de 3 guides inox	
10	WI578009000000	Stopfen zum Abdichten der Installation	Bouchon de condamnation de l'installation	M14x1
12	WI773184000000	Absperrventil mit Innen-Sechskant	Vanne d'arrêt avec 6 pan intérieur	
13	WI773365000000	O-Ring	O-Ring	Ø1.78x8.73
14	WI773366000000	O-Ring	O-Ring	Ø2.0x9
15	WI773367000000	O-Ring	O-Ring	Ø1.6x15.1
16	WI773166000000	Ventilantrieb	Tête de la vanne	
17	WI781037000000	Befestigungsset (4 Schrauben)	Set de fixation (4 vis+ rondelles)	M4x16
18	WI773185000000	Filterdeckel mit Sieb	Couvercle de filtre avec tamis	
19	WI773062000000	O-Ring	O-Ring	Ø1.78x17.17
20	WI773059000000	O-Ring	O-Ring	Ø1.6x25.1
	WI773168100600	Frontplatte (4-Punkt) Chrom	Plaque frontale (4-Point) chrome	Chrome Chrom
	WI773168441600	Frontplatte (4-Punkt) Inox	Plaque frontale (4-Point) inox	Inox
	HF773001441000	Frontplatte Inox zu tief eingebautet	Plaque frontale inox pour encastrement trop profond	Max.30mm

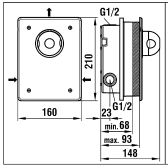

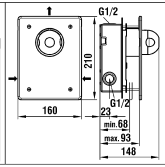

Montage auf Schalung
Montage sur coffrage
Montaggio su cassaforma
Mounting on formwork

Mit Griff für Behinderte
Avec poignée pour handicapé
With handle for handicapped
Con maniglia per disabili

7.73282.000.000

7.70006.100.000
7.70006.441.000
7.70006.441.060

7.70008.100.000
7.70008.441.000

7.70009.441.000

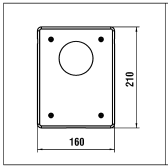

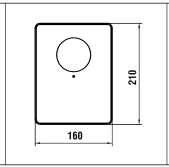

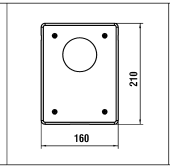

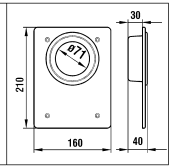

7.73168.100.600
7.73168.441.600

7.73421.441.600

7.73546.441.600
7425.821.000

7.73001.441.000

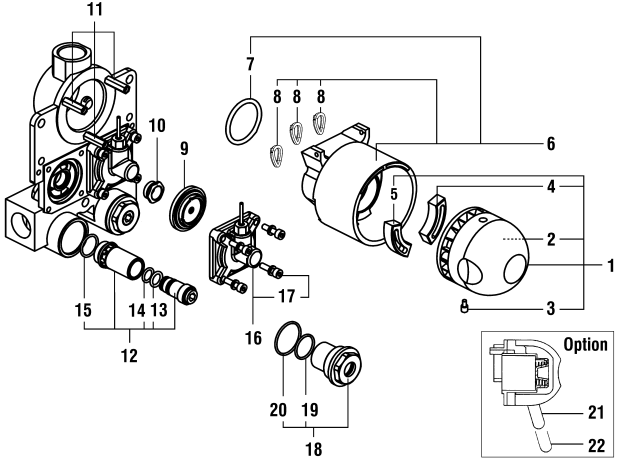

INWALLTOUCH

LAUFEN

Duschensteuerung UP mit mech. Mischer
Commande de douche, montage encastré avec mitigeur

	N°	Ersatzteile	Pièces détachées	Dimension
1	WI773167000000	Betätigungsknopf	Poignée	
2	WI773161000000	Kunststoffschale mit Rückstellfeder	Insert de poignée + ressort	
3	WI773175000000	Gewindestift (ab Jahr 1998)	Vis sans tête (depuis 1998)	Ø6-14
3	WI773173000000	Gewindestift (bis Jahr 1997)	Vis sans tête (jusqu'en 1997)	M6-13.5
4	WI773163000000	Anschlag (blau)	Arrêt (bleu)	
5	WI773162000000	Anschlag (rot)	Arrêt (rouge)	
6	WI773165000000	Patrone	Cartouche	
7	WI773061000000	O-Ring	O-Ring	Ø1.78x37.82
8	WI773364000000	Ringdichtung (1 Stk.)	Joint de forme (1 pc)	
9	WI773009000000	Membrane	Membrane	
9	WI773011000000	Membrane-Set (5 x 7.73009)	Set de membranes (5 x 7.73009)	
10	WI773189000000	Schraubsitz Edelstahl	Siège fileté en acier inox	Ø15.5
10	WI773192000000	Set Schraubsitz Edelstahl 5 x7.73189	Set siège acier inox (5 x7.73189)	Ø15.5
10	WI773194000000	Schraubsitz Kunststoff	Siège fileté en matière synthétique	Ø17.5
10	WI773195000000	Set Schraubsitz Kunst.(5 x 7.73194)	Set siège synt. (5 x 7.73194)	Ø17.5
11	WI781055941000	Set mit 3 Führungen Inox	Set de 3 guides inox	
12	WI773184000000	Absperrventil mit Innen-Sechskant	Vanne d'arrêt avec 6 pan intérieur	
13	WI773365000000	O-Ring	O-Ring	Ø1.78x8.73
14	WI773366000000	O-Ring	O-Ring	Ø2.0x9
15	WI773367000000	O-Ring	O-Ring	Ø1.6x15.1
16	WI773166000000	Ventilantrieb	Tête de la vanne	
17	WI781037000000	Befestigungsset (4 Schrauben)	Set de fixation (4 vis+ rondelles)	M4x16
18	WI773185000000	Filterdeckel mit Sieb	Couvercle de filtre avec tamis	
19	WI773062000000	O-Ring	O-Ring	Ø1.78x17.17
20	WI773059000000	O-Ring	O-Ring	Ø1.6x25.1
21	WI773181000000	Betätigungsknopf mit kurzem Hebel-set (Optional)	Poignée avec levier court (option)	+ 20 mm
22	WI773282000000	Betätigungsknopf mit langem Hebel-set (Optional)	Poignée avec levier long (option)	+ 60 mm
	WI773168100600	Frontplatte (4-Punkt) Chrom	Plaque frontale (4-Point) chrome	Chrome Chrom
	WI773168441600	Frontplatte (4-Punkt) Inox	Plaque frontale (4-Point) inox	Inox
	WI773421441600	Umbauset Frontplatte (1-Punkt) für 7.70006/8	Transformation plaque frontal pour 7.70006/8	Inox
	WI773546441600	Frontplatte (4-Punkt) mit Befestigungsset Diebstahlsicher	Plaque frontale (4-Point) avec set de fixation anti-vol	Inox
	HF773001441000	Frontplatte Inox zu tief eingebautet	Plaque frontale inox pour encastrement trop profond	Max.30mm
	WI7425821000	Befestigungsset Diebstahlsicher (4 Stk)	Set vis de fixation anti-vol (4 pièces)	M6x50

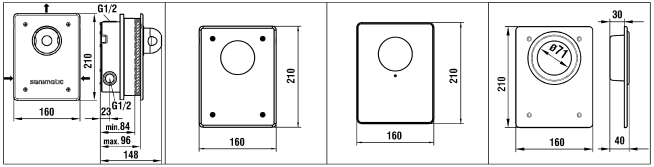

7.70007.100.000
7.70007.441.000

7.73168.100.600
7.73168.441.600

7.73423.441.600

7.73001.441.000

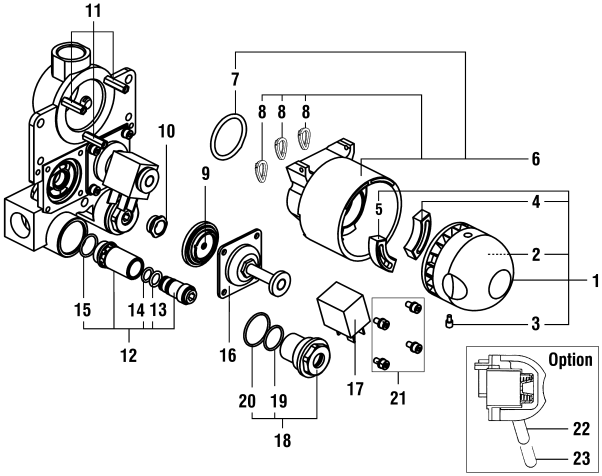

INWALLTOUCH

LAUFEN

Duschensteuerung UP mit mechanischem Mischer für
Commande de douche,montage encastré,mitigeur mécani.pour

	N°	Ersatzteile	Pièces détachées	Dimension
1	WI773167000000	Betätigungsknopf	Poignée	
2	WI773161000000	Kunststoffschale mit Rückstellfeder	Insert de poignée + ressort	
3	WI773175000000	Gewindestift (ab Jahr 1998)	Vis sans tête (depuis 1998)	Ø6-14
4	WI773163000000	Anschlag (blau)	Arrêt (bleu)	
5	WI773162000000	Anschlag (rot)	Arrêt (rouge)	
6	WI773180000000	Patrone mit Start-Stop-Taste	Cartouche avec touche marche-arrêt	
7	WI773061000000	O-Ring	O-Ring	Ø1.78x37.82
8	WI773364000000	Ringdichtung (1 Stk.)	Joint de forme (1 pc)	
9	WI773009000000	Membrane	Membrane	
9	WI773011000000	Membrane-Set (5 x 7.73009)	Set de membranes (5 x 7.73009)	
10	WI773189000000	Schraubsitz Edelstahl	Siège fileté en acier inox	Ø15.5
10	WI773192000000	Set Schraubsitz Edelstahl 5 x7.73189	Set siège acier inox (5 x7.73189)	Ø15.5
10	WI773194000000	Schraubsitz Kunststoff	Siège fileté en matière synthétique	Ø17.5
10	WI773195000000	Set Schraubsitz Kunst.(5 x 7.73194)	Set siège synt. (5 x 7.73194)	Ø17.5
11	WI781055941000	Set mit 3 Führungen Inox	Set de 3 guides inox	
12	WI773184000000	Absperrventil mit Innen-Sechskant	Vanne d'arrêt avec 6 pan intérieur	
13	WI773365000000	O-Ring	O-Ring	Ø1.78x8.73
14	WI773366000000	O-Ring	O-Ring	Ø2.0x9
15	WI773367000000	O-Ring	O-Ring	Ø1.6x15.1
16	WI773193000000	Antrieb	Opérateur	
17	WI773226000000	Spule 24V, 50Hz	Bobine 24V, 50Hz	
18	WI773185000000	Filterdeckel mit Sieb	Couvercle de filtre avec tamis	
19	WI773062000000	O-Ring	O-Ring	Ø1.78x17.17
20	WI773059000000	O-Ring	O-Ring	Ø1.6x25.1
21	WI773014000000	Befestigungsset (4 Schrauben)	Set de fixation (4 vis)	M4X8
22	WI773181000000	Betätigungsknopf mit kurzem Hebel-set (Optional)	Poignée avec levier court (option)	+ 20 mm
23	WI773282000000	Betätigungsknopf mit langem Hebel-set (Optional)	Poignée avec levier long (option)	+ 60 mm
	WI773168100600	Frontplatte (4-Punkt) Chrom	Plaque frontale (4-Point) chrome	Chrome Chrom
	WI773168441600	Frontplatte (4-Punkt) Inox	Plaque frontale (4-Point) inox	Inox
	WI773423441000	Umbauset Frontplatte (1-Punkt) für 7.70007	Transformation plaque frontal pour 7.70007	Inox
	HF773001441000	Frontplatte Inox zu tief eingebautet	Plaque frontale inox pour encastrement trop profond	Max.30mm

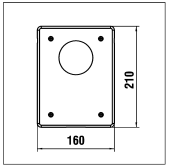

7.73168.441.600 CHROM/CHROME
7.73168.100.600 EDELSTAHL/INOX

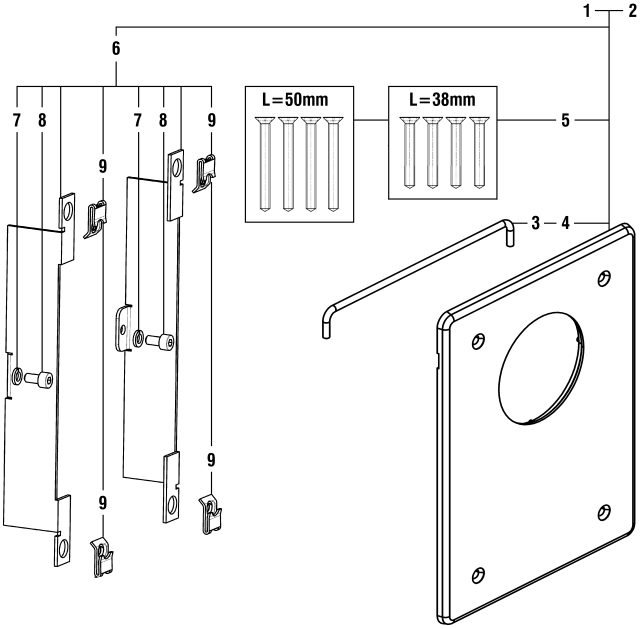

INWALLTOUCH

LAUFEN

Frontplatte (4-Punkt)
Plaque frontale (4-Point)

	N°	Ersatzteile	Pièces détachées	Dimension
1	WI773168100600	Frontplatte (4-Punkt) Chrom	Plaque frontale (4-Point) chrome	Chrome Chrom
2	WI773168441600	Frontplatte (4-Punkt) Inox	Plaque frontale (4-Point) inox	Inox
3	WI773247000000	Moosgummi-Schnur zu Frontplatte Chrom	Joint caoutchouc pour plaque frontale chrome	Ø4x18,5cm
4	WI773150000000	Moosgummi-Schnur zu Frontplatte Inox	Joint caoutchouc pour plaque frontale inox	Ø7x21cm
5	WI773171000000	Satz mit 8 Befestigungsschrauben 38+50mm	Set de 8 vis de fixation 38+50mm	Ø4,8mm
6	WI729048000000	Befestigungsbügel (2 Stk)	Set étrier de fixation (2 pièces)	
7	WI1086001000	Federring gewölbt (1 Stk)	Rondelle ressort (1 pièce)	M4
8	WI838091941	Schraube (1 Stk)	Vis (1 pièce)	M4x8
9	WI1089201000	Blechmuttern J-Clips (1 Stk)	Clips de fixation (1 pièce)	

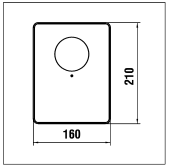

7.73421.441.600 => 7.70006/8
7.73422.441.600 => 7.70005
7.73423.441.600 => 7.70007

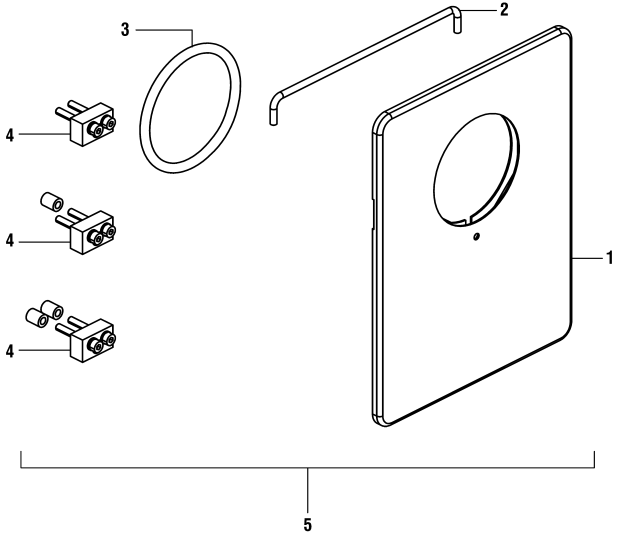

INWALLTOUCH

LAUFEN

Frontplatte (1-Punkt)
Plaque frontale (1-Point)

	N°	Ersatzteile	Pièces détachées	Dimension
1	WI773428441600	Frontplatte (1-Punkt) mit Befestigungsset	Plaque frontale (1-Point) avec set de fixation	
2	WI773150000000	Moosgummi-Schnur zu Frontplatte Inox	Joint caoutchouc pour plaque frontale inox	Ø7x21cm
3	WI773429000000	Dichtung	Joint	Ø5.7x69.3
4	WI773430000000	Frontplattebefestigung für 7.70006/8	Set de fixation pour 7.70006/8	
4	WI773431000000	Frontplattebefestigung für 7.70005	Set de fixation pour 7.70005	
4	WI773432000000	Frontplattebefestigung für 7.70007	Set de fixation pour 7.70007	
5	WI773421441600	Umbauset Frontplatte (1-Punkt) für 7.70006/8	Transformation plaque frontal pour 7.70006/8	Inox
5	WI773422441600	Umbauset Frontplatte (1-Punkt) für 7.70005	Transformation plaque frontal pour 7.70005	Inox
5	WI773423441600	Umbauset Frontplatte (1-Punkt) für 7.70007	Transformation plaque frontal pour 7.70007	Inox

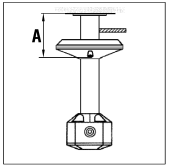

7.70600.101.000

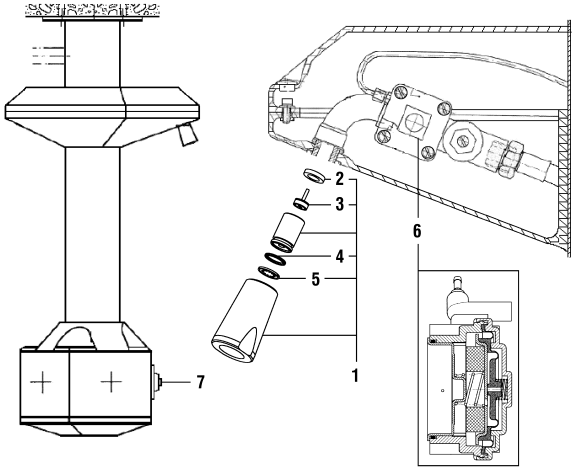

MULTISTATION

LAUFEN

Duschstation für Kalt-oder Mischwasser
Station de douche pour l'eau froide ou mitigée

	N°	Ersatzteile	Pièces détachées	Dimension
1	WI746024441000	Brausenkopf mit Jet-Einsatz	Pomme de douche avec gicleur	
2	WI342042878	Flachdichtung	Joint plat	Ø3.5x11x18
3	WI646017008	Mengenregler Weiss	Limiteur blanc	8 l/min
4	WI800016873	O-Ring	O-Ring	Ø1.78x15.6
5	WI642016945	Strahlscheibe Wandbrause	Buse pour pomme de douche	
6	WI773085000000	Ventilantrieb ohne Zeitrelais	Commande pneumatique sans relais	
6	WI772103000000	Ventileinheit	Unité de vanne	
6	WI773010000000	Servoset (Membrane + Flachanker + Feder)	Servoset (Membrane + rondelle + ressort)	
7	WI772070000600	Drücker kpl. mit Zeitrelais	Poussoir cpl. avec temporisateur	
7	WI773107000000	Drückerboden	Fond du poussoir	
7	WI773096000000	Drückermembrane schwarz	Membrane noir du poussoir	
7	WI773108000000	Set Membrane schwarz (5 x 7.73096)	Set membrane noir (5 x 7.73096)	

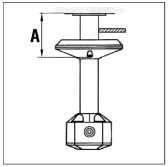

7.70601.101.000

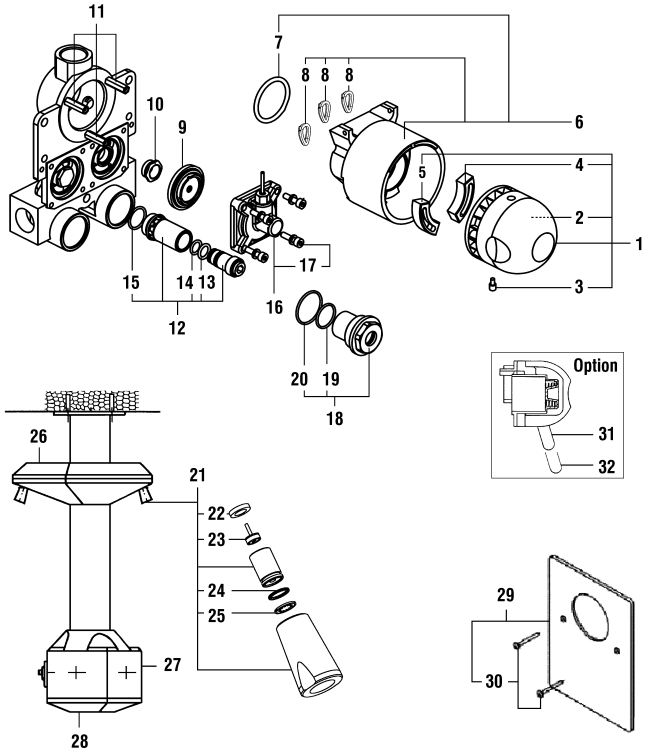

MULTISTATION

LAUFEN

Duschstation mit mech. Mischern, Eingriff-Bedienung
Station de douches avec mitigeurs mécaniques, monocommande

	N°	Ersatzteile	Pièces détachées	Dimension
1	WI773167000000	Betätigungsknopf	Poignée	
2	WI773161000000	Kunststoffschale mit Rückstellfeder	Insert de poignée + ressort	
3	WI773175000000	Gewindestift (ab Jahr 1998)	Vis sans tête (depuis 1998)	Ø6-14
3	WI773173000000	Gewindestift (bis Jahr 1997)	Vis sans tête (jusqu'en 1997)	M6-13.5
4	WI773162000000	Anschlag (rot)	Arrêt (rouge)	
5	WI773163000000	Anschlag (blau)	Arrêt (bleu)	
6	WI773165000000	Patrone	Cartouche	
7	WI773061000000	O-Ring	O-Ring	Ø1.78x37.82
8	WI773364000000	Ringdichtung (1 Stk.)	Joint de forme (1 pc)	
9	WI773009000000	Membrane	Membrane	
9	WI773011000000	Membrane-Set (5 x 7.73009)	Set de membranes (5 x 7.73009)	
10	WI773189000000	Schraubsitz Edelstahl	Siège fileté en acier inox	Ø15.5
10	WI773192000000	Set Schraubsitz Edelstahl 5 x7.73189	Set siège acier inox (5 x7.73189)	Ø15.5
10	WI773194000000	Schraubsitz Kunststoff	Siège fileté en matière synthétique	Ø17.5
10	WI773195000000	Set Schraubsitz Kunst.(5 x 7.73194)	Set siège synt. (5 x 7.73194)	Ø17.5
11	WI781055941000	Set mit 3 Führungen Inox	Set de 3 guides inox	
12	WI773184000000	Absperrventil mit Innen-Sechskant	Vanne d'arrêt avec 6 pan intérieur	
13	WI773365000000	O-Ring	O-Ring	Ø1.78x8.73
14	WI773366000000	O-Ring	O-Ring	Ø2.0x9
15	WI773367000000	O-Ring	O-Ring	Ø1.6x15.1
16	WI773166000000	Ventilantrieb	Tête de la vanne	
17	WI781037000000	Befestigungsset (4 Schrauben)	Set de fixation (4 vis+ rondelles)	M4x16
18	WI773185000000	Filterdeckel mit Sieb	Couvercle de filtre avec tamis	
19	WI773062000000	O-Ring	O-Ring	Ø1.78x17.17
20	WI773059000000	O-Ring	O-Ring	Ø1.6x25.1
21	WI746024441000	Brausenkopf mit Jet-Einsatz	Pomme de douche avec gicleur	
22	WI342042878	Flachdichtung	Joint plat	Ø3.5x11x18
23	WI646017008	Mengenregler Weiss	Limiteur blanc	8 l/min
24	WI800016873	O-Ring	O-Ring	Ø1.78x15.6
25	WI642016945	Strahlscheibe Wandbrause	Buse pour pomme de douche	
26	WI7421991101	Brausengehäuse 5-Eck	Boîtier pentagone pour pommes de douche	
27	WI7421981101	Armaturengehäuse 5-Eck	Boîtier pentagone pour robinet	
28	WI7421961101	Armaturengehäuse Unterteil	Couvercle inférieur	
29	WI773169101600	Frontplatte 2-Punkt+Befestigungsset	Plaque frontale 2-Point+set fixation	Blanc Weiss
30	WI773349000000	Befestigungsset, weiss	Set de fixation, blanc	M4x16
31	WI773181000000	Betätigungsknopf mit kurzem Hebel-set (Optional)	Poignée avec levier court (option)	+ 20 mm
32	WI773282000000	Betätigungsknopf mit langem Hebel-set (Optional)	Poignée avec levier long (option)	+ 60 mm

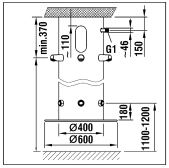

7.70607.441.000
7.70607.441.060

658.020.461

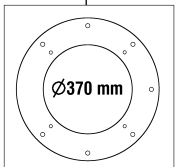

Gabarit de perçage
Bohrschablone
Modello di foratura
Drilling template

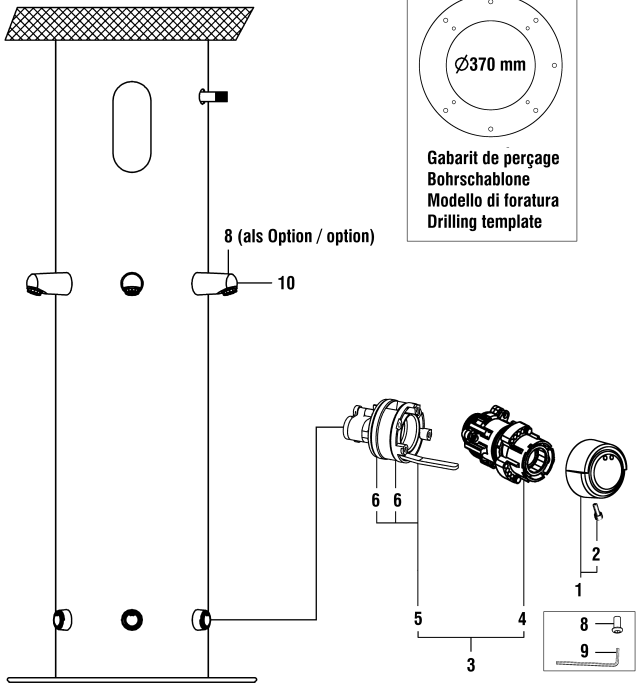

MULTISTATION

LAUFEN

Duschstation 6-fach mit mechanischem Mischer
Station de douche à 6 postes avec mitigeurs mécaniques

	N°	Ersatzteile	Pièces détachées	Dimension
1	WI7032331600	Griff komplet	Poignée complète	
2	WI1004016000	Schraube mit J6KT	Vis avec J6KT	M4x10
3	WI773508000000	Patrone kpl. mit Mischer	Cartouche cpl. avec mitigeur	
4	WI773394000000	Patrone	Cartouche	
5	WI773123000000	Mischereinsatz zu Patrone	Cartouche de mitigeur	
6	WI1200263000	O-Ring	O-Ring	Ø47x2
8	WI551023941	Diebstahlschutzschraube	Vis anti-vol	M4x10
9	WI658015941	Inbusschlüssel	Clé inbus	2,5
10	WI772240100000	Wandbrausenkopf 8 l/mn mit Jet-Einsatz Chrom	Pomme de douche 8 l/mn a/gicieur Jet chrome	G1/2

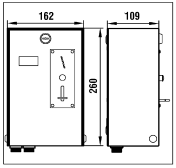

7.72249.101.000 CHF EMS-81
7.72250.101.000 Jeton EMS-81
7.72255.101.000 € EMS-81

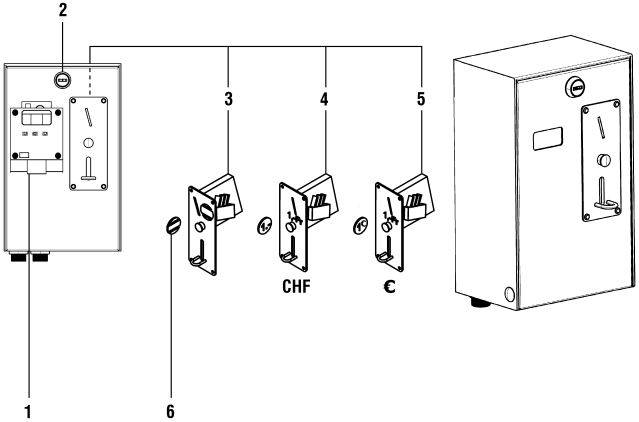

MÜNZAUTOMAT/MONNAYEUR

LAUFEN

Münzautomaten
Compteur à monnaie

	N°	Ersatzteile	Pièces détachées	Dimension
1	WI773407000060	Netzteil + Platine MPL	Bloc d'alimentation + platine MPL	
2	WI773408000000	Schloss mit 2 Schlüssel	Serrure avec 2 clés	
3	WI772191000060	Jetonprüfer profiliert MPL	Vérifieur de jeton profilé MPL	
4	WI773404000060	Münzprüfer chf 1.- MPL	Vérifieur de monnaie chf 1.- MPL	
5	WI773406000060	Münzprüfer 1€ MPL	Vérifieur de monnaie 1€ MPL	
6	WI773284000000	Jeton profiliert (10Stk.)	Jeton profilé (10 pces.)	Ø25

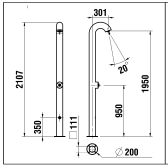

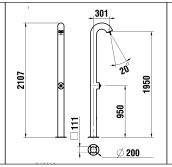

ab 05.2015
Dès 05.2015
Dal 05.2015
As of 05.2015

7.70620.441.195 **7.70621.441.195**

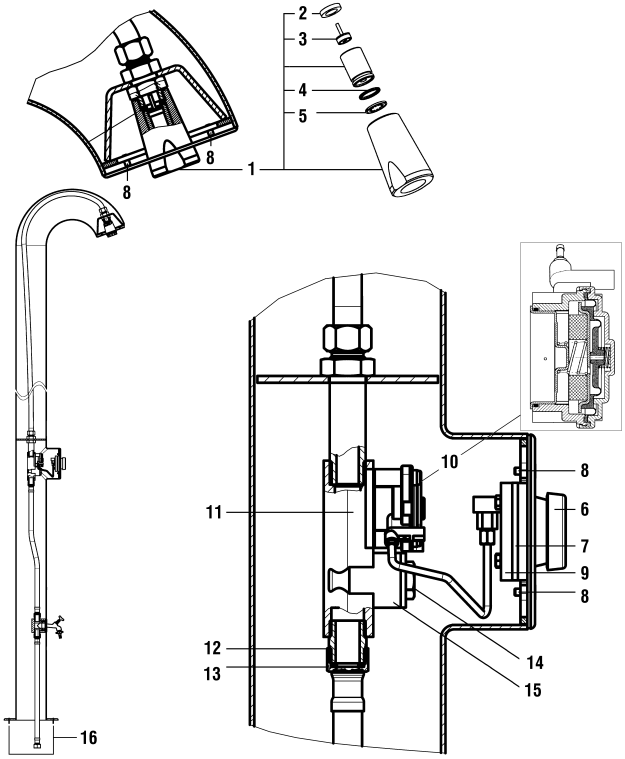

OUTDOOR

LAUFEN

Standbrause für Kalt-oder Mischwasser
Colonne de douche pour l'eau froide ou mitigée

	N°	Ersatzteile	Pièces détachées	Dimension
1	WI746024441000	Brausenkopf mit Jet-Einsatz	Pomme de douche avec gicleur	
2	WI342042878	Flachdichtung	Joint plat	Ø3.5x11x18
3	WI646017008	Mengenregler Weiss	Limiteur blanc	8 l/min
4	WI800016873	O-Ring	O-Ring	Ø1.78x15.6
5	WI642016945	Strahlscheibe Wandbrause	Buse pour pomme de douche	
6	WI772060000600	Drücker kpl. mit Zeitrelais	Poussoir cpl. avec relais temporisé	Ø113.5mm
7	WI773108000000	Set Membrane schwarz (5 x 7.73096)	Set membrane noir (5 x 7.73096)	
7	WI773096000000	Drückermembrane schwarz	Membrane noir du poussoir	
8	WI773157000000	Schraube (4 Stk.)	Vis (4 pièces)	M4x10
9	WI773107000000	Drückerboden	Fond du poussoir	
10	WI773085000000	Ventilantrieb ohne Zeitrelais	Commande pneumatique sans relais	
10	WI773012000000	Servoset schnellschliessend	Servoset à fermeture rapide	
10	WI773077000000	Membrane	Membrane	
11	WI773194000000	Schraubsitz Kunststoff	Siège fileté en matière synthétique	Ø17.5
11	WI773189000000	Schraubsitz Edelstahl	Siège fileté en acier inox	Ø15.5
12	WI773206000000	Ueberwurfmutter	Ecrou-raccord	G1/2
13	WI773038000000	FI-Dichtung	Joint plat	G1/2
14	WI773185000000	Filterdeckel mit Sieb	Couvercle de filtre avec tamis	
15	WI773184000000	Absperrventil mit Innen-Sechskant	Vanne d'arrêt avec 6 pan intérieur	
16	WI773225000000	Befestigungsset mit 4 Schrauben	Set de fixation avec 4 vis	M12

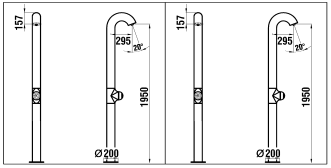

7.70628.441.195 **7.70629.441.195**

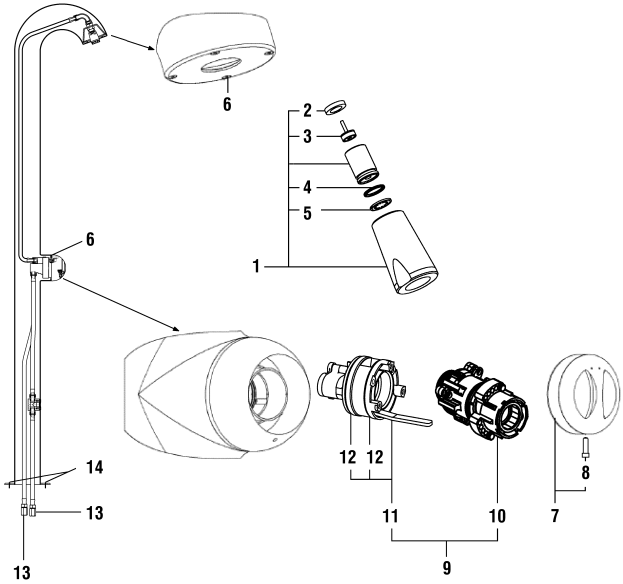

OUTDOOR

LAUFEN

Standbrause mit mechanischen Mischer
Colonne de douche avec mitigeur mécanique

	N°	Ersatzteile	Pièces détachées	Dimension
1	WI746024441000	Brausenkopf mit Jet-Einsatz	Pomme de douche avec gicleur	
2	WI342042878	Flachdichtung	Joint plat	Ø3.5x11x18
3	WI646017008	Mengenregler Weiss	Limiteur blanc	8 l/min
4	WI800016873	O-Ring	O-Ring	Ø1.78x15.6
5	WI642016945	Strahlscheibe Wandbrause	Buse pour pomme de douche	
6	WI773157000000	Schraube (4 Stk.)	Vis (4 pièces)	M4x10
7	WI773251441600	Betätigungsknopf	Poignée	
8	WI1004001000	Schraube zu Betätigungsknopf	Vis pour poignée	M4x14
9	WI773508000000	Patrone kpl. mit Mischer	Cartouche cpl. avec mitigeur	
10	WI773394000000	Patrone	Cartouche	
11	WI773123000000	Mischereinsatz zu Patrone	Cartouche de mitigeur	
12	WI1200263000	O-Ring	O-Ring	Ø47x2
13	WI526023000000	Verschraubung mit Rückflussverhinderer + Filter	Raccord avec clapet et filtre	1/2-1/2
14	WI773225000000	Befestigungsset mit 4 Schrauben	Set de fixation avec 4 vis	M12

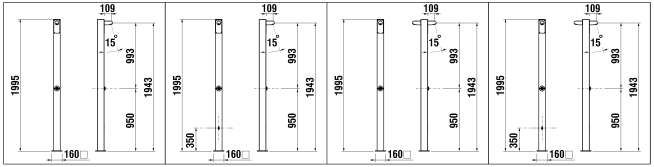

7.70630.441.195 **7.70631.441.195** **7.70632.441.195** **7.70633.441.195**

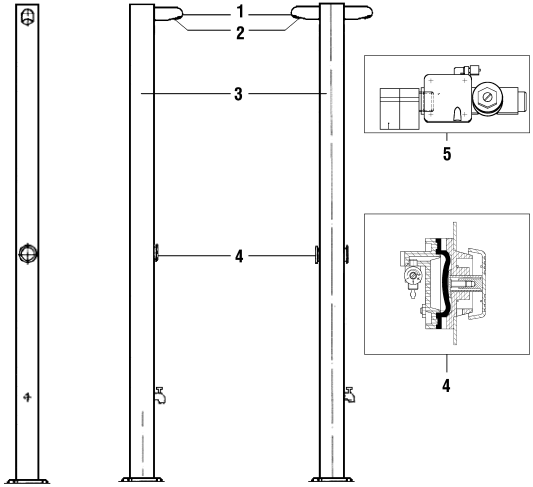

OUTDOOR

LAUFEN

Einfach-/Doppel-Standbrause für Kalt-oder Mischwasser
Colonne de douche simple/double pour eau froide ou mitigée

	N°	Ersatzteile	Pièces détachées	Dimension
1	HF746028441000	Brausenkopf	Pomme de douche	G1/2
2	WI773224000600	Austauschset (Düse+Dichtung+Fixiermutter) mit Schlüssel	Set de remplacement (gicleur+joint+écrou) avec clé	
3	WI773086000000	Ventilantrieb	Commande pneumatique	
3	WI773010000000	Servoset (Membrane + Flachanker + Feder)	Servoset (Membrane + rondelle + ressort)	
4	WI772059000000	Drücker kpl. mit Zeitrelais	Poussoir cpl.avec temporisateur	
4	WI773107000000	Drückerboden	Fond du poussoir	
4	WI773096000000	Drückermembrane schwarz	Membrane noir du poussoir	
4	WI773108000000	Set Membrane schwarz (5 x 7.73096)	Set membrane noir (5 x 7.73096)	
5	WI772119000000	Ventileinheit	Unité de vanne	

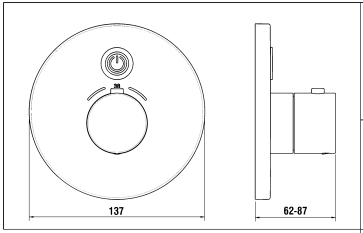

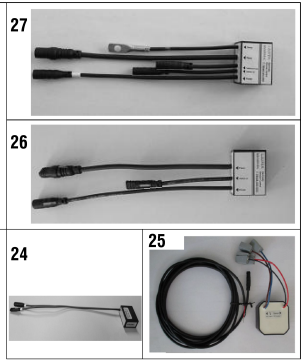

7.07030.100.000 **7.07031.100.000**
7.07030.XXX.000 **7.07031.XXX.000**
Standard **Desinfektion/désinfection**

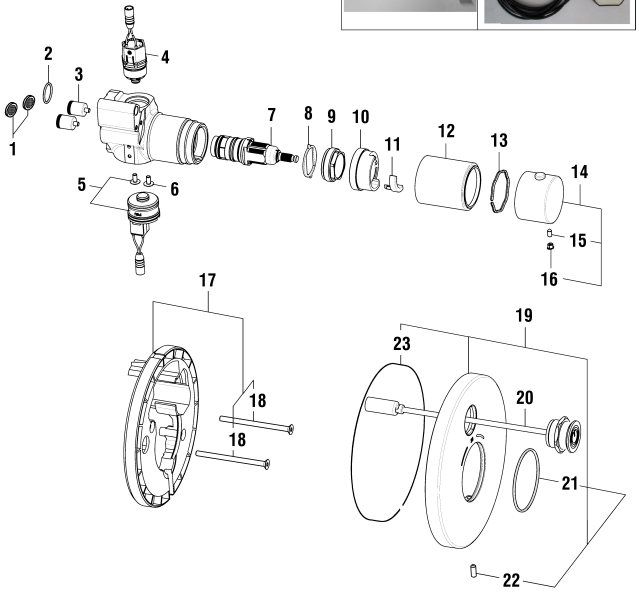

SHOWERTRONIC

LAUFEN

SHOWERTRONIC Unterputz mit Netz
SHOWERTRONIC encastré avec réseau

	N°	Ersatzteile	Pièces détachées	Dimension
1	WI771770000000	Einlassfilter Set 2x	Set 2x filtres	G3/8
2	WI342505873	O-Ring	O-Ring	Ø1.78x17.17
3	WI646003945	Rückflussverhinderer	Clapet anti-retour	Ø13
4	WI578538000000	Magnetventil für thermische Desinfektion	Vanne magnétique pour désinfection thermique	DN5
5	WI778544000000	Magnetventil	Vanne magnétique	DN7
6	WI838033941	Schraube	Vis	M4x8
7	WI776521000000	Thermostat Patrone	Cartouche thermostatique	L=81mm
8	WI553043941	Positionier Scheibe	Bague de poisitionnement	
9	WI557057901	Patronenmutter	Écrou de cartouche	M33x1.5
10	WI641055945	Temperatur Anschlag	Butée de température	
11	WI641063945	Temperatur Anschlag	Butée de température	
12	WI562065100	Dekorring Chrom	Tube décor chrom	Ø47mm
12	WI562065428	Dekorring PVD Titanschwarz	Tube décor PVD titane noir	Ø47mm
12	WI562065423	Dekorring PVD Inox	Tube décor PVD Inox	Ø47mm
13	WI553049945	Feder Führungs Ring	Bague-ressort de guidage	
14	WI771025100000	Steuerknopf Chrom	Bouton de réglage chrome	
14	WI771025428000	Steuerknopf PVD Titanschwarz	Bouton de réglage PVD titane noir	
14	WI771025423000	Steuerknopf PVD Inox	Bouton de réglage PVD Inox	
15	WI9614454000001	Gewindestift	Vis sans tête .	M4x8
16	WI563007945	Abdeckkappe Grau	Pastille gris	
16	WI563007108	Abdeckkappe Schwarz	Pastille noir	
17	WI769044000060	Dichtungsplatte komplett	Plaque d'étanchéité assemblée	
18	WI550050941	Senkschraube	Vis à tête fraisée	M4x60
19	WI569067100600	Frontplatte Chrom	Plaque frontale chrome	
19	WI569067423600	Frontplatte PVD Inox	Plaque frontale PVD Inox	
19	WI569067428600	Frontplatte PVD Titanschwarz	Plaque frontale PVD titane noir	
20	WI778550000000	Piezo Taster Showertronik	Bouton poussoir piezo	
20	WI778550428000	Piezo Taster Showertronik PVD Titanschwarz	Bouton poussoir piezo PVD titane noir	
21	WI1200053000	O-Ring	O-Ring	Ø1.50X47.00
22	WI550079941	Gewindestift	Vis sans tête	M4x10
23	WI547018000	Abdichtung Rundschnur	Cordon d'étanchété	3x403
24	WI781039000000	Bluetooth-Adapter (IOS+Android)	Adaptateur Bluetooth (IOS+Android)	
25	WI781053000000	TD Up Netzgerät Kabel 2.7 m	Bloc alimentation câble 2.7 m	230V/6V
26	WI778548000000	Steuergerät Standard	Unité de commande standard	=>7.07030
27	WI778549000000	Steuergerät für thermische Desinfektion	Unité de commande pour désinfection thermique	=>7.07031

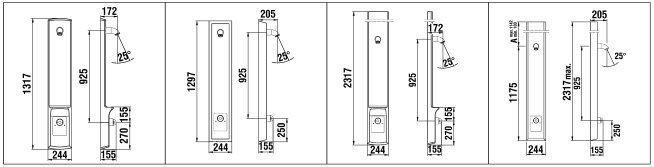

7.70340.101.000 7.70340.441.000 7.70341.101.000 7.70341.441.000

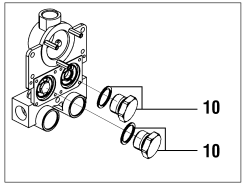

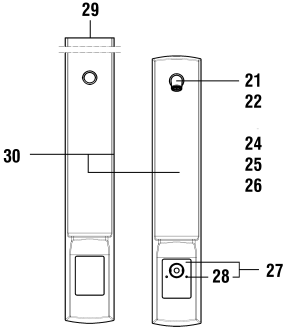

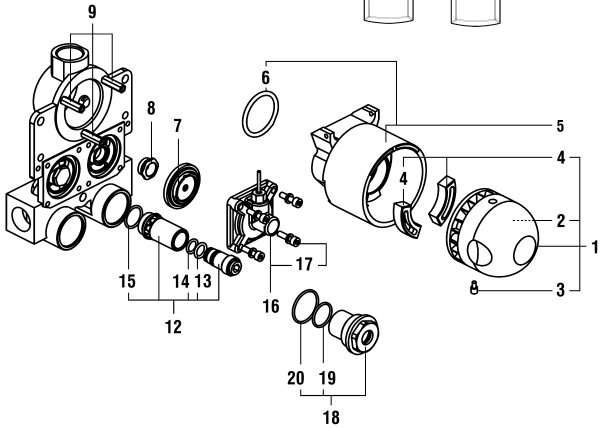

TOUCHBOARD

LAUFEN

Duschensteuerung AP für Kalt- oder Mischwasser
Commande de douche, montage apparent, eau froide ou mitigée

	N°	Ersatzteile	Pièces détachées	Dimension
1	WI773178000000	Betätigungsknopf	Poignée	
2	WI773161000000	Kunststoffschale mit Rückstellfeder	Insert de poignée + ressort	
3	WI773175000000	Gewindestift (ab Jahr 1998)	Vis sans tête (depuis 1998)	Ø6-14
3	WI773173000000	Gewindestift (bis Jahr 1997)	Vis sans tête (jusqu'en 1997)	M6-13.5
4	WI773162000000	Anschlag (rot)	Arrêt (rouge)	
5	WI773179000000	Patrone	Cartouche	
6	WI773061000000	O-Ring	O-Ring	Ø1.78x37.82
7	WI773009000000	Membrane	Membrane	
7	WI773011000000	Membrane-Set (5 x 7.73009)	Set de membranes (5 x 7.73009)	
8	WI773189000000	Schraubsitz Edelstahl	Siège fileté en acier inox	Ø15.5
8	WI773192000000	Set Schraubsitz Edelstahl 5 x7.73189	Set siège acier inox (5 x7.73189)	Ø15.5
8	WI773194000000	Schraubsitz Kunststoff	Siège fileté en matière synthétique	Ø17.5
8	WI773195000000	Set Schraubsitz Kunst.(5 x 7.73194)	Set siège synt. (5 x 7.73194)	Ø17.5
9	WI781055941000	Set mit 3 Führungen Inox	Set de 3 guides inox	
10	WI578009000000	Stopfen zum Abdichten der Installation	Bouchon de condamnation de l'installation	M14x1
12	WI773184000000	Absperrventil mit Innen-Sechskant	Vanne d'arrêt avec 6 pan intérieur	
13	WI773365000000	O-Ring	O-Ring	Ø1.78x8.73
14	WI773366000000	O-Ring	O-Ring	Ø2.0x9
15	WI773367000000	O-Ring	O-Ring	Ø1.6x15.1
16	WI773166000000	Ventilantrieb	Tête de la vanne	
17	WI781037000000	Befestigungsset (4 Schrauben)	Set de fixation (4 vis+ rondelles)	M4x16
18	WI773185000000	Filterdeckel mit Sieb	Couvercle de filtre avec tamis	
19	WI773062000000	O-Ring	O-Ring	Ø1.78x17.17
20	WI773059000000	O-Ring	O-Ring	Ø1.6x25.1
21	HF746020440000	Wandbrause 6 l/mn Edelstahl poliert	Pomme de douche 6 l/mn inox poli	G1/2
22	HF746020441000	Wandbrause 6 l/mn Edelstahl	Pomme de douche 6 l/mn inox	G1/2
24	HF772004100000	Brausenkopf mit Selbstentleerung Chrom	Pomme de douche avec autovidage chrome	G1/2
25	WI772240100000	Wandbrausenkopf 8 l/mn mit Jet-Einsatz Chrom	Pomme de douche 8 l/mn a/gicieur Jet chrome	G1/2
26	WI772240425000	Wandbrausenkopf 8 l/mn mit Jet-Einsatz Seidenglanz	Pomme de douche 8 l/mn a/gicieur Jet S.nickelé	G1/2
27	WI773169101600	Frontplatte 2-Punkt+Befestigungsset	Plaque frontale 2-Point+set fixation	Blanc Weiss
27	WI773169441600	Frontplatte 2-Punkt+Befestigungsset	Plaque frontale 2-Point+set fixation	Inox
28	WI773349000000	Befestigungsset, weiss	Set de fixation, blanc	M4x16
28	WI773172000000	Befestigungsset, Edelstahl	Set de fixation, acier inox	M4x16
29	WI7425391001	Abschlussprofil	Profilé	400mm
30	WI773182101000	Abdeckung L=1270 mm, weiss	Revêtement L=1270 mm, blanc	Blanc Weiss
30	WI773183101000	Abdeckung L=2317 mm, weiss	Revêtement L=2317 mm, blanc	Blanc Weiss

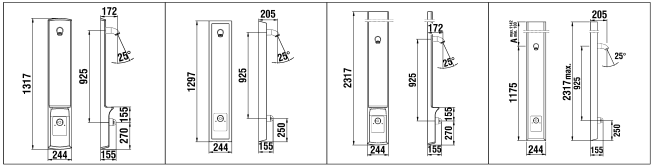

7.70340.101.000 7.70340.441.000 7.70341.101.000 7.70341.441.000

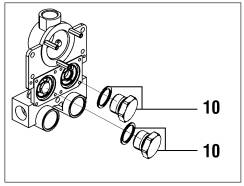

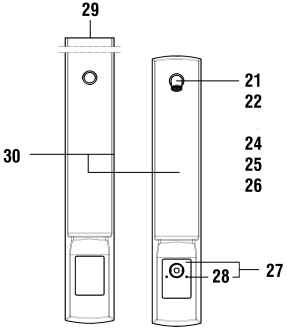

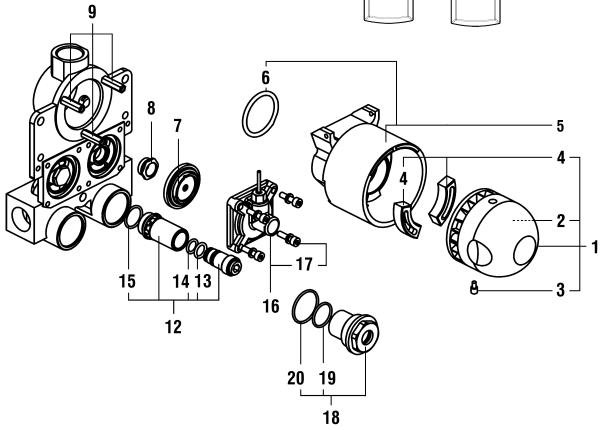

TOUCHBOARD

LAUFEN

Duschensteuerung AP für Kalt- oder Mischwasser
Commande de douche, montage apparent, eau froide ou mitigée

	N°	Ersatzteile	Pièces détachées	Dimension
30	WI773182441000	Abdeckung L=1270 mm, Inox	Revêtement L=1270 mm, inox	Inox
30	WI773183441000	Abdeckung L=2317 mm, Inox	Revêtement L=2317 mm, inox	Inox
	WI773023000000	Schraube zu set 7.73172.000.000	Vis seule pour set 7.73172.000.000	M4x16

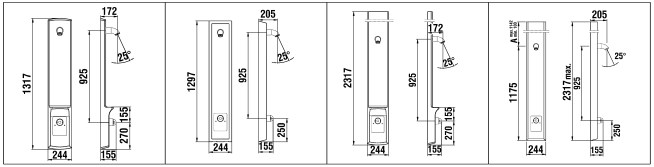

7.70342.101.000 **7.70342.441.000** **7.70343.101.000** **7.70343.441.000**

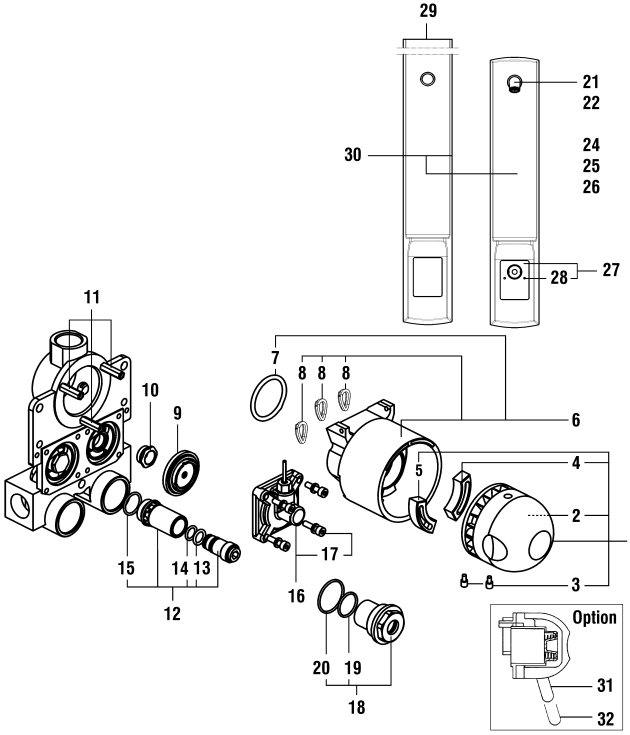

TOUCHBOARD

LAUFEN

Duschensteuerung AP mit mechanischem Mischer
Commande de douche, montage apparent, mitigeur mécanique

	N°	Ersatzteile	Pièces détachées	Dimension
1	WI773167000000	Betätigungsknopf	Poignée	
2	WI773161000000	Kunststoffschale mit Rückstellfeder	Insert de poignée + ressort	
3	WI773175000000	Gewindestift (ab Jahr 1998)	Vis sans tête (depuis 1998)	Ø6-14
3	WI773173000000	Gewindestift (bis Jahr 1997)	Vis sans tête (jusqu'en 1997)	M6-13.5
4	WI773163000000	Anschlag (blau)	Arrêt (bleu)	
5	WI773162000000	Anschlag (rot)	Arrêt (rouge)	
6	WI773165000000	Patrone	Cartouche	
7	WI773061000000	O-Ring	O-Ring	Ø1.78x37.82
8	WI773364000000	Ringdichtung (1 Stk.)	Joint de forme (1 pc)	
9	WI773009000000	Membrane	Membrane	
9	WI773011000000	Membrane-Set (5 x 7.73009)	Set de membranes (5 x 7.73009)	
10	WI773189000000	Schraubsitz Edelstahl	Siège fileté en acier inox	Ø15.5
10	WI773192000000	Set Schraubsitz Edelstahl 5 x7.73189	Set siège acier inox (5 x7.73189)	Ø15.5
10	WI773194000000	Schraubsitz Kunststoff	Siège fileté en matière synthétique	Ø17.5
10	WI773195000000	Set Schraubsitz Kunst.(5 x 7.73194)	Set siège synt. (5 x 7.73194)	Ø17.5
11	WI781055941000	Set mit 3 Führungen Inox	Set de 3 guides inox	
12	WI773184000000	Absperrventil mit Innen-Sechskant	Vanne d'arrêt avec 6 pan intérieur	
13	WI773365000000	O-Ring	O-Ring	Ø1.78x8.73
14	WI773366000000	O-Ring	O-Ring	Ø2.0x9
15	WI773367000000	O-Ring	O-Ring	Ø1.6x15.1
16	WI773166000000	Ventilantrieb	Tête de la vanne	
17	WI781037000000	Befestigungsset (4 Schrauben)	Set de fixation (4 vis+ rondelles)	M4x16
18	WI773185000000	Filterdeckel mit Sieb	Couvercle de filtre avec tamis	
19	WI773062000000	O-Ring	O-Ring	Ø1.78x17.17
20	WI773059000000	O-Ring	O-Ring	Ø1.6x25.1
20	WI773183441000	Abdeckung L=2317 mm, Inox	Revêtement L=2317 mm, inox	Inox
21	HF746020440000	Wandbrause 6 l/mn Edelstahl poliert	Pomme de douche 6 l/mn inox poli	G1/2
22	HF746020441000	Wandbrause 6 l/mn Edelstahl	Pomme de douche 6 l/mn inox	G1/2
24	HF772004100000	Brausenkopf mit Selbstentleerung Chrom	Pomme de douche avec autovidage chrome	G1/2
25	WI772240100000	Wandbrausenkopf 8 l/mn mit Jet-Einsatz Chrom	Pomme de douche 8 l/mn a/gicieur Jet chrome	G1/2
26	WI772240425000	Wandbrausenkopf 8 l/mn mit Jet-Einsatz Seidenglanz	Pomme de douche 8 l/mn a/gicieur Jet S.nickelé	G1/2
27	WI773169101600	Frontplatte 2-Punkt+Befestigungsset	Plaque frontale 2-Point+set fixation	Blanc Weiss
27	WI773169441600	Frontplatte 2-Punkt+Befestigungsset	Plaque frontale 2-Point+set fixation	Inox
28	WI773349000000	Befestigungsset, weiss	Set de fixation, blanc	M4x16
28	WI773172000000	Befestigungsset, Edelstahl	Set de fixation, acier inox	M4x16
29	WI7425391001	Abschlussprofil	Profilé	400mm
30	WI773182101000	Abdeckung L=1270 mm, weiss	Revêtement L=1270 mm, blanc	Blanc Weiss

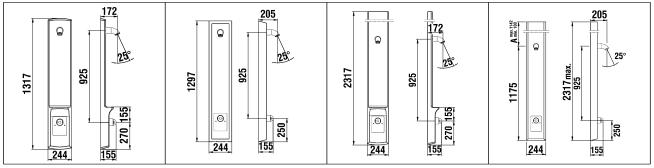

7.70342.101.000 **7.70342.441.000** **7.70343.101.000** **7.70343.441.000**

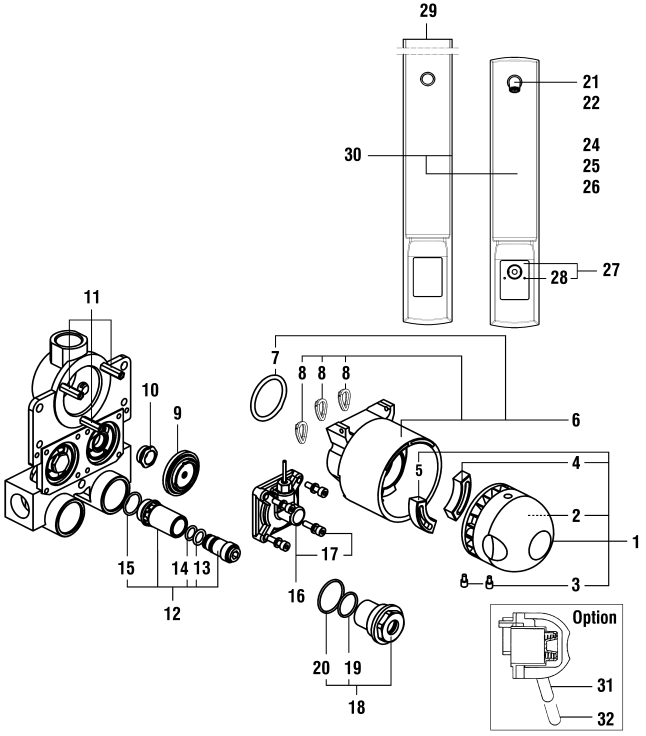

TOUCHBOARD

LAUFEN

Duschensteuerung AP mit mechanischem Mischer
Commande de douche, montage apparent, mitigeur mécanique

	N°	Ersatzteile	Pièces détachées	Dimension
30	WI773183101000	Abdeckung L=2317 mm, weiss	Revêtement L=2317 mm, blanc	Blanc Weiss
30	WI773182441000	Abdeckung L=1270 mm, Inox	Revêtement L=1270 mm, inox	Inox
31	WI773181000000	Betätigungsknopf mit kurzem Hebel-set (Optional)	Poignée avec levier court (option)	+ 20 mm
32	WI773282000000	Betätigungsknopf mit langem Hebel-set (Optional)	Poignée avec levier long (option)	+ 60 mm
	WI773023000000	Schraube zu set 7.73172.000.000	Vis seule pour set 7.73172.000.000	M4x16

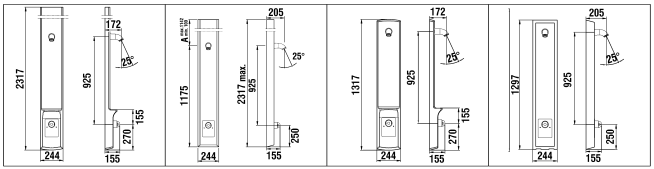

7.70346.101.000 **7.70346.441.000** **7.70347.101.000** **7.70347.441.000**

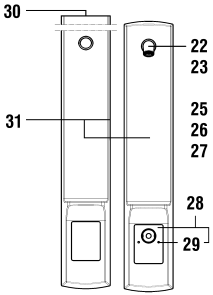

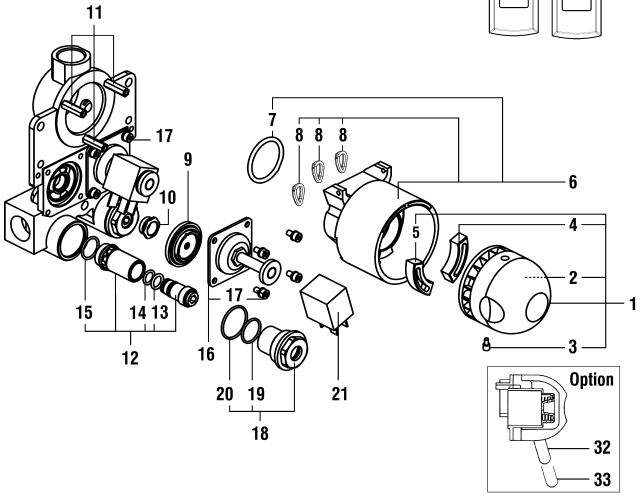

TOUCHBOARD

LAUFEN

Eingriff Duschpanel AP Mischer für Münzautomat
Pannel douche avec mitigeur pour compteur à monnaie

	N°	Ersatzteile	Pièces détachées	Dimension
1	WI773167000000	Betätigungsknopf	Poignée	
2	WI773161000000	Kunststoffschale mit Rückstellfeder	Insert de poignée + ressort	
3	WI773175000000	Gewindestift (ab Jahr 1998)	Vis sans tête (depuis 1998)	Ø6-14
3	WI773173000000	Gewindestift (bis Jahr 1997)	Vis sans tête (jusqu'en 1997)	M6-13.5
4	WI773163000000	Anschlag (blau)	Arrêt (bleu)	
5	WI773162000000	Anschlag (rot)	Arrêt (rouge)	
6	WI773180000000	Patrone mit Start-Stop-Taste	Cartouche avec touche marche-arrêt	
7	WI773061000000	O-Ring	O-Ring	Ø1.78x37.82
8	WI773364000000	Ringdichtung (1 Stk.)	Joint de forme (1 pc)	
9	WI773009000000	Membrane	Membrane	
9	WI773011000000	Membrane-Set (5 x 7.73009)	Set de membranes (5 x 7.73009)	
10	WI773189000000	Schraubsitz Edelstahl	Siège fileté en acier inox	Ø15.5
10	WI773192000000	Set Schraubsitz Edelstahl 5 x7.73189	Set siège acier inox (5 x7.73189)	Ø15.5
10	WI773194000000	Schraubsitz Kunststoff	Siège fileté en matière synthétique	Ø17.5
10	WI773195000000	Set Schraubsitz Kunst.(5 x 7.73194)	Set siège synt. (5 x 7.73194)	Ø17.5
11	WI781055941000	Set mit 3 Führungen Inox	Set de 3 guides inox	
12	WI773184000000	Absperrventil mit Innen-Sechskant	Vanne d'arrêt avec 6 pan intérieur	
13	WI773365000000	O-Ring	O-Ring	Ø1.78x8.73
14	WI773366000000	O-Ring	O-Ring	Ø2.0x9
15	WI773367000000	O-Ring	O-Ring	Ø1.6x15.1
16	WI773193000000	Antrieb	Opérateur	
17	WI781037000000	Befestigungsset (4 Schrauben)	Set de fixation (4 vis+ rondelles)	M4x16
18	WI773185000000	Filterdeckel mit Sieb	Couvercle de filtre avec tamis	
19	WI773062000000	O-Ring	O-Ring	Ø1.78x17.17
20	WI773059000000	O-Ring	O-Ring	Ø1.6x25.1
21	WI773226000000	Spule 24V, 50Hz	Bobine 24V, 50Hz	
22	HF746020440000	Wandbrause 6 l/mn Edelstahl poliert	Pomme de douche 6 l/mn inox poli	G1/2
23	HF746020441000	Wandbrause 6 l/mn Edelstahl	Pomme de douche 6 l/mn inox	G1/2
25	HF772004100000	Brausenkopf mit Selbstentleerung Chrom	Pomme de douche avec autovidage chrome	G1/2
26	WI772240100000	Wandbrausenkopf 8 l/mn mit Jet-Einsatz Chrom	Pomme de douche 8 l/mn a/gicieur Jet chrome	G1/2
27	WI772240425000	Wandbrausenkopf 8 l/mn mit Jet-Einsatz Seidenglanz	Pomme de douche 8 l/mn a/gicieur Jet S.nickelé	G1/2
28	WI773169101600	Frontplatte 2-Punkt+Befestigungsset	Plaque frontale 2-Point+set fixation	Blanc Weiss
28	WI773169441600	Frontplatte 2-Punkt+Befestigungsset	Plaque frontale 2-Point+set fixation	Inox
29	WI773349000000	Befestigungsset, weiss	Set de fixation, blanc	M4x16
29	WI773172000000	Befestigungsset, Edelstahl	Set de fixation, acier inox	M4x16
30	WI7425391001	Abschlussprofil	Profilé	400mm
31	WI773182101000	Abdeckung L=1270 mm, weiss	Revêtement L=1270 mm, blanc	Blanc Weiss

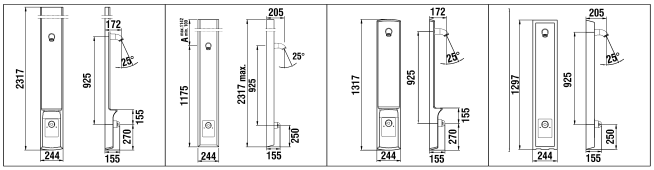

7.70346.101.000 **7.70346.441.000** **7.70347.101.000** **7.70347.441.000**

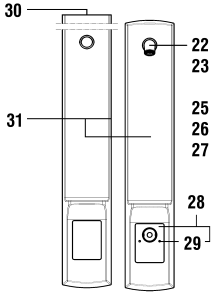

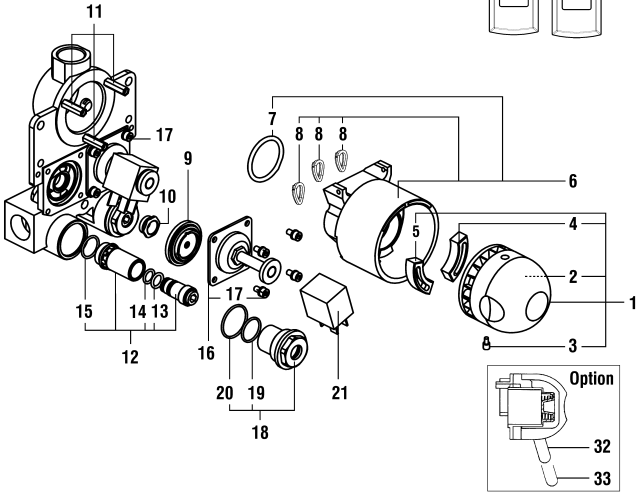

TOUCHBOARD

LAUFEN

Eingriff Duschpanel AP Mischer für Münzautomat
Pannel douche avec mitigeur pour compteur à monnaie

	N°	Ersatzteile	Pièces détachées	Dimension
31	WI773183101000	Abdeckung L=2317 mm, weiss	Revêtement L=2317 mm, blanc	Blanc Weiss
31	WI773182441000	Abdeckung L=1270 mm, Inox	Revêtement L=1270 mm, inox	Inox
31	WI773183441000	Abdeckung L=2317 mm, Inox	Revêtement L=2317 mm, inox	Inox
32	WI773181000000	Betätigungsknopf mit kurzem Hebel-set (Optional)	Poignée avec levier court (option)	+ 20 mm
33	WI773282000000	Betätigungsknopf mit langem Hebel-set (Optional)	Poignée avec levier long (option)	+ 60 mm
	WI773023000000	Schraube zu set 7.73172.000.000	Vis seule pour set 7.73172.000.000	M4x16

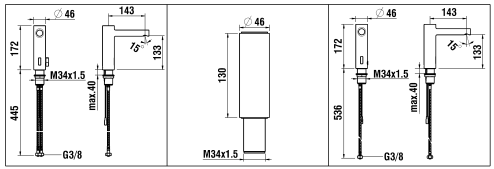

7.07003.XXX.000
7.07003.XXX.060

7.30029.XXX.000

7.07004.XXX.000
7.07004.XXX.060

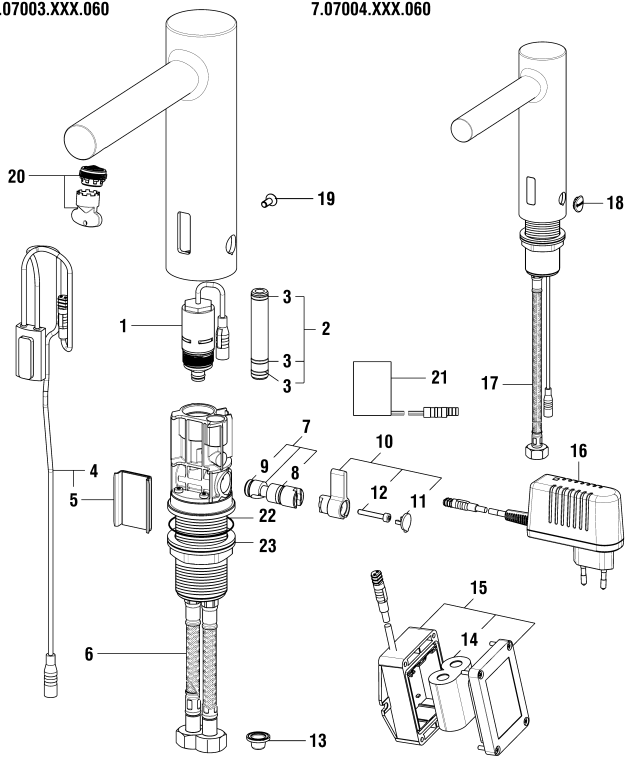

TWINTRONIC

LAUFEN

Elektronische Waschtischmischer
Mitigeur électronique de lavabo

	N°	Ersatzteile	Pièces détachées	Dimension
1	WI776533000000	Magnetventil Bistabil	Vanne magnétique bistable	A DN5
2	WI577165000000	Set Verbindungsrohr IR Plattform mit Oring	Set tube de connection IR avec oring	
3	WI9610191000001	O-Ring	O-Ring	Ø1.78x7.66
4	WI778545000000	IR-Sensor	Capteur IR	
5	WI577164000000	Set Halter IR-Sensor	Set fixation pour capteur IR	
6	WI466044000	Panzerschlauch Set 2 Stk mit Rückschlagventil	Set 2 flexibles à visser avec clapet anti-retour	L400 MM 3/8-M10
7	WI577166000000	Set Mischerwelle	Axe	
8	WI342963873	O-Ring	O-Ring	Ø8.73x1.78
9	WI542051873	O-Ring	O-Ring	Ø8.5x1.5
10	WI577167100000	Temperaturhebel Chrom	Levier de la température chrome	
10	WI577167423000	Temperaturhebel PVD inox look	Levier de la température PVD inox look	
10	WI577167428000	Temperaturhebel PVD Titanschwarz	Levier de la température PVD titane noir	
11	WI563029100	Abdeckkappe Chrom	Pastille chrome	
11	WI563029423	Abdeckkappe PVD inox look	Pastille PVD inox look	
11	WI563029428	Abdeckkappe PVD Titanschwarz	Pastille PVD titane noir	
12	WI550057941	Schraube	Vis	M3x20
13	WI773121000000	Korbfilter, (5 Stk.)	Filtre à panier, (5 pièces)	G3/8
14	WI773006000000	Lithium-Batterie 6V	Pile de Lithium 6V	
15	WI778547000000	Batteriebox	Boitier à pile	
16	WI778546000000	Steckernetzteil	Bloc l'allimentation	
17	WI466035000	Panzerschlauch Set 2 Stk zu Armaturen ab 1.1.2016	Set 2 flexibles à visser pour batterie après 1.1.2016	L480 MM 3/8-M10
18	WI563030100	Abdeckkappe Chrom	Pastille chrome	
18	WI563030423	Abdeckkappe PVD inox look	Pastille PVD inox look	
18	WI563030428	Abdeckkappe PVD Titanschwarz	Pastille PVD titane noir	
19	WI550066941	Handradschraube	Vis	M4x10
20	WI559085100000	Set Slimair mit Schlüssel 1.5gpm	Set Slimair + clé 1.5gpm	M18x1-PCA
21	WI781039000000	Bluetooth-Adapter (IOS+Android)	Adaptateur Bluetooth (IOS+Android)	
22	WI9610159000001	O-Ring	O-Ring	Ø4.0x34
23	WI577002000000	Befestigungsset	Set de fixation	M34x1.5
	HF730029100000	Verlängerung 130 mm Chrom	Rallonge 130 mm chrome	M34x1.5
	HF730029423000	Verlängerung 130 mm PVD inox look	Rallonge 130 mm PVD inox look	M34x1.5
	HF730029428000	Verlängerung 130 mm PVD Titanschwarz	Rallonge 130 mm PVD titane noir	M34x1.5

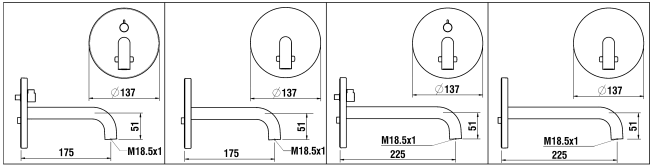

7.07022.XXX.000
7.07022.XXX.060

7.07023.XXX.000
7.07023.XXX.060

7.07024.XXX.000
7.07024.XXX.060

7.07025.XXX.000
7.07025.XXX.060

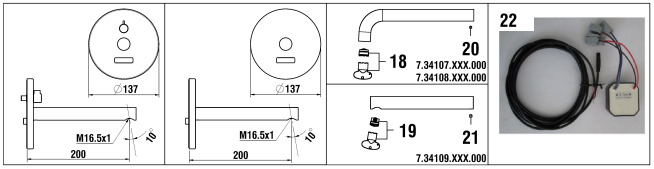

7.07026.XXX.000
7.07026.XXX.060

7.07027.XXX.000
7.07027.XXX.060

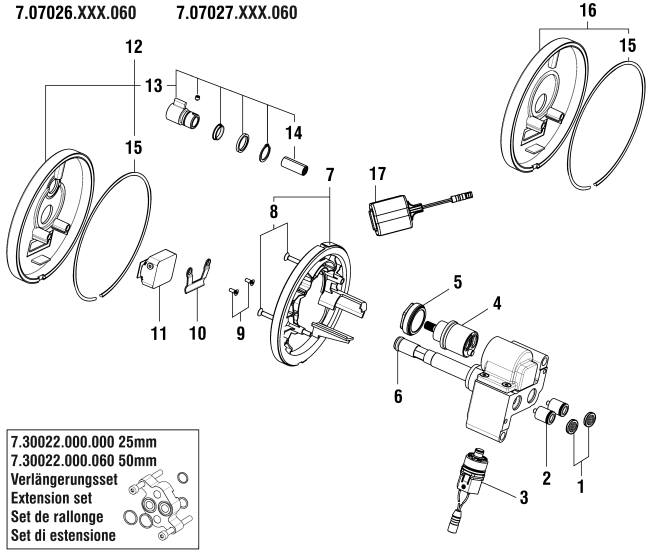

7.30022.000.000 25mm
7.30022.000.060 50mm
Verlängerungsset
Extension set
Set de rallonge
Set di estensione

TWINTRONIC

LAUFEN

Elektronische UP-Waschtischarmatur/Mischer
Robinet + mitigeur électronique de lavabo encastré

	N°	Ersatzteile	Pièces détachées	Dimension
1	WI771770000000	Einlassfilter Set 2x	Set 2x filtres	G3/8
2	WI646025945	Rückflussverhinderer	Clapet anti-retour	Ø13
3	WI578538000000	Magnetventil für thermische Desinfektion	Vanne magnétique pour désinfection thermique	DN5
4	WI576002000000	Mischerkartusche Lifetime	Cartouche Lifetime	29 mm
5	WI557046901	Patronenmutter	Écrou de cartouche	M32x1.5
6	WI800109873	O-Ring	O-Ring	Ø2.62x7.59
7	WI769044000000	Dichtungsplatte	Plaque d'étanchéité	
8	WI550050941	Senkschraube	Vis à tête fraisée	M4x60
9	WI550047941	Senkschraube	Vis à tête fraisée	M3x8
10	WI648005941	Federplatte	Plaque ressort	
11	WI778537000000	IR Sensor	Détecteur IR	
12	WI769042100600	Rosette zu 7.07022-24-26 Chrom	Rosace pour 7.07022-24-26 chrome	
12	WI769042423600	Rosette zu 7.07022-24-26 PVD inox look	Rosace pour 7.07022-24-26 PVD inox look	
12	WI769042428600	Rosette zu 7.07022-24-26 PVD Titanschwarz	Rosace pour 7.07022-24-26 PVD titane noir	
13	WI781031100000	Temperaturgriff komplett Chrom	Poignée de température chrome	
13	WI781031423000	Temperaturgriff komplett PVD inox look	Poignée de température PVD inox look	
13	WI781031428000	Temperaturgriff komplett PVD Titanschwarz	Poignée de température PVD titane noir	
14	WI455045901	Verlängerungshülse	Rallonge pour poignée	
15	WI547018000	Abdichtung Rundschnur	Cordon d'étanchété	3x403
16	WI769043100600	Rosette zu 7.07023-25-27 Chrom	Rosace pour 7.07023-25-27 chrome	
16	WI769043423600	Rosette zu 7.07023-25-27 PVD inox look	Rosace pour 7.07023-25-27 PVD inox look	
16	WI769043428600	Rosette zu 7.07023-25-27 PVD Titanschwarz	Rosace pour 7.07023-25-27 PVD titane noir	
17	WI773522000000	Batteriewechsel-Set	Set d'échange pour pile	6V 1.6Ah
18	WI559055000000	Perlator Caché + Schlüssel 5.7 l/m	Set aérateur Caché avec clé 5.7 l/m	M18.5x1-P CA
19	WI559035000060	Perlator Caché + Schlüssel 5.7 l/m	Set aérateur Caché avec clé 5.7 l/m	M16.5x1-P CA
20	WI9614509000001	Gewindestift	Vis sans tête	M4x5
21	WI9614482000001	Gewindestift	Vis sans tête	M5x5
22	WI781053000000	TD Up Netzgerät Kabel 2.7 m	Bloc alimentation câble 2.7 m	230V/6V
	WI734107100000	Auslauf komplett Chrom	Goulot assemblé chrome	170 mm
	WI734107423000	Auslauf komplett PVD inox look	Goulot assemblé PVD inox look	170 mm
	WI734107428000	Auslauf komplett PVD Titanschwarz	Goulot assemblé PVD titane noir	170 mm
	WI734108100000	Auslauf komplett Chrom	Goulot assemblé chrome	220 mm

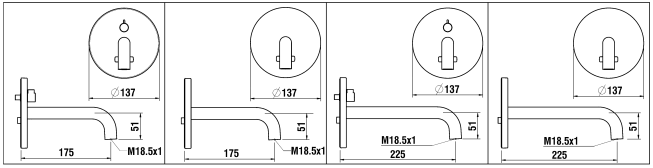

7.07022.XXX.000
7.07022.XXX.060

7.07023.XXX.000
7.07023.XXX.060

7.07024.XXX.000
7.07024.XXX.060

7.07025.XXX.000
7.07025.XXX.060

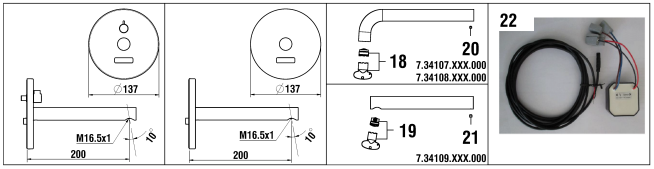

7.07026.XXX.000
7.07026.XXX.060

7.07027.XXX.000
7.07027.XXX.060

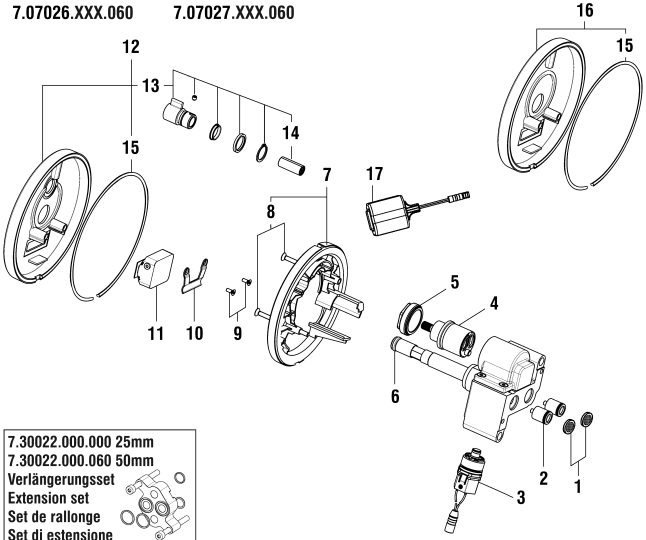

7.30022.000.000 25mm
7.30022.000.060 50mm
Verlängerungsset
Extension set
Set de rallonge
Set di estensione

TWINTRONIC

LAUFEN

Elektronische UP-Waschtischarmatur/Mischer
Robinet + mitigeur électronique de lavabo encastré

	N°	Ersatzteile	Pièces détachées	Dimension
	WI734108423000	Auslauf komplett PVD inox look	Goulot assemblé PVD inox look	220 mm
	WI734108428000	Auslauf komplett PVD Titanschwarz	Goulot assemblé PVD titane noir	220 mm
	WI734109100000	Auslauf komplett Chrom	Goulot assemblé chrome	195 mm
	WI734109423000	Auslauf komplett PVD inox look	Goulot assemblé PVD inox look	195 mm
	WI734109428000	Auslauf komplett PVD Titanschwarz	Goulot assemblé PVD titane noir	195 mm
	HF781038000000	Ergänzungsset bei Montage UP-Wascht. mit IR	Set complémentaire pour mitigeur lavabo avec IR	
	WI781039000000	Bluetooth-Adapter (IOS+Android)	Adaptateur Bluetooth (IOS+Android)	
	HF730022000000	Verlängerungsset mit Schrauben	Set de rallonge avec vis	25 mm
	HF730022000060	Verlängerungsset mit Schrauben	Set de rallonge avec vis	50 mm

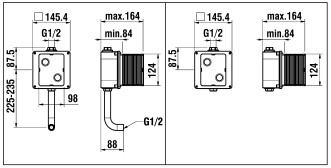

7.71610.000.000 **7.71611.000.000**

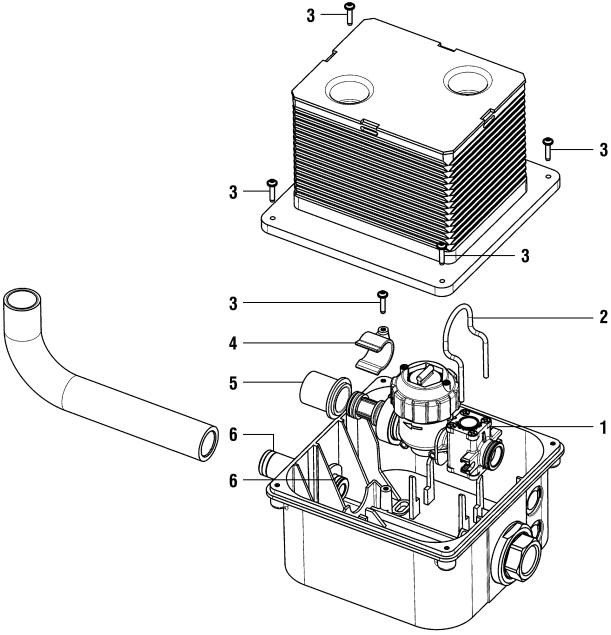

SMARTCONTROL-U

LAUFEN

Rohbauset
Set de montage brut

	N°	Ersatzteile	Pièces détachées	Dimension
1	WI778540000000	Steuer Ventil mit Spulstopfen	Valve de commande avec couvercle purge	
2	WI555017941	Fixierungsgabel	Fourche de fixation	
3	WI550060941	Schraube	Vis	torx 3x14
4	WI555016945	Verriegelung	Support de verrouillage	
5	WI452529901	Distanzbüchse	Entretoise	
6	WI542042873	O-Ring	O-Ring	Ø2.62x11.91

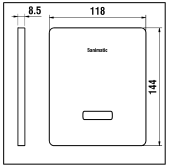

7.71612.100.000 Netzgerät 230V / Alimentation électrique / Alimentazione / Power supply
7.71613.100.000 Batterie 6V / batterie 6V / batteria 6V / battery 6V

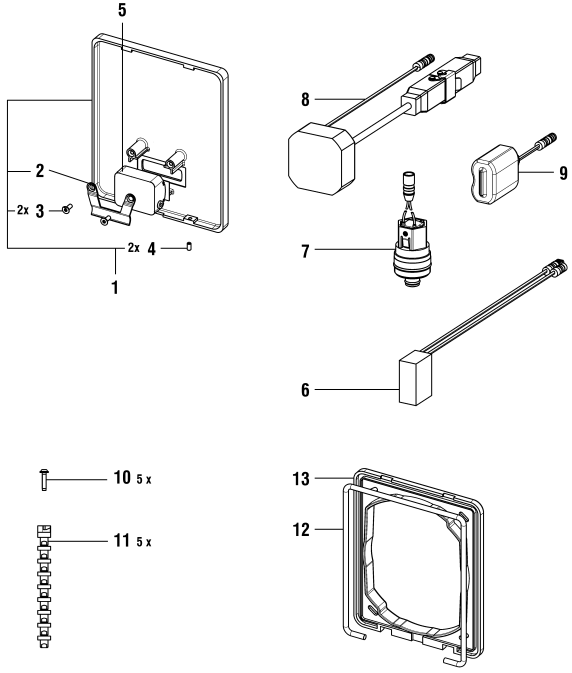

SMARTCONTROL-U

LAUFEN

Urinalsteuerung
Commande d'urinoir

	N°	Ersatzteile	Pièces détachées	Dimension
1	WI769052100600	Frontplatte komplet	Plaque frontale complète	
2	WI648005941	Federplatte	Plaque ressort	
3	WI550047941	Senkschraube	Vis à tête fraisée	M3X8
4	WI9614518000001	Gewindestift	Goujon fileté	M3x6
5	WI778541000000	IR Sensor	Détecteur IR	
6	WI781039000000	Bluetooth-Adapter (IOS+Android)	Adaptateur Bluetooth (IOS+Android)	
7	WI778539000000	Magneventil	Vanne magnétique	M28x1
8	WI778542000000	UP-Netzgerät inkl. Steckverb.	Alimentation avec connecteur	220V
9	WI773522000000	Batteriewechsel-Set	Set d'échange pour pile	6V 1.6Ah
10	WI550060941	Schraube	Vis	torx 3X14
11	WI558008945	Fixationsstange	Tige de fixation	
12	WI547022871	Moosgummi	Joint mousse	Ø4x395
13	WI650045945	Dichtungsplatte	Plaque d'étanchéité	140X114

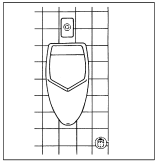

7.71600.100.000
7.71601.100.000

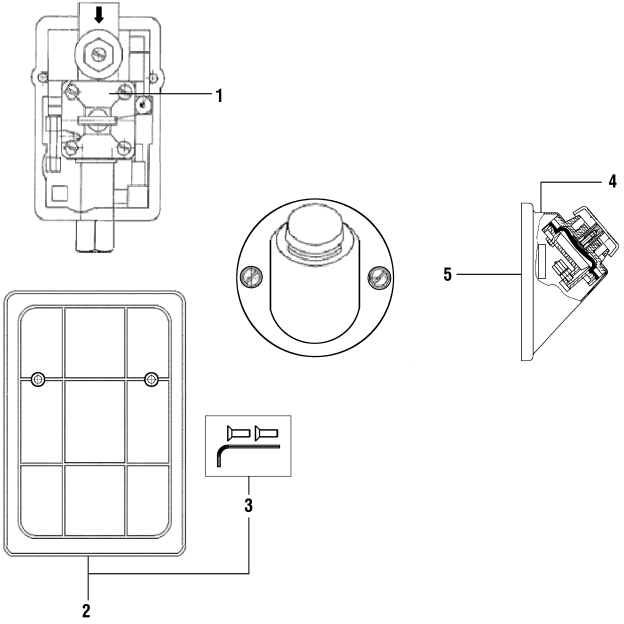

URINAL/URINOIR

LAUFEN

Urinal-Steuerung UP
Commande d'urinoir, montage encastré

	N°	Ersatzteile	Pièces détachées	Dimension
1	WI773082000000	Ventilantrieb, Servoset (Flachanker & Feder)	Commande pneum., servoset (rondelle & ressort)	
1	WI773010000000	Servoset (Membrane + Flachanker + Feder)	Servoset (Membrane + rondelle + ressort)	
2	WI773205100600	Frontplatte inkl. Befestigungsset verchromt	Plaque frontale avec set de fixation chromée	
3	WI773203000000	Befestigungsset (2 Schrauben)	Set de fixation (2 vis)	M4X60
4	WI772046000000	Wandfussdrücker	Poussoir au pied mural	
4	WI773105000000	Drückerboden	Fond du poussoir	
4	WI773096000000	Drückermembrane schwarz	Membrane noir du poussoir	
4	WI773108000000	Set Membrane schwarz (5 x 7.73096)	Set membrane noir (5 x 7.73096)	
5	WI773046000000	Anschlussnippel messing	Vis pour mécanisme	M5-2MM

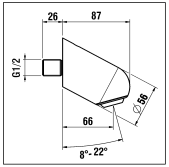

7.46020.440.000 Edelstahl poliert/inox poli
7.46020.441.000 Edelstahl/acier inox

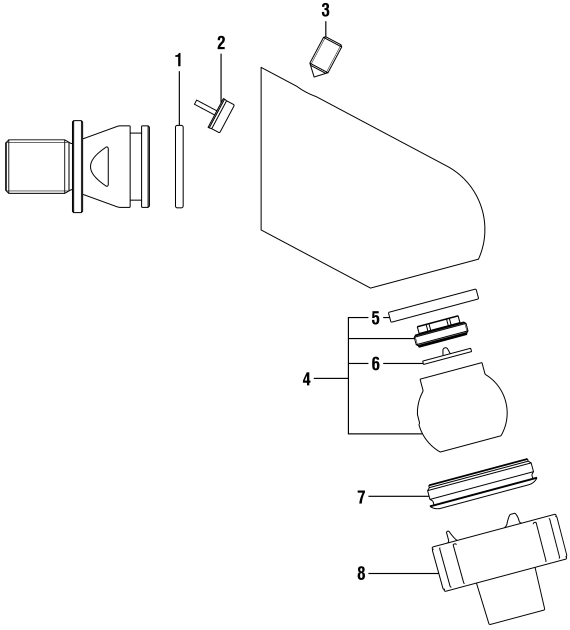

WANDBRAUSE/POMME DE DOUCHE

LAUFEN

Wandbrause 6 l/mn
Pomme de douche 6 l/mn

	N°	Ersatzteile	Pièces détachées	Dimension
1	WI800214873	O-Ring	O-Ring	Ø3.53x24.99
2	WI646017004	Mengenregler Rosa	Limiteur rose	4 l/min
2	WI646017006	Mengenregler Grau	Limiteur gris	6 l/min
2	WI646017008	Mengenregler Weiss	Limiteur blanc	8 l/min
3	WI773389000000	Gewindestift	Vis sans tête	M8x16
4	WI777135000000	Set Brausekopf komplett	Set pomme de douche complet	
5	WI547023873	Formdichtung	Joint de forme	Ø35/29x5
6	WI642016945	Strahlscheibe Wandbrause	Buse pour pomme de douche	
7	WI452571440	Kugelmutter Inox poliert	Ecrou sphérique inox poli	M42x1.5
7	WI452571441	Kugelmutter Inox gebürstet	Ecrou sphérique inox brossé	
8	WI658019945	Werkzeug Wandbrause	Outils pomme de douche	

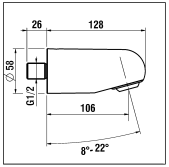

7.46028.440.000 Edelstahl poliert/inox poli
7.46028.441.000 Edelstahl/acier inox

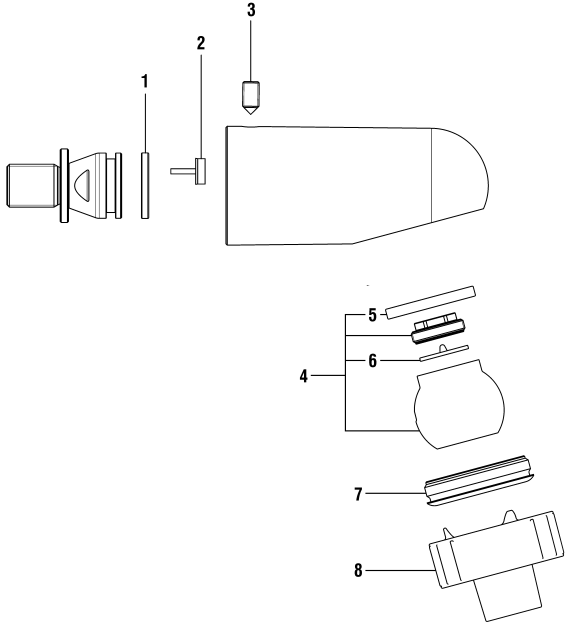

WANDBRAUSE/POMME DE DOUCHE

LAUFEN

Wandbrause 6 l/mn
Pomme de douche 6 l/mn

	N°	Ersatzteile	Pièces détachées	Dimension
1	WI800214873	O-Ring	O-Ring	Ø3.53x24.99
2	WI646017004	Mengenregler Rosa	Limiteur rose	4 l/min
2	WI646017006	Mengenregler Grau	Limiteur gris	6 l/min
2	WI646017008	Mengenregler Weiss	Limiteur blanc	8 l/min
3	WI773389000000	Gewindestift	Vis sans tête	M8x16
4	WI777135000000	Set Brausekopf komplett	Set pomme de douche complet	
5	WI547023873	Formdichtung	Joint de forme	Ø35/29x5
6	WI642016945	Strahlscheibe Wandbrause	Buse pour pomme de douche	
7	WI452571440	Kugelmutter Inox poliert	Ecrou sphérique inox poli	M42x1.5
7	WI452571441	Kugelmutter Inox gebürstet	Ecrou sphérique inox brossé	
8	WI658019945	Werkzeug Wandbrause	Outils pomme de douche	

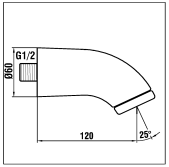

7.72004.100.000

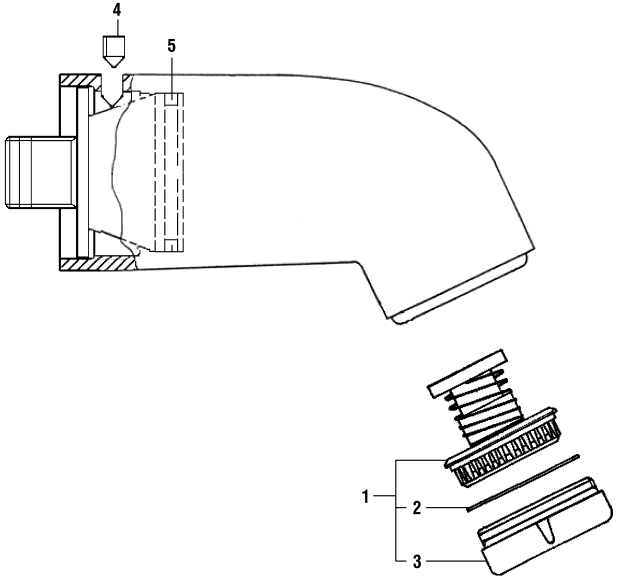

WANDBRAUSE/POMME DE DOUCHE

LAUFEN

Brausenkopf mit Selbstentleerung
Pomme de douche avec autovidage

	N°	Ersatzteile	Pièces détachées	Dimension
1	WI773224000600	Austauschset (Düse+Dichtung+Fixiermutter) mit Schlüssel	Set de remplacement (gicleur+joint+écrou) avec clé	
2	WI773067000000	O-Ring	O-Ring	Ø2.00x39
3	WI773221000000	Fixiermutter verchromt	Ecrou assemblé chrome	M45
4	WI773418000000	Gewindestift	Vis sans tête	M6x10
5	WI773057000000	O-Ring	O-Ring	Ø3.50x39

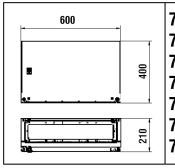

7.07190.000.000 8 x
7.07193.000.000 12 x
7.07194.000.000 16 x
7.07195.000.000 20 x
7.07196.000.000 24 x
7.07197.000.000 28 x
7.07198.000.000 32 x

7.0719X.000.000

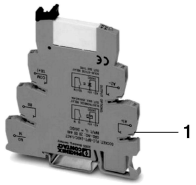

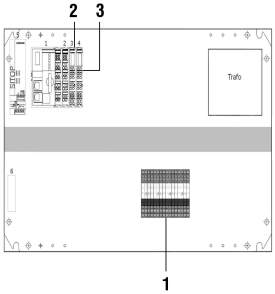

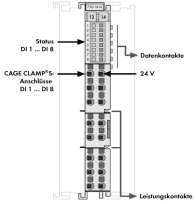

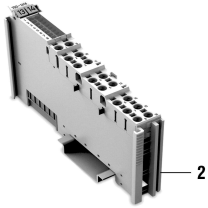

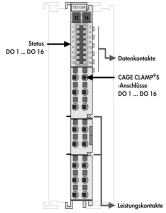

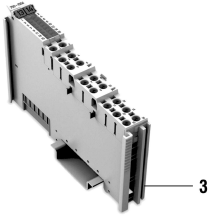

HYGIENESPÜLUNG/RINÇAGE HYGIÉNIQUE

LAUFEN

Hygienespülung
Rinçage hygiénique

	N°	Ersatzteile	Pièces détachées	Dimension
1	WI781040000000	Relaismodul	Module de relais	
2	WI781041000000	8-Kanal-Digitalausgangsklemme	Borne de sortie numérique à 8 canaux	
3	WI781042000000	16-Kanal-Digitalausgangsklemme	Borne de sortie numérique à 16 canaux	

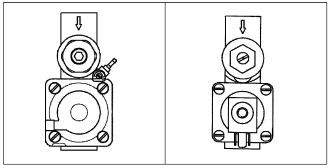

7.72108.000.000 **7.72177.000.000**
7.72225.000.000

Zu Ventil pneumatisch gesteuert
Pour vannes à commandes pneumatique
Alla valvola controllata pneumaticamente — 11
To valve pneumatically controlled

Zu Ventil elektrisch gesteuert
Pour vannes a commande électrique
Alla valvola controllata elettricamente
To valve electrically controlled

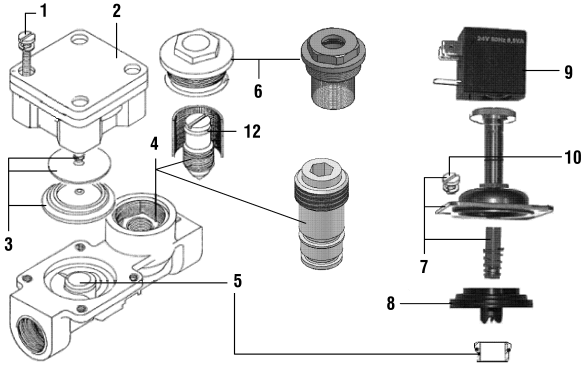

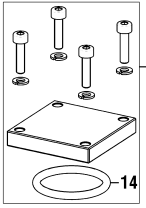

WI767065000000 Blinddeckel / couvercle
Lösung für Bypass
Solution pour by-pass

Allgemeines Servicematerial/matériel

LAUFEN

Steuerung
Commande

	N°	Ersatzteile	Pièces détachées	Dimension
1	WI773013000000	Befestigungsset	Set de fixation	M4X30
2	…	Ventilantrieb (siehe Produkte-Ersatzteilliste)	Commande pneumatique (voir liste de prix des pièces de rechange)	
3	WI773010000000	Servoset (Membrane + Flachanker + Feder)	Servoset (Membrane + rondelle + ressort)	
3	WI773012000000	Servoset schnellschliessend	Servoset à fermeture rapide	
4	WI773190000000	Absperrventil mit Schlitz	Vanne d'arrêt avec tête fendue	
4	WI773184000000	Absperrventil mit Innen-Sechskant	Vanne d'arrêt avec 6 pan intérieur	
5	WI773189000000	Schraubsitz Edelstahl	Siège fileté en acier inox	Ø15.5
5	WI773192000000	Set Schraubsitz Edelstahl 5 x7.73189	Set siège acier inox (5 x7.73189)	Ø15.5
5	WI773194000000	Schraubsitz Kunststoff	Siège fileté en matière synthétique	Ø17.5
5	WI773195000000	Set Schraubsitz Kunst.(5 x 7.73194)	Set siège synt. (5 x 7.73194)	Ø17.5
6	WI773191000000	Filterdeckel mit Filter mit Schraubenschlitz	Couvercle de filtre avec tamis avec tête fendue	
6	WI773185000000	Filterdeckel mit Sieb	Couvercle de filtre avec tamis	
7	WI773193000000	Antrieb	Opérateur	
8	WI773009000000	Membrane	Membrane	
8	WI773011000000	Membrane-Set (5 x 7.73009)	Set de membranes (5 x 7.73009)	
9	WI773226000000	Spule 24V, 50Hz	Bobine 24V, 50Hz	
10	WI773014000000	Befestigungsset (4 Schrauben)	Set de fixation (4 vis)	M4X8
11	WI773052000001	Schlauch im Laufmeter	Tuyau en mètre	
11	WI773052000000	Schlauchlänge 1 Meter	Tuyau longueur de 1 mètre	
11	WI773044000000	Klemm-Mutter blau	Écrou bleu	
11	WI773047000000	Klemm-Mutter Messing	Écrou en laiton	M6
12	WI773035000000	O-Ring	O-Ring	Ø2.4x5.3
13	WI767065000000	Blinddeckel	Couvercle	
14	WI9610133000001	O-Ring	O-Ring	Ø29.75x3.53
	WI773038000000	FI-Dichtung	Joint plat	G1/2
	WI773039000000	Flachdichtung	Joint plat	G3/4
	WI773066000000	O-Ring zu Filterdeckel	O-Ring pour filtre avec tamis	Ø1.78x25
	WI773059000000	O-Ring	O-Ring	Ø1.6x25.1

LAUFEN

Laufen Schweiz AG Walhenstrasse 46 CH - 4242 laufen

Customer Services
Tél. +41 (0)61 765 73 33,
www.laufen.ch, sales@laufen.ch

Service Centers
LAUFEN Schweiz AG, Industriestrasse 41a, CH-8304 Wallisellen, Tel. 043 233 53 54
LAUFEN Schweiz AG, Wilkerstrasse 20, CH-3907 Liebefeld, Tel. +031 974 30 08
LAUFEN Schweiz AG, Chemin de la Marbrerie 10, CH-1227 Carouge, Tel. +022 300 44 86

01.01.2024